(19)国家知识产权局

(12)实用新型专利

(10)授权公告号 CN 220521811 U
(45)授权公告日 2024.02.23

(21)申请号 202321951216.7

(22)申请日 2023.07.24

(73)专利权人 上海寻杰新材料有限公司
地址 201611 上海市浦东新区临港新片区环湖西二路888号C楼

(72)发明人 吴瑞旺

(74)专利代理机构 上海新申信知识产权代理有限公司 31480
专利代理师 孙永智

(51)Int.Cl.
E04F 13/073(2006.01)
E04F 13/076(2006.01)

权利要求书1页 说明书3页 附图4页

(54)实用新型名称

一种装饰墙板的阴角连接结构

(57)摘要

本实用新型公开了一种装饰墙板的阴角连接结构，包括挡板和安装在挡板一侧的安装背板，所述安装背板的正面安装有连接斜板，所述连接斜板的一端安装有挡板，所述安装背板两侧的正面安装有安装板，所述安装板的正面安装有滑轨，且滑轨的两侧设置有滑槽，所述滑轨的外侧安装有活动块，所述活动块的正面安装有卡块，所述活动块的两侧安装有安装块，所述安装块的一侧活动安装有旋轴，所述旋轴的顶部安装有顶块，本实用新型通过采用横向安装滑轨能对板材的位置进行调节避免，可适当的对本装置进行调节，避免阴角连接件安装偏差较大需要多重新安装的问题，设置有旋轴可调节顶块的位置，使顶块与墙板进行接触。

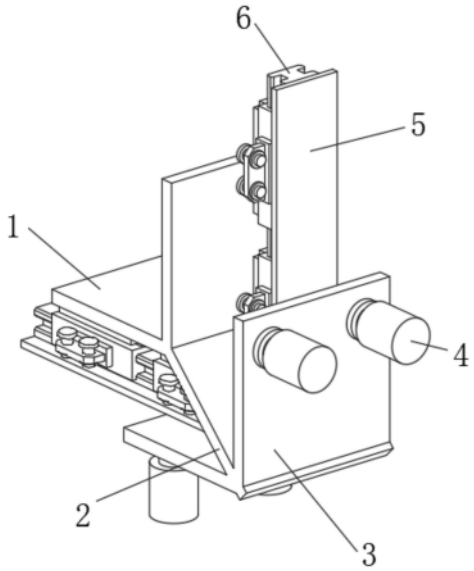

CN 220521811 U

1.一种装饰墙板的阴角连接结构,包括挡板(1)和安装在挡板(1)一侧的安装背板(3),其特征在于,所述安装背板(3)的正面安装有连接斜板(2),所述连接斜板(2)的一端安装有挡板(1),所述安装背板(3)两侧的正面安装有安装板(5),所述安装板(5)的正面安装有滑轨(6),且滑轨(6)的两侧设置有滑槽(12),所述滑轨(6)的外侧安装有活动块(7),所述活动块(7)的正面安装有卡块(8),所述活动块(7)的两侧安装有安装块(10),所述安装块(10)的一侧活动安装有旋轴(13),所述旋轴(13)的顶部安装有顶块(11)。

2.根据权利要求1所述的一种装饰墙板的阴角连接结构,其特征在于:所述卡块(8)的内侧活动安装有两组延伸块(9),且延伸块(9)贯穿至卡块(8)的外侧,所述延伸块(9)的一端安装有横板(15),两组所述横板(15)之间安装有弹簧(14)。

3.根据权利要求1所述的一种装饰墙板的阴角连接结构,其特征在于:所述安装背板(3)的两侧安装有两组螺栓(4),所述螺栓(4)使用膨胀螺栓。

4.根据权利要求1所述的一种装饰墙板的阴角连接结构,其特征在于:所述挡板(1)与连接斜板(2)采用铝合金制造,且挡板(1)与连接斜板(2)的两侧设置有卡套。

5.根据权利要求1所述的一种装饰墙板的阴角连接结构,其特征在于:所述挡板(1)的表面贴附有花纹贴纸。

一种装饰墙板的阴角连接结构

技术领域

[0001] 本实用新型涉及连接结构,特别涉及一种装饰墙板的阴角连接结构,属于装饰墙板技术领域。

背景技术

[0002] 墙板古时明清家具部件名称,位于家具左右两侧,呈垂直面的板材统称“旁板”或称“墙板”是由墙和楼板组成承重体系的房屋结构,现指一种建材,而这种建材一般都是墙面装饰板,用于装饰墙面能增加室内美观度,而室内墙板会在墙角的连接处需要进行连接固定,增加墙板安装的稳定性,避免墙板安装出现问题。

[0003] 而现有的安装装置都是通过连接器对阴角进行固定,然后将墙板滑动固定在阴角连接结构当中,大都是竖向安装固定,使用这种安装方式,当阴角安装偏差较大,会造成两侧的墙板美观度下降的问题出现,需要重新对阴角进行调整,施工较为麻烦。

实用新型内容

[0004] 本实用新型的目的在提供一种装饰墙板的阴角连接结构,以解决上述背景技术中提出的问题。

[0005] 为实现上述目的,本实用新型提供如下技术方案:一种装饰墙板的阴角连接结构,包括挡板和安装在挡板一侧的安装背板,所述安装背板的正面安装有连接斜板,所述连接斜板的一端安装有挡板,所述安装背板两侧的正面安装有安装板,所述安装板的正面安装有滑轨,且滑轨的两侧设置有滑槽,所述滑轨的外侧安装有活动块,所述活动块的正面安装有卡块,所述活动块的两侧安装有安装块,所述安装块的一侧活动安装有旋轴,所述旋轴的顶部安装有顶块。

[0006] 优选的,所述卡块的内侧活动安装有两组延伸块,且延伸块贯穿至卡块的外侧,所述延伸块的一端安装有横板,两组所述横板之间安装有弹簧。

[0007] 优选的,所述安装背板的两侧安装有两组螺栓,所述螺栓使用膨胀螺栓。

[0008] 优选的,所述挡板与连接斜板采用铝合金制造,且挡板与连接斜板的两侧设置有卡套。

[0009] 优选的,所述挡板的表面贴附有花纹贴纸。

[0010] 与现有技术相比,本实用新型的有益效果是:

[0011] 本实用新型一种装饰墙板的阴角连接结构,通过采用横向安装滑轨能对板材的位置进行调节避免,可适当的对本装置进行调节,避免阴角连接件安装偏差较大需要多重新安装的问题,设置有旋轴可调节顶块的位置,使顶块与墙板进行接触,避免墙板在本装置中晃动,增加装置安装的稳定性,采用弹簧能调节延伸块位置,使其适用在不同大小的墙板当中,增加墙板固定稳定性与本装置的适应能力,设置有挡板可对连接处进行保护,避免杂物通过缝隙进入装置当中,增加装置的保护能力。

附图说明

[0012] 图1为本实用新型轴侧结构示意图；

[0013] 图2为本实用新型整体结构示意图；

[0014] 图3为本实用新型正面结构示意图；

[0015] 图4为本实用新型滑轨结构示意图；

[0016] 图5为本实用新型卡块结构示意图。

[0017] 图中：1、挡板；2、连接斜板；3、安装背板；4、螺栓；5、安装板；6、滑轨；7、活动块；8、卡块；9、延伸块；10、安装块；11、顶块；12、滑槽；13、旋轴；14、弹簧；15、横板。

具体实施方式

[0018] 下面将结合本实用新型实施例中的附图，对本实用新型实施例中的技术方案进行清楚、完整地描述，显然，所描述的实施例仅仅是本实用新型一部分实施例，而不是全部的实施例。基于本实用新型中的实施例，本领域普通技术人员在没有做出创造性劳动前提下所获得的所有其他实施例，都属于本实用新型保护的范围。

[0019] 请参阅图1-5，本实用新型提供一种装饰墙板的阴角连接结构，包括挡板1和安装在挡板1一侧的安装背板3，安装背板3的正面安装有连接斜板2，连接斜板2用于连接固定一侧的挡板1，连接斜板2的一端安装有挡板1，挡板1对墙板的连接处进行遮挡，避免杂物进入墙板当中，安装背板3两侧的正面安装有安装板5，安装板5的正面安装有滑轨6，滑轨6可方便活动块7横向调节位置，增加墙板安装的美观度，且滑轨6的两侧设置有滑槽12，滑轨6的外侧安装有活动块7，活动块7用于固定安装卡块8，带动卡块8进行调节位置，活动块7的正面安装有卡块8，活动块7的两侧安装有安装块10，安装块10的一侧活动安装有旋轴13，旋轴13可通过旋转的方式调节长度，使顶块11的位置进行改变，与墙板紧密接触然后在移动活动块7，使墙板进入挡板1与安装背板3当中，旋轴13的顶部安装有顶块11。

[0020] 本实用新型中：卡块8的内侧活动安装有两组延伸块9，延伸块9增加装置的范围，变成灵活范围适应不同的装置，且延伸块9贯穿至卡块8的外侧，延伸块9的一端安装有横板15，两组横板15之间安装有弹簧14，弹簧14可将两侧的延伸块9撑开，增加装置的面积。

[0021] 本实用新型中：安装背板3的两侧安装有两组螺栓4，螺栓4使用膨胀螺栓。

[0022] 本实用新型中：挡板1与连接斜板2采用铝合金制造，且挡板1与连接斜板2的两侧设置有卡套，卡套之间可相互连接，从而能将多个本装置进行连接，增加装置的整体性。

[0023] 本实用新型中：挡板1的表面贴附有花纹贴纸，花纹贴纸用于装饰挡板1，使与墙板形成一体化。

[0024] 在本实用新型的描述中，需要理解的是，指示的方位或位置关系为基于附图所示的方位或位置关系，仅是为了便于描述本实用新型和简化描述，而不是指示或暗示所指的装置或元件必须具有特定的方位、以特定的方位构造和操作，因此不能理解为对本实用新型的限制。

[0025] 在本实用新型中，除非另有明确的规定和限定，例如，可以是固定连接，也可以是可拆卸连接，或成一体；可以是机械连接，也可以是电连接；可以是直接相连，也可以通过中间媒介间接相连，可以是两个元件内部的连通或两个元件的相互作用关系，除非另有明确的限定，对于本领域的普通技术人员而言，可以根据具体情况理解上述术语在本实用新型

中的具体含义。

[0026] 尽管已经示出和描述了本实用新型的实施例,对于本领域的普通技术人员而言,可以理解在不脱离本实用新型的原理和精神的情况下可以对这些实施例进行多种变化、修改、替换和变型,本实用新型的范围由所附权利要求及其等同物限定。

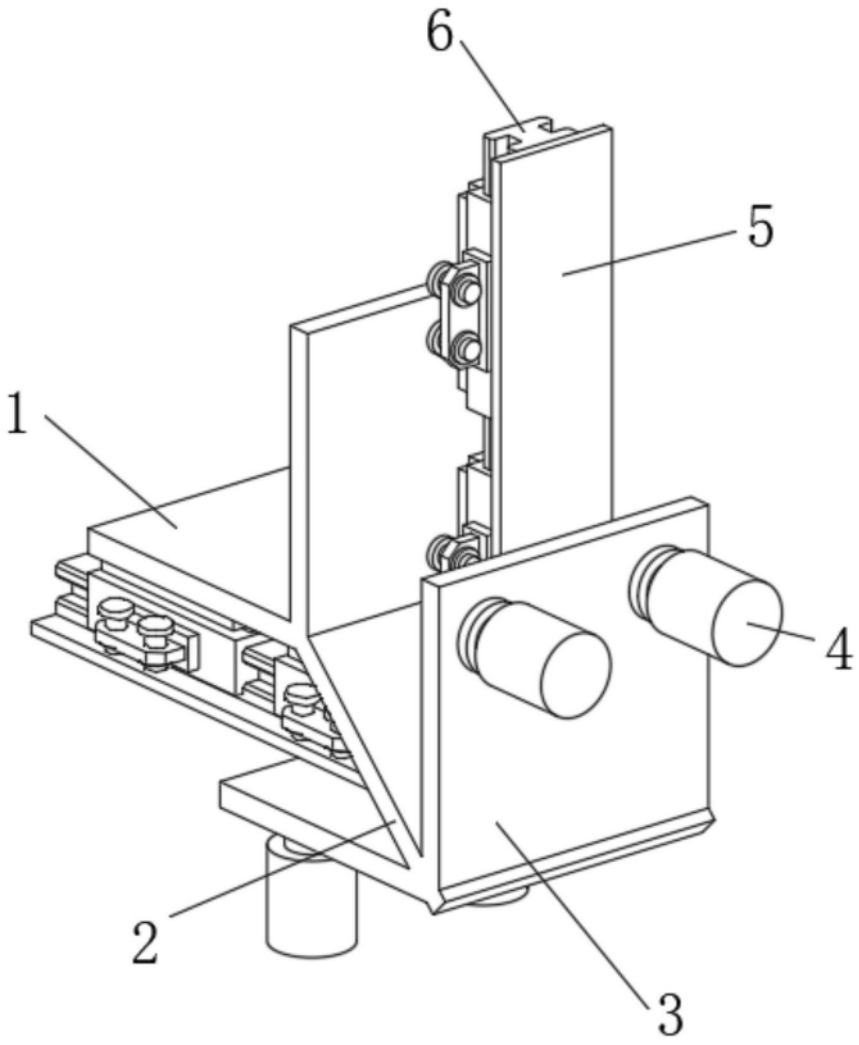

图1

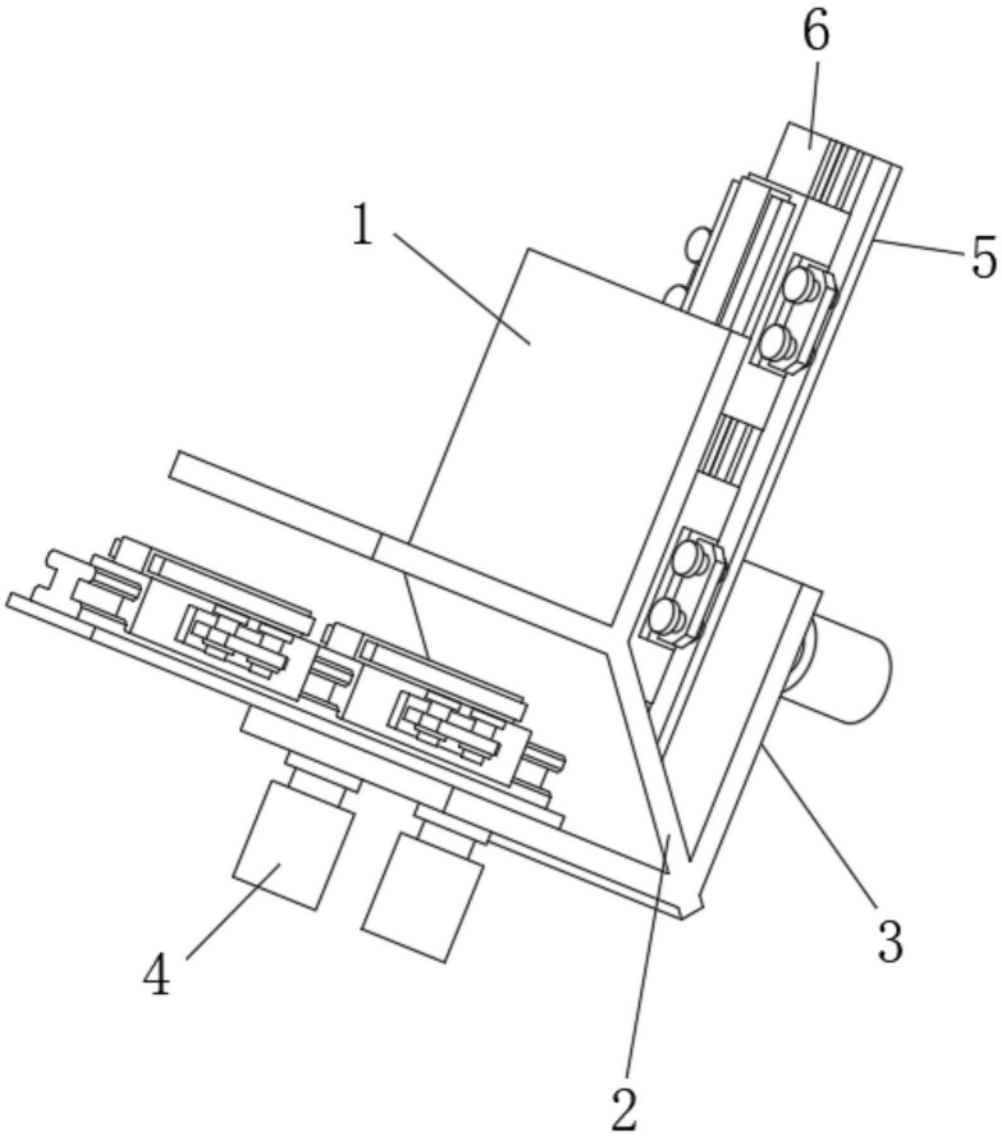

图2

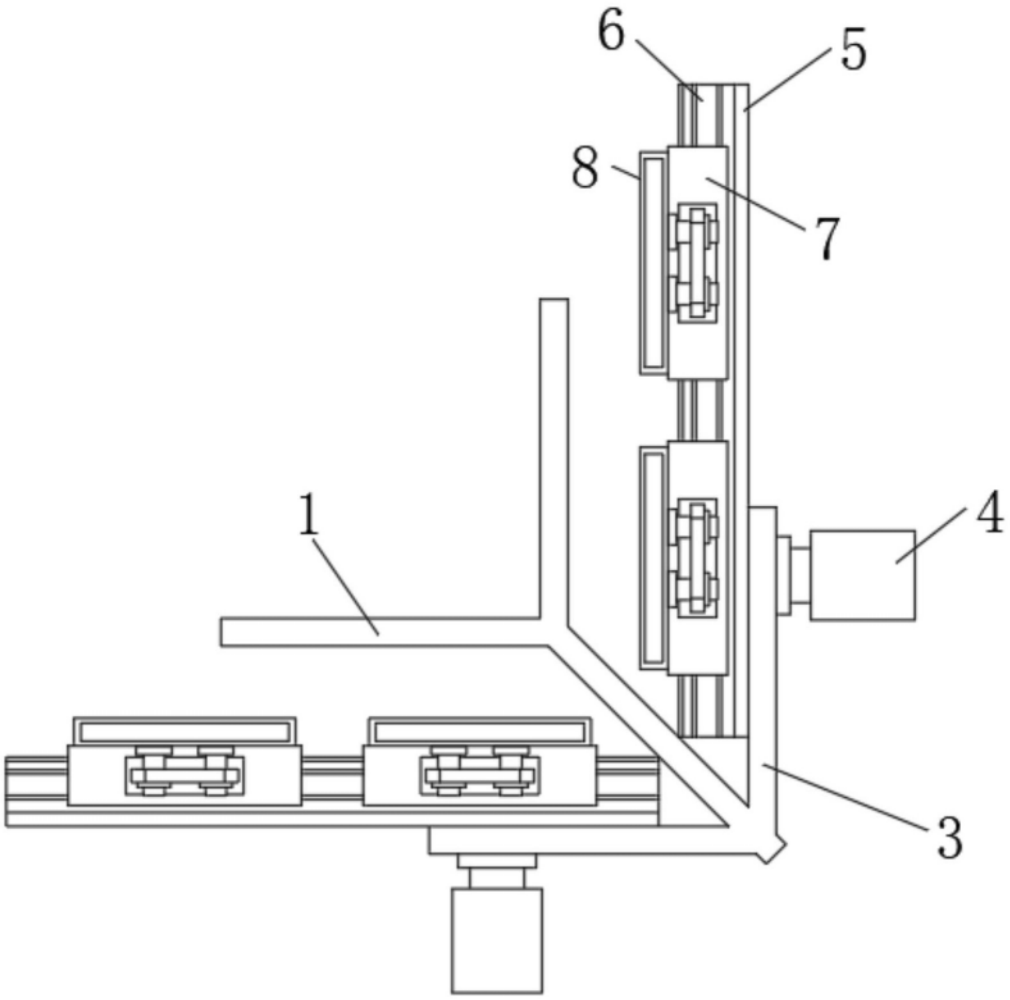

图3

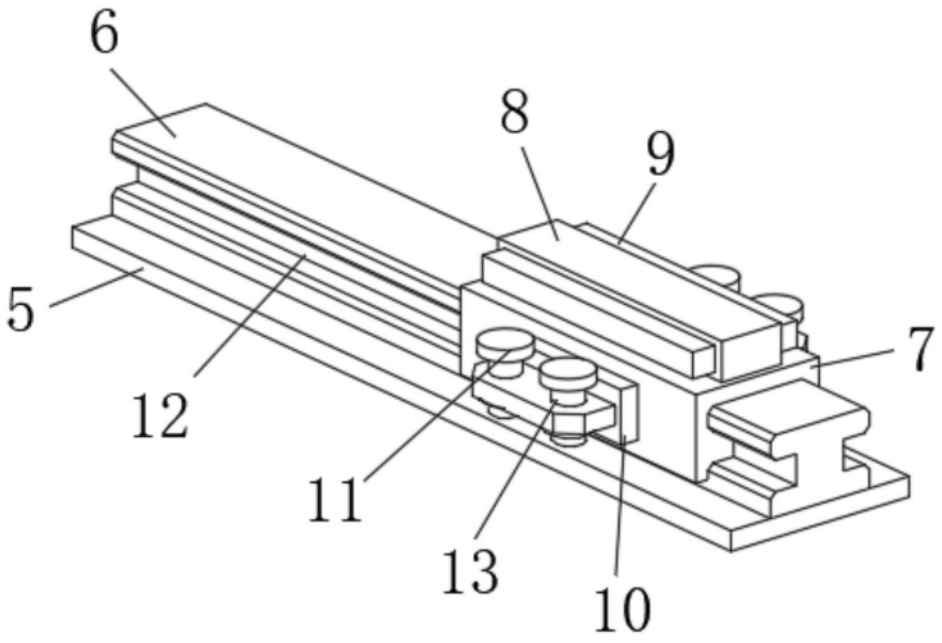

图4

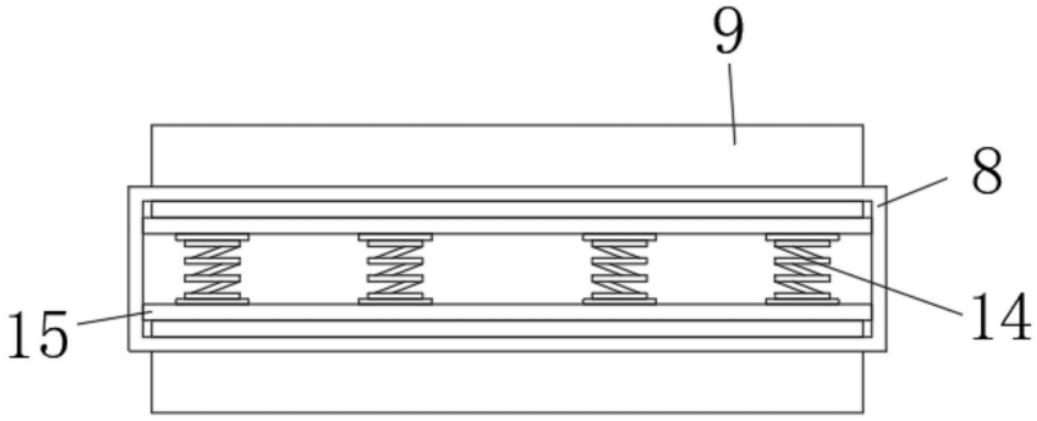

图5