[19] 中华人民共和国国家知识产权局

[51] Int. Cl.
A61B 6/04 (2006.01)
A61G 7/10 (2006.01)
A61G 7/005 (2006.01)

[12] 实用新型专利说明书

专利号 ZL 200720194519.3

[45] 授权公告日 2008 年 8 月 6 日

[11] 授权公告号 CN 201094631Y

[22] 申请日 2007.11.14

[21] 申请号 200720194519.3

[73] 专利权人 刘 军

地址 272100 山东省兖州市健康街 1 号兖州市人民医院 CT 室

[72] 发明人 刘 军

权利要求书 1 页 说明书 2 页 附图 1 页

[54] 实用新型名称

一种 CT 检查床

[57] 摘要

一种 CT 检查床，属于医疗器械技术领域。本实用新型的技术方案是：包括床板和床腿，其特征是在头端床腿上固定设有液压升降器，床板的脚端固定设有脚踏板。本实用新型结构简单，使用方便，在给颈椎病等患者进行 CT 检查时，能够携助患者完成躺下起来动作，减轻了患者的痛苦。

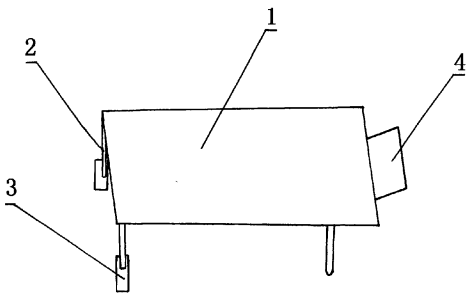

1、一种CT检查床，包括床板（1）和床腿（2），其特征是：在头端床腿（2）上固定设有液压升降器（3），床板（1）的脚端固定设有脚踏板（4）。

一种ＣＴ检查床

技术领域:本实用新型属于医疗器械技术领域，具体地讲是一种ＣＴ检查床。

背景技术：目前对有些病人，如颈椎病人进行ＣＴ检查时，由于床面是刚性的不能调节，病人躺下起来完全靠自身控制，易造成眩晕，还有可能造成病人摔伤、扭伤等，给患者带来了极大的痛苦。

发明内容：本实用新型的目的是提供一种在给颈椎病等患者进行ＣＴ检查时，能够携助患者完成躺下起来动作，减轻患者痛苦的ＣＴ检查床。

本实用新型的技术方案是：包括床板和床腿，其特征是在头端床腿上固定设有液压升降器，床板的脚端固定设有脚踏板。

本实用新型的有益效果是：本实用新型结构简单，使用方便，在给颈椎病等患者进行ＣＴ检查时，能够携助患者完成躺下起来动作，减轻了患者的痛苦。

附图说明：附图１为本实用新型的结构示意图。

图中１、床板，２、床腿，３、液压升降器，４、脚踏板。

具体实施方式：包括床板 1 和床腿 2，其特征是在头端床腿 2 上固定设有液压升降器 3，床板 1 的脚端固定设有脚踏板 4 。在给颈椎病等患者进行ＣＴ检查时，让病人站在脚踏板 4 上，调节液压升降器 3，使床板 1 缓慢放平进行检查，检查完毕后再次调节液压升降器 3，使床板 1 缓慢升到直立位置即可。

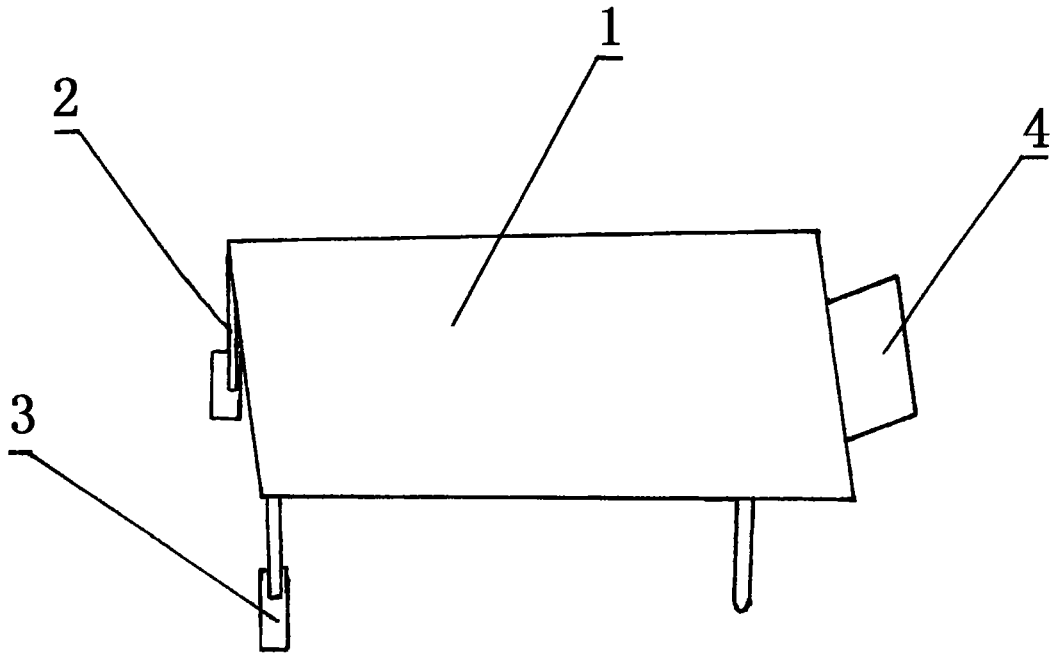

图 1