(19)中华人民共和国国家知识产权局

(12)实用新型专利

(10)授权公告号 CN 207974711 U
(45)授权公告日 2018.10.16

(21)申请号 201721891584.1

(22)申请日 2017.12.29

(73)专利权人 佛山市索莱德门窗科技有限公司
地址 528200 广东省佛山市南海区狮山镇官窑红星白鹤田村富民三路自编13号

(72)发明人 黄静 黄少为 刘祥

(51)Int.Cl.
E06B 3/36(2006.01)
E06B 3/263(2006.01)

(ESM)同样的发明创造已同日申请发明专利

权利要求书1页 说明书3页 附图4页

(54)实用新型名称

隔热平开门窗框型材组件

(57)摘要

一种隔热平开门窗框型材组件，包括有第一构件、第二构件、第三构件、第四构件和隔热条：第一构件外侧面两端分别有密封胶条槽口，外侧面中部连接有腔体，腔体的两端分别有C形槽口，腔体的内侧面上有隔热条槽口；第二构件包括腔体，腔体的一侧有C形槽口，与该侧垂直的另一侧上有隔热条槽口；第三构件两端分别有C形槽口，一侧边上有隔热条槽口；第四构件上有两个扣位。其优点是：可以组合成门窗所需的框、扇型材。达到减少型材种类、降低生产成本，保管和安装方便的效果。

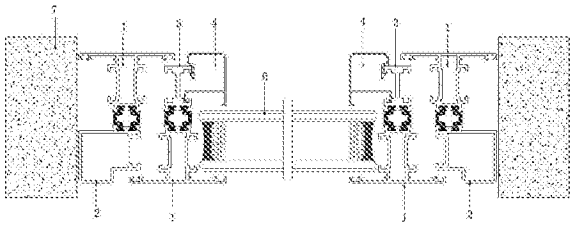

CN 207974711 U

1.一种隔热平开门窗框型材组件，包括第一构件，所述第一构件外侧面两端分别有密封胶条槽口，外侧面中部连接有腔体，腔体的两端分别有C形槽口，腔体的内侧面上有隔热条槽口。

2.根据权利要求1所述的一种隔热平开门窗框型材组件，其特征在于：包括第二构件，所述第二构件包括腔体，腔体的一侧有C形槽口，与该侧垂直的另一侧上有隔热条槽口。

3.根据权利要求1所述的一种隔热平开门窗框型材组件，其特征在于：包括第三构件，所述第三构件两端分别有C形槽口，一侧边上有隔热条槽口。

4.根据权利要求1所述的一种隔热平开门窗框型材组件，其特征在于：包括第四构件，所述第四构件上有两个扣位，该俩扣位与各构件的C形槽口端部的弯钩相适配，能使第四构件扣接于所述C形槽口上。

5.根据权利要求1所述的一种隔热平开门窗框型材组件，其特征在于：所述第一构件是对称结构，所述外侧面两端的密封胶条槽口，腔体的两端的C形槽口和腔体内侧面上的隔热条槽口沿腔体的中线对称布置。

6.根据权利要求2所述的一种隔热平开门窗框型材组件，其特征在于：所述第二构件的腔体是角码腔件。

7.根据权利要求3所述的一种隔热平开门窗框型材组件，其特征在于：所述第三构件是对称结构，所述的俩C形槽口和隔热条槽口对称布置。

隔热平开门窗框型材组件

技术领域

[0001] 本实用新型涉及有特殊断面的用于闭合开口的窗扇、门扇或类似侧边构件；涉及带有特殊隔绝结构的框架，尤指一种隔热平开门窗框型材组件。

背景技术

[0002] 伴随房地产业的蓬勃发展，用户对于铝合金门窗的需求也大大增加，目前的铝合金门窗采用铝合金隔热型材，隔热式门窗型材的其中一种加工方式是穿条式加工方式，该穿条式隔热型材的加工方法是：将独立的两个型材分断面构件经过表面处理后，进行开齿、穿条以及辊压组合。

[0003] 目前的铝合金门窗隔热型材种类多，型材组合方式都需要各种形状尺寸功能的型材组合来满足不同的用途及需求，这种做法带来的问题是，每增加一种门窗厚度的需求，制造商就需要增开一个新尺寸的模具，该种做法增加了制造成本。而且型材开的种类多，框、扇面宽度尺寸大，玻璃可视面积少，体验感差。

发明内容

[0004] 针对现有技术的缺点，本实用新型的目的在于提供一种隔热平开门窗框型材组件。旨在将多种框料组合成不同的形态，达到减少型材种类、降低生产成本，保管和安装方便的效果。

[0005] 本实用新型解决其技术问题所采用的技术方案是：提供一种隔热平开门窗框型材组件，其特征在于：包括第一构件，所述第一构件外侧面两端分别有密封胶条槽口，外侧面中部连接有腔体，腔体的两端分别有C形槽口，腔体的内侧面上有隔热条槽口。

[0006] 进一步地：

[0007] 所述隔热平开门窗框型材组件包括第二构件，所述第二构件包括腔体，腔体的一侧有C形槽口，与该侧垂直的另一侧上有隔热条槽口。

[0008] 所述隔热平开门窗框型材组件包括第三构件，所述第三构件两端分别有C形槽口，一侧边上有隔热条槽口。

[0009] 所述隔热平开门窗框型材组件包括第四构件，所述第四构件上有两个扣位，该俩扣位与各构件的C形槽口端部的弯钩相适配，能使第四构件扣接于所述C形槽口上。

[0010] 所述第一构件外侧面上有相连的两个组角片槽口。

[0011] 所述第一构件是对称结构，所述外侧面两端的密封胶条槽口，腔体的两端的C形槽口和腔体内侧面上的隔热条槽口沿腔体的中线对称布置。

[0012] 所述第二构件的腔体是角码腔件。

[0013] 所述第三构件是对称结构，所述的俩C形槽口和隔热条槽口对称布置。

[0014] 本实用新型的有益效果是：可以组合成门窗所需的框、扇型材。达到减少型材种类、降低生产成本，保管和安装方便的效果。并且可使门窗扇关闭后跟框型材同一平面，增加美观度。本实用新型的多种组合可以做内平开门窗(往里面开)，也可以做外平开门窗(往

外面开)。

附图说明

[0015] 下面结合附图对本实用新型作进一步的描述。

[0016] 图1是本实用新型第一构件1的横截面结构示意图。

[0017] 图2是本实用新型第二构件2的横截面结构示意图。

[0018] 图3是本实用新型第三构件3的横截面结构示意图。

[0019] 图4是本实用新型第四构件4的横截面结构示意图。

[0020] 图5是本实用新型隔热条5的横截面结构示意图。

[0021] 图6是本实用新型使用状态一(组成扇框)示意图。

[0022] 图7是本实用新型使用状态二(组成中柱)示意图。

[0023] 图8是本实用新型安装使用状态一示意图。

[0024] 图9是本实用新型安装使用状态二示意图。

[0025] 图10是本实用新型安装使用状态三示意图。

[0026] 图中:1为第一构件、2为第二构件、3为第三构件、4为第四构件、5为隔热条、6为门扇玻璃、7为墙体。

[0027] 在第一构件1中:10为腔体、11为密封胶条槽口、12为门扇玻璃凹位、13为组角片槽口、14为组角片槽口、15为密封胶条槽口、16为C形槽口、17为隔热条槽口、18为C形槽口、19为门扇玻璃凹位;

[0028] 在第二构件2中:21为腔体、22为隔热条槽口、23为C形槽口;

[0029] 在第三构件3中:31、32为C形槽口、33为隔热条槽口;

[0030] 在第四构件4中:41为第一扣位、42为第二扣位。

具体实施方式

[0031] 参见附图,本实用新型一种隔热平开门窗框型材组件,其特征在于:包括第一构件1,所述第一构件1外侧面两端分别有密封胶条槽口11、15,外侧面中部连接有腔体10,腔体10的两端分别有C形槽口16、18,腔体10的内侧面上有隔热条槽口17。

[0032] 进一步地:

[0033] 所述隔热平开门窗框型材组件包括第二构件2,所述第二构件2包括腔体21,腔体21的一侧有C形槽口23,与该侧垂直的另一侧上有隔热条槽口22。

[0034] 所述隔热平开门窗框型材组件包括第三构件3,所述第三构件3两端分别有C形槽口31、32,一侧边上有隔热条槽口33。

[0035] 所述隔热平开门窗框型材组件包括第四构件4,所述第四构件4上有两个扣位41、42,该俩扣位41、42与各构件的C形槽口端部的弯钩相适配,能使第四构件扣接于所述C形槽口上。

[0036] 在本实用新型的实施例中:

[0037] 所述第一构件1外侧面上有相连的两个组角片槽口。

[0038] 所述第一构件1是对称结构,所述外侧面两端的密封胶条槽口11、15,腔体10的两端的C形槽口16、18和腔体10内侧面上的隔热条槽口17沿腔体10的中线对称布置。

[0039] 所述第二构件2的腔体21是角码腔件。

[0040] 所述第三构件3是对称结构，所述的俩C形槽口31、32和隔热条槽口33对称布置。

[0041] 所述第四构件4的俩扣位41、42与各构件的C形槽口端部的弯钩相适配。能使第四构件4扣接于所述C形槽口上。

[0042] 本实用新型的型材组件可以组合成门窗所需的框、扇型材。并且可使门窗扇关闭后跟框型材同一平面，增加美观度。本实用新型的多种组合可以做内平开门窗(往里面开)，也可以做外平开门窗(往外面开)。

[0043] 把门窗安装固定在墙壁上，操作开关的五金配件装配好后，最后再把玻璃放入玻璃安装凹位，周边再用铝压线型材固定玻璃，安装轻松方便。

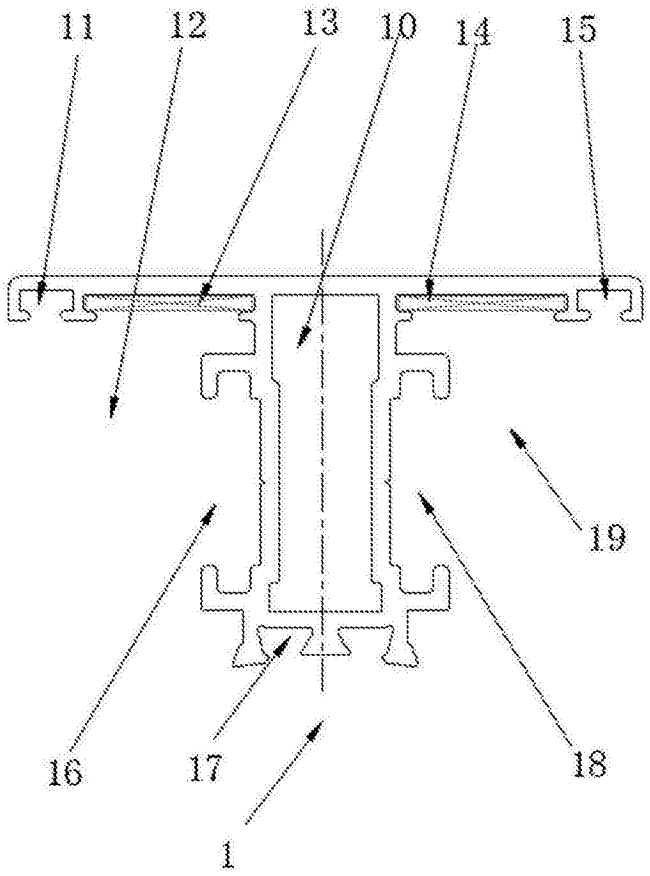

图1

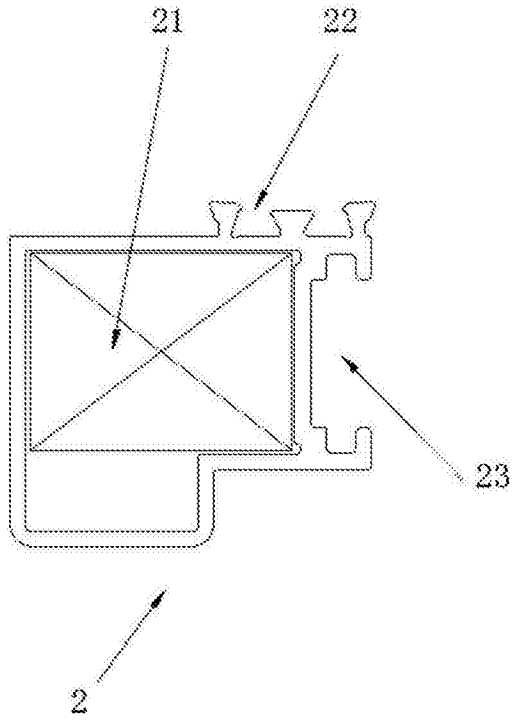

图2

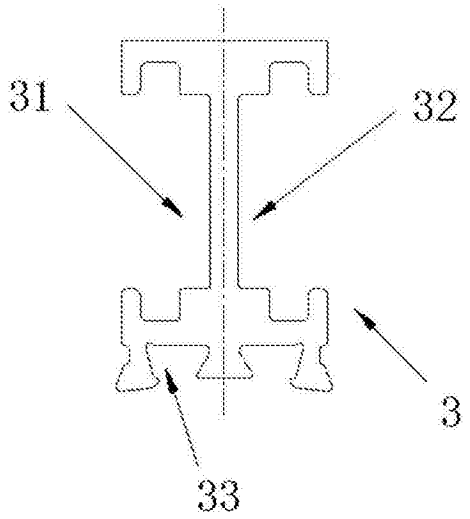

图3

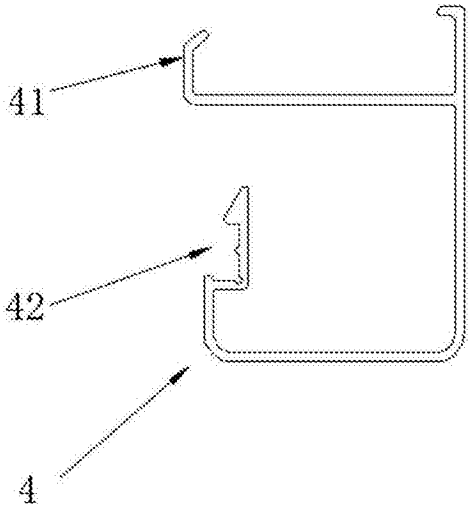

图4



图5

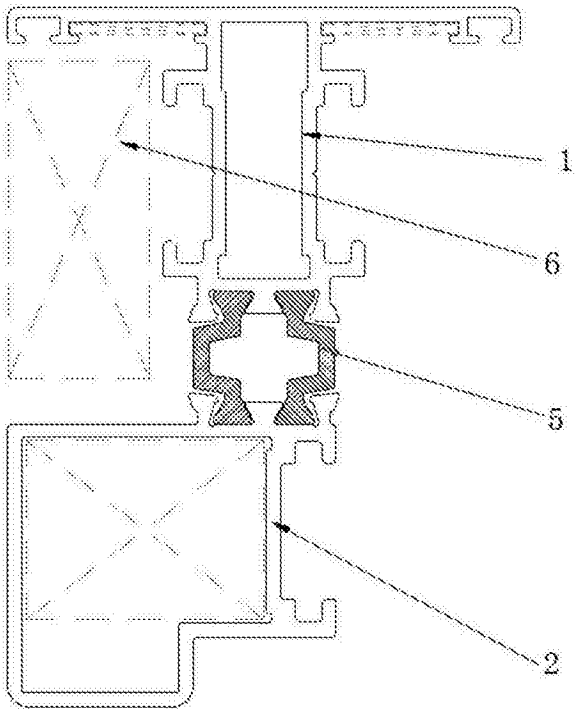

图6

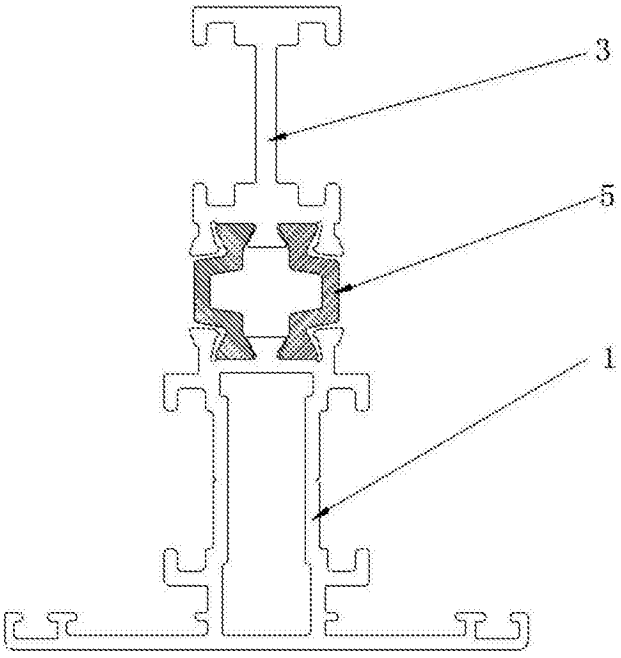

图7

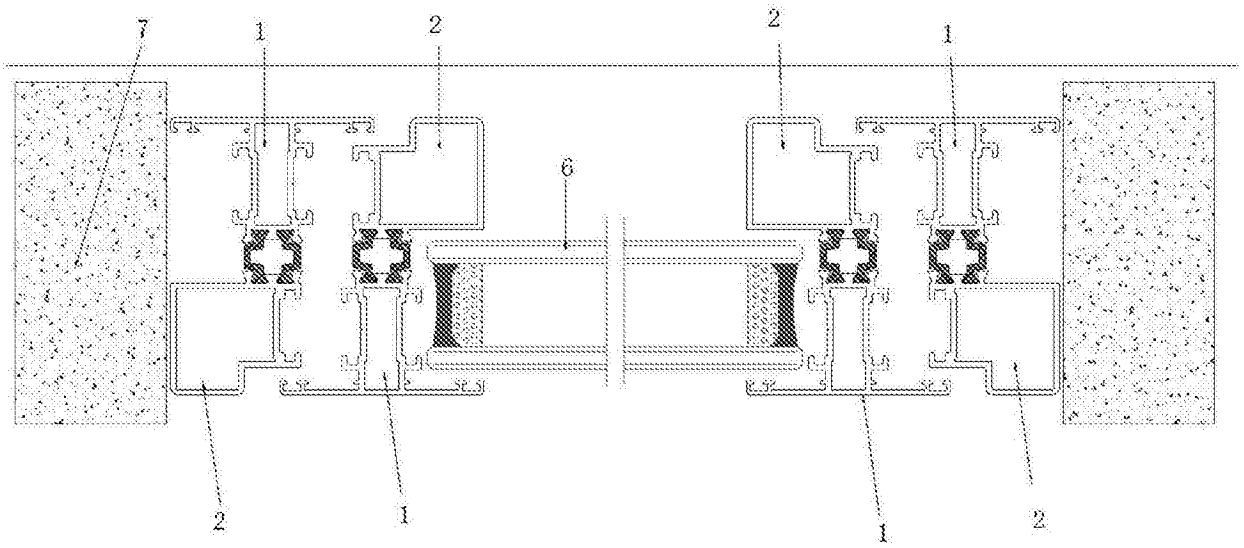

图8

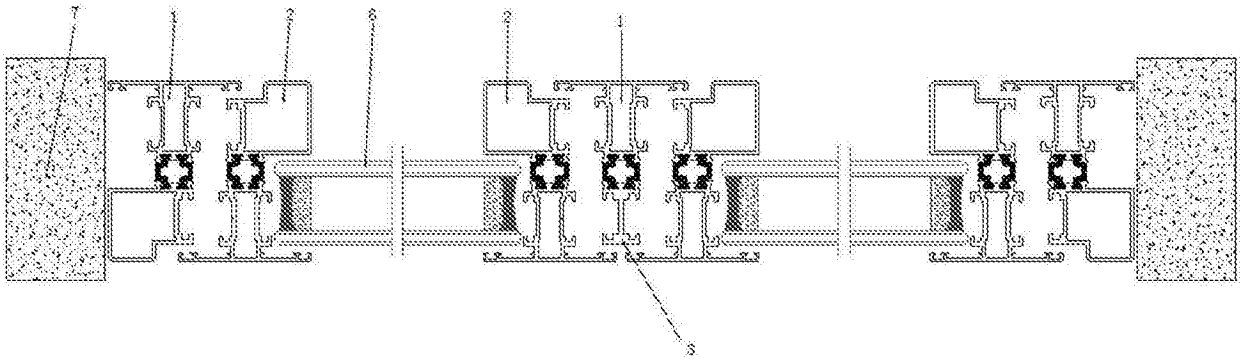

图9

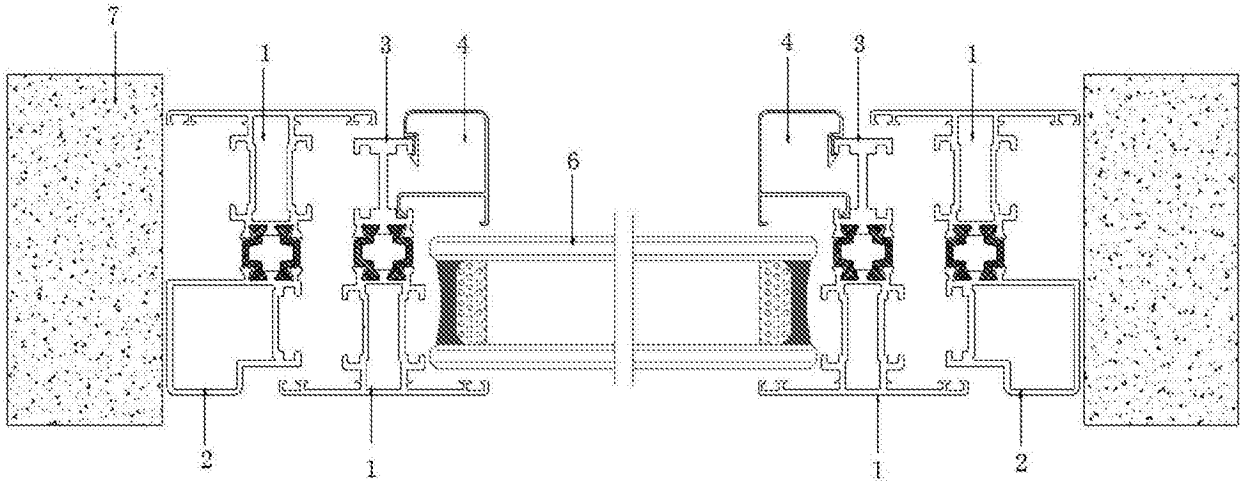

图10