(19)中华人民共和国国家知识产权局

(12)实用新型专利

(10)授权公告号 CN 202445724 U
(45)授权公告日 2012.09.26

(21)申请号 201220052056.8

(22)申请日 2012.02.17

(73)专利权人 中南林业科技大学
地址 410004 湖南省长沙市天心区韶山南路498号

(72)发明人 贺超英

(51)Int.Cl.
A47G 19/22(2006.01)

权利要求书 1 页 说明书 1 页 附图 1 页

(54)实用新型名称

一种新型饮水杯

(57)摘要

本实用新型公开了一种新型饮水杯，包括主杯体、杯盖和附杯；杯盖扣装在主杯体上端，附杯套装在主杯体下端。附杯与杯体通过螺纹连接。该新型饮水杯使用方便、实用性好。

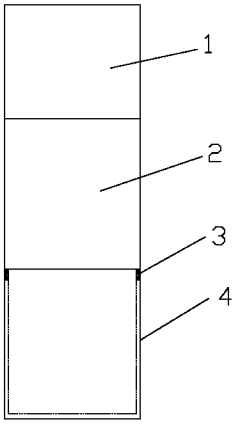

CN 202445724 U

1. 一种新型饮水杯，其特征在于，包括主杯体、杯盖和附杯；杯盖扣装在主杯体上端，附杯套装在主杯体下端。

2. 根据权利要求 1 所述的新型饮水杯，其特征在于，附杯与杯体通过螺纹连接。

一种新型饮水杯

技术领域

[0001] 本实用新型涉及一种新型饮水杯。

背景技术

[0002] 现有的很多饮水杯，虽然杯盖也同时具有水杯（小杯）的功能，但是，一者杯盖的容量较小，二者，如果需要喝水的人不止 1 人，则还需要另一水杯才能满足卫生的要求。

实用新型内容

[0003] 本实用新型所要解决的技术问题是提供一种新型的新型饮水杯，该新型饮水杯使用方便、实用性好。

[0004] 实用新型的技术解决方案如下：

[0005] 一种新型饮水杯，包括主杯体、杯盖和附杯；杯盖扣装在主杯体上端，附杯套装在主杯体下端。

[0006] 附杯与杯体通过螺纹连接。

[0007] 有益效果：

[0008] 本实用新型的新型饮水杯，在主杯体下端设置了附杯，而且附杯通过螺纹与主杯体连接，易于安装和拆卸，方便实用。采用这种新型饮水杯，由于增加了一个附杯，使得饮水杯的功能得到了很大的扩展。

附图说明

[0009] 图 1 是实施例 1 的新型饮水杯的结构示意图。

[0010] 标号说明：1- 杯盖，2- 主杯体，3- 螺纹，4- 附杯。

具体实施方式

[0011] 以下将结合附图和具体实施例对本实用新型做进一步详细说明：

[0012] 实施例 1：

[0013] 如图 1 所示，一种新型饮水杯，包括主杯体、杯盖和附杯；杯盖扣装在主杯体上端，附杯套装在主杯体下端。附杯与杯体通过螺纹连接，即主杯体上设有外螺纹，附杯上设有内螺纹，所述的外螺纹与内螺纹相适配，便于附杯方便地安装或拆卸。

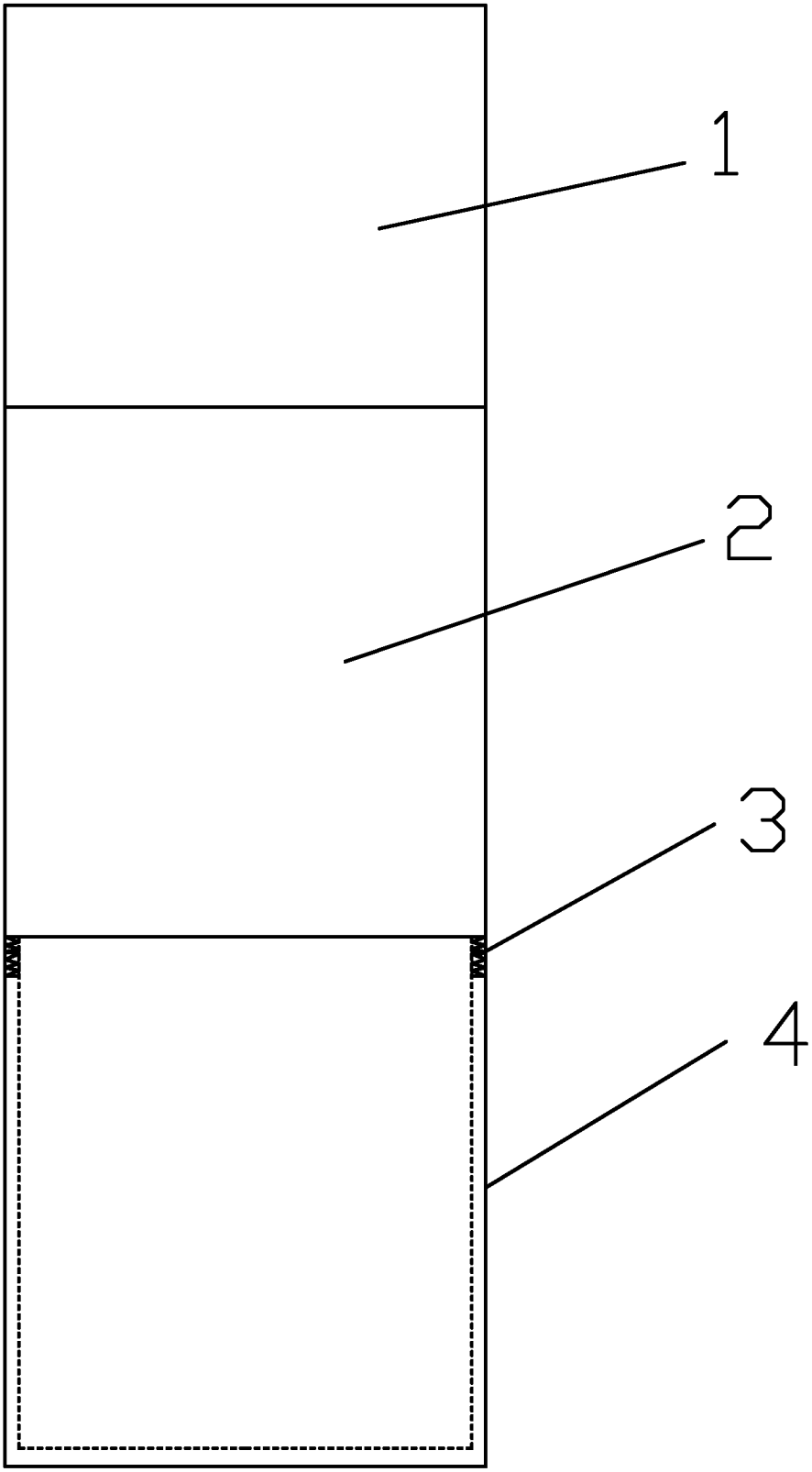

图 1