(19)中华人民共和国国家知识产权局

(12)发明专利申请

(10)申请公布号 CN 105412955 A
(43)申请公布日 2016.03.23

(21)申请号 201510912345.9

(22)申请日 2015.12.11

(71)申请人 哈尔滨墨医生物技术有限公司
地址 150046 黑龙江省哈尔滨市香坊区军民街24号立汇格林小镇B5栋2单元8层1号

(72)发明人 戴路

(51)Int.Cl.
A61L 2/07(2006.01)

权利要求书1页 说明书2页 附图1页

(54)发明名称

一种蒸汽式灭菌装置

(57)摘要

一种蒸汽式灭菌装置，包括灭菌桶、蒸汽发生装置、热风装置，所述灭菌桶下端装置蒸汽发生装置，所述蒸汽发生装置下端装置热风装置；所述蒸汽发生装置左右两端各通过一个蒸汽输送管连接灭菌桶；所述热风装置通过左端热风送风管连接灭菌桶；所述灭菌桶内部中间设置物料烘干置放架，所述物料烘干置放架由上下三个物料置放托盘与中间托盘支撑柱构成，所述托盘支撑柱底端装置在灭菌桶内部底面中间。本发明的一种蒸汽式灭菌装置，能够解决常规消毒方法处理中的不足、实现高效快速和安全的灭菌，同时操作便捷简单；还可应用于研究机构、微生物和质量控制实验室、制药和食品行业。

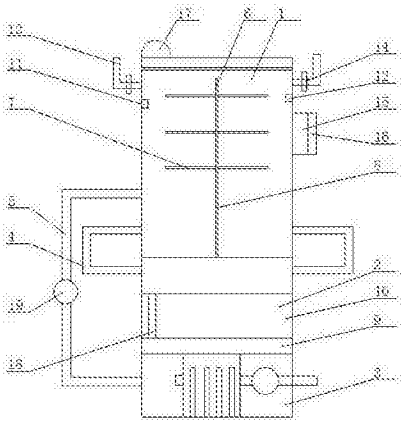

CN 105412955 A

1.一种蒸汽式灭菌装置，包括灭菌桶、蒸汽发生装置、热风装置，其特征在于：所述灭菌桶下端装置蒸汽发生装置，所述蒸汽发生装置下端装置热风装置；所述蒸汽发生装置左右两端各通过一个蒸汽输送管连接灭菌桶；所述热风装置通过左端热风送风管连接灭菌桶；所述灭菌桶内部中间设置物料烘干置放架，所述物料烘干置放架由上下三个物料置放托盘与中间托盘支撑柱构成，所述托盘支撑柱底端装置在灭菌桶内部底面中间；所述蒸汽发生装置由高温加热装置、加热水箱构成，所述高温加热装置设置在加热水箱底端；所述热风装置由吸气管、吸风机、空气加热室、集气室构成，所述吸气管连接吸风机，所述吸风机将空气吸入至空气加热室中，空气加热后进入集气室，然后通过热风送风管进入灭菌桶内部。

2.根据权利要求1所述的一种蒸汽式灭菌装置，其特征在于：所述灭菌桶内部左侧壁上装置压力传感器、内部右侧壁上装置温度传感器；所述灭菌桶外壁左上端装置安全阀，外壁右上端装置排气阀，右端中间装置控制器，所述控制器上装置LED控制显示屏；所述灭菌桶顶端装置报警器。

3.根据权利要求1所述的一种蒸汽式灭菌装置，其特征在于：所述加热水箱内部装置水位检测器。

4.根据权利要求1所述的一种蒸汽式灭菌装置，其特征在于：所述热风送风管上装置送风机。

一种蒸汽式灭菌装置

技术领域

[0001] 本发明涉及一种灭菌装置，特别是涉及一种蒸汽式灭菌装置。

背景技术

[0002] 当今社会，人们已经对医疗事故产生了恐惧，尤其医疗事故中有很多因素来自二次感染，即医疗过程对使用器械的安全灭菌处理过程欠缺，随着社会生活提高，病毒病菌也在不断的变异出新，针对病毒的研究具有滞后性，人们一直在探索并希望能够有个高效安全处理各类病毒的方法，常规消毒方法难以达到医疗器械更高的灭菌要求，尤其是应急循环使用器械受到限制，造成抢救时间差，不能很好的展开医疗救助活动。

发明内容

[0003] 本发明的目的是提供一种蒸汽式灭菌装置，可以有效消除医疗器械中的病菌病毒，消除治疗过程中的安全隐患，消毒灭菌速度快、效率高、效果好。

[0004] 本发明的目的通过以下技术方案来实现：

一种蒸汽式灭菌装置，包括灭菌桶、蒸汽发生装置、热风装置，所述灭菌桶下端装置蒸汽发生装置，所述蒸汽发生装置下端装置热风装置；所述蒸汽发生装置左右两端各通过一个蒸汽输送管连接灭菌桶；所述热风装置通过左端热风送风管连接灭菌桶；所述灭菌桶内部中间设置物料烘干置放架，所述物料烘干置放架由上下三个物料置放托盘与中间托盘支撑柱构成，所述托盘支撑柱底端装置在灭菌桶内部底面中间；所述蒸汽发生装置由高温加热装置、加热水箱构成，所述高温加热装置设置在加热水箱底端；所述热风装置由吸气管、吸风机、空气加热室、集气室构成，所述吸气管连接吸风机，所述吸风机将空气吸入至空气加热室中，空气加热后进入集气室，然后通过热风送风管进入灭菌桶内部。

[0005] 所述灭菌桶内部左侧壁上装置压力传感器、内部右侧壁上装置温度传感器；所述灭菌桶外壁左上端装置安全阀，外壁右上端装置排气阀，右端中间装置控制器，所述控制器上装置LED控制显示屏；所述灭菌桶顶端装置报警器。

[0006] 所述加热水箱内部装置水位检测器。

[0007] 所述热风送风管上装置送风机。

[0008] 本发明的有益效果：本发明的一种蒸汽式灭菌装置，可以有效消除医疗器械中的病菌病毒，消除治疗过程中的安全隐患，消毒灭菌速度快、效率高、效果好。

附图说明

[0009] 图1是本发明的内部结构示意图；

图中，1-灭菌桶；2-蒸汽发生装置；3-热风装置；4-蒸汽输送管；5-热风送风管；6-物料烘干置放架；7-物料置放托盘；8-托盘支撑柱；9-高温加热装置；10-加热水箱；11-压力传感器；12-温度传感器；13-安全阀；14-排气阀；15-控制器；16-LED控制显示屏；17-报警器；18-水位检测器；19-送风机。

具体实施方式

[0010] 下面结合附图对本发明作进一步详细说明。

[0011] 实施例1

一种蒸汽式灭菌装置，包括灭菌桶1、蒸汽发生装置2、热风装置3，所述灭菌桶1下端装置蒸汽发生装置2，所述蒸汽发生装置2下端装置热风装置3；所述蒸汽发生装置2左右两端各通过一个蒸汽输送管4连接灭菌桶1；所述热风装置3通过左端热风送风管5连接灭菌桶1；所述灭菌桶1内部中间设置物料烘干置放架6，所述物料烘干置放架6由上下三个物料置放托盘7与中间托盘支撑柱8构成，所述托盘支撑柱8底端装置在灭菌桶1内部底面中间；所述蒸汽发生装置2由高温加热装置9、加热水箱10构成，所述高温加热装置9设置在加热水箱10底端；所述热风装置3由吸气管、吸风机、空气加热室、集气室构成，所述吸气管连接吸风机，所述吸风机将空气吸入至空气加热室中，空气加热后进入集气室，然后通过热风送风管5进入灭菌桶1内部。

[0012] 实施例2

所述灭菌桶1内部左侧壁上装置压力传感器11、内部右侧壁上装置温度传感器12；所述灭菌桶1外壁左上端装置安全阀13，外壁右上端装置排气阀14，右端中间装置控制器15，所述控制器15上装置LED控制显示屏16；所述灭菌桶1顶端装置报警器17。

[0013] 实施例3

所述加热水箱10内部装置水位检测器18。

[0014] 实施例4

所述热风送风管5上装置送风机19。

[0015] 实施例5

本发明的一种蒸汽式灭菌装置，采用蒸汽发生装置产生的高压蒸汽进行消毒灭菌，消毒后采用热风装置进行烘干灭菌，能够解决常规消毒方法处理中的不足、实现高效快速和安全的灭菌，同时操作便捷简单；还可应用于研究机构、微生物和质量控制实验室、制药和食品行业。

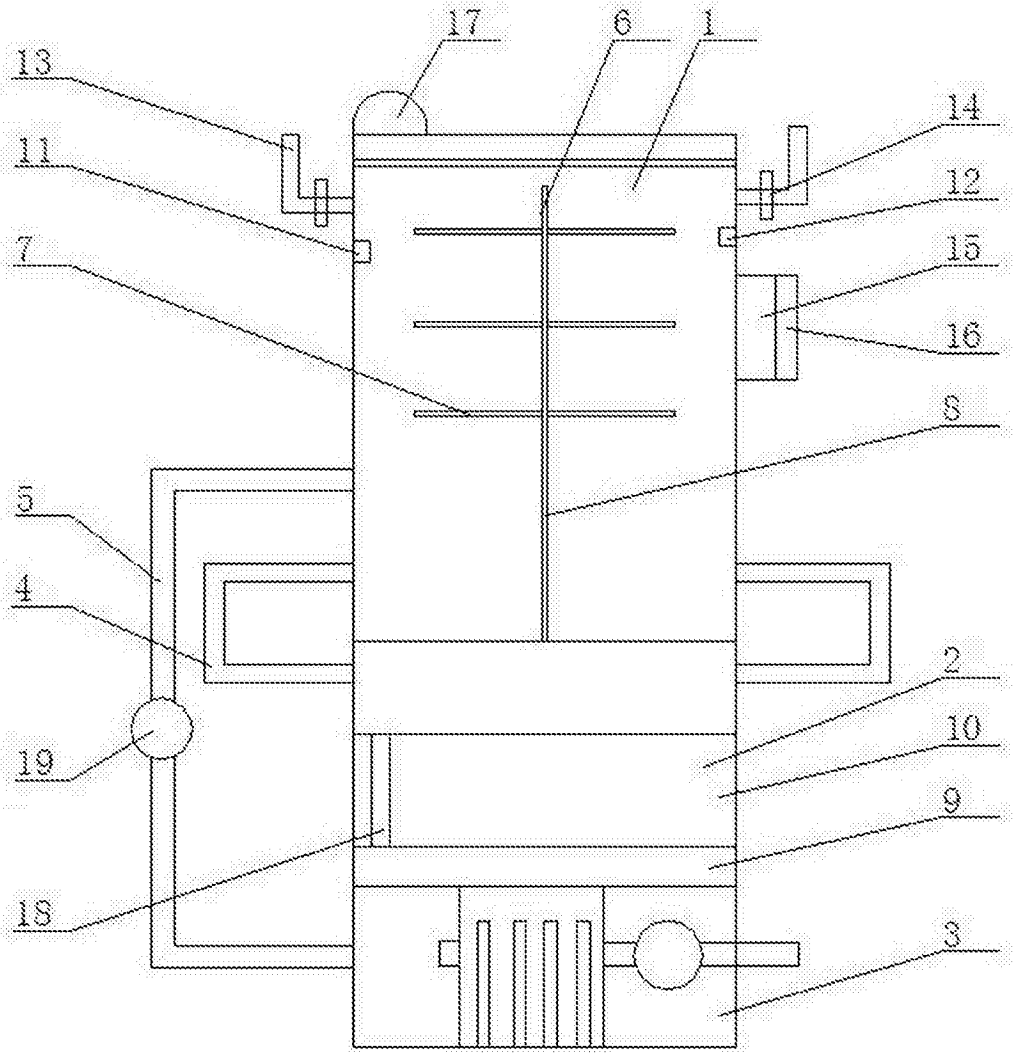

图1