(19)中华人民共和国国家知识产权局

(12)实用新型专利

(10)授权公告号 CN 202876041 U
(45)授权公告日 2013.04.17

(21)申请号 201220605211.4

(22)申请日 2012.11.04

(73)专利权人 辛红波
地址 251700 山东省惠民县糖坊街6号山东省滨州市中心医院

(72)发明人 辛红波

(51)Int.Cl.
*A61M 25/02*(2006.01)

权利要求书 1 页 说明书 1 页 附图 1 页

(54)实用新型名称

上消化道插管固定器

(57)摘要

上消化道插管固定器，属于医疗用具技术领域。本实用新型的技术方案是：包括弹力口罩，其特征是在弹力口罩中央设有胶管孔，胶管孔上设有胶管夹，弹力口罩的边缘上设有弹力头套。本实用新型结构简单，在给上消化道病人进行插管时操作简便、省时省力，且能够牢固固定胶管，避免引发交叉反应，减轻了医务人员的工作难度。

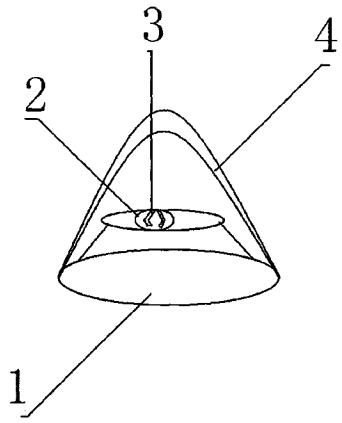


CN 202876041 U

1. 上消化道插管固定器，包括弹力口罩 (1)，其特征是：在弹力口罩 (1) 中央设有胶管孔 (2)，胶管孔 (2) 上设有胶管夹 (3)，弹力口罩 (1) 的边缘上设有弹力头套 (4)。

# 上消化道插管固定器

[0001] 技术领域：本实用新型属于医疗用具技术领域，具体地讲是一种上消化道插管固定器。

[0002] 背景技术：目前，临床上在给上消化道病人进行插管时，大多用胶布将胶管固定在病人面颊部，这样操作十分麻烦、费时费力，且固定不牢固，易引发过敏反应，给医务人员增加了工作难度。

[0003] 发明内容：本实用新型的目的是提供一种在给上消化道病人进行插管时操作简便、省时省力，且能够牢固固定胶管，避免引发交叉反应的上消化道插管固定器。

[0004] 本实用新型的技术方案是：包括弹力口罩，其特征是在弹力口罩中央设有胶管孔，胶管孔上设有胶管夹，弹力口罩的边缘上设有弹力头套。

[0005] 本实用新型的有益效果是：本实用新型结构简单，在给上消化道病人进行插管时操作简便、省时省力，且能够牢固固定胶管，避免引发交叉反应，减轻了医务人员的工作难度。

[0006] 附图说明：附图 1 为本实用新型的结构示意图。

[0007] 图中 1、弹力口罩，2、胶管孔，3、胶管夹，4、弹力头套。

[0008] 具体实施方式：包括弹力口罩 1，其特征是在弹力口罩 1 中央设有胶管孔 2，胶管孔 2 上设有胶管夹 3，弹力口罩 1 的边缘上设有弹力头套 4。在给上消化道病人进行插管时，将弹力口罩 1 罩在病人口上，弹力头套 4 固定在头枕部，胶管通过胶管孔 2 插入上消化道内，胶管夹 3 固定胶管即可。

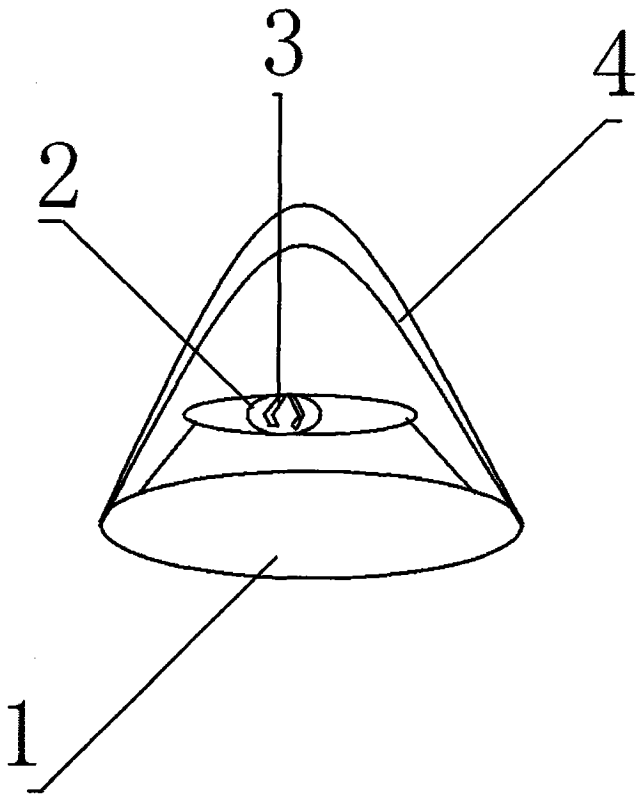


图 1