(19)国家知识产权局

(12)实用新型专利

(10)授权公告号 CN 218880307 U
(45)授权公告日 2023.04.18

(21)申请号 202222863211.0

(22)申请日 2022.10.28

(73)专利权人 彭发
地址 510000 广东省广州市高新技术产业开发区科学城开源大道11号

(72)发明人 彭发

(74)专利代理机构 深圳市洪荒之力专利代理有限公司 44541
专利代理师 谢艳红

(51)Int.Cl.
D06B 3/10(2006.01)
D06B 15/00(2006.01)
D06B 23/04(2006.01)
D06B 23/02(2006.01)
D06B 23/00(2006.01)

权利要求书1页 说明书4页 附图4页

(54)实用新型名称

一种纺织用纺织布湿润装置

(57)摘要

本实用新型公开了一种纺织用纺织布湿润装置，涉及纺织技术领域，包括支撑架，支撑架的内壁转动安装有电动传送带，电动传送带的上表面固定安装有支撑箱，支撑箱的外壁一侧固定安装有第一电机，第一电机的输出轴贯穿于支撑箱内并固定连接有旋转盘，旋转盘与电动传送带贴合连接，支撑箱的内壁固定连接有水箱，支撑箱的内壁两侧固定连接有遮挡板，电动传送带的下表面固定连接有限制块。该纺织用纺织布湿润装置，通过电动传送带、支撑箱、第一电机、旋转盘、水箱、限制块、压布块和固定块之间的配合设置，纺织布能在电动传送带的上表面进行水平移，将纺织布传送至水箱的内，对纺织进行全方位润湿操作。

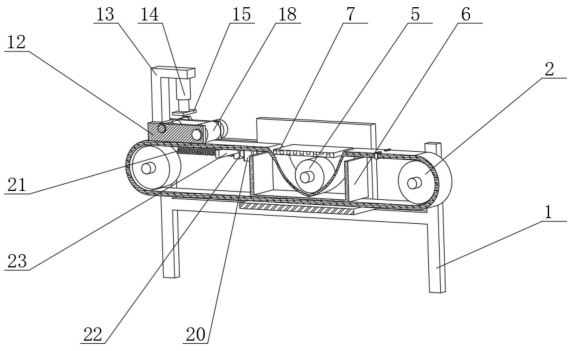

CN 218880307 U

1.一种纺织用纺织布湿润装置,包括支撑架(1),其特征在于:所述支撑架(1)的内壁转动安装有电动传送带(2),所述电动传送带(2)的上表面固定安装有支撑箱(3),所述支撑箱(3)的外壁一侧固定安装有第一电机(4),所述第一电机(4)的输出轴贯穿于支撑箱(3)内并固定连接有旋转盘(5),所述旋转盘(5)与电动传送带(2)贴合连接,所述支撑箱(3)的内壁固定连接有水箱(6),所述支撑箱(3)的内壁两侧固定连接有遮挡板(7),所述电动传送带(2)的下表面固定连接有限制块(8),所述限制块(8)为凵字形,所述限制块(8)的两端对称转动连接有压布块(9)。

2.根据权利要求1所述的一种纺织用纺织布湿润装置,其特征在于:所述支撑架(1)的内壁固定连接有第二支撑板(16),所述第二支撑板(16)与支撑箱(3)固定连接。

3.根据权利要求2所述的一种纺织用纺织布湿润装置,其特征在于:所述第二支撑板(16)的上表面对称固定连接有固定块(10),所述固定块(10)的内部转动连接有限位杆(11)。

4.根据权利要求3所述的一种纺织用纺织布湿润装置,其特征在于:所述限位杆(11)的外壁固定连接有限位架(12),所述限位架(12)为凵字形,所述限位架(12)的上表面固定连接有第一支撑块(13)。

5.根据权利要求4所述的一种纺织用纺织布湿润装置,其特征在于:所述第一支撑块(13)为L形,所述第一支撑块(13)的下表面固定安装有电动伸缩杆(14),所述电动伸缩杆(14)的输出端固定连接有压板(15)。

6.根据权利要求5所述的一种纺织用纺织布湿润装置,其特征在于:所述限位架(12)远离的限位杆(11)的一端转动连接有转动杆(17),所述转动杆(17)的外壁转动连接有转轮(18)。

7.根据权利要求6所述的一种纺织用纺织布湿润装置,其特征在于:所述转动杆(17)的两端对称转动连接有滚动轮(19),所述第二支撑板(16)的下边面固定安装有第二电机(20)。

8.根据权利要求7所述的一种纺织用纺织布湿润装置,其特征在于:所述第二电机(20)的输出轴固定连接有丝杆(21),所述丝杆(21)与支撑架(1)转动连接。

9.根据权利要求8所述的一种纺织用纺织布湿润装置,其特征在于:所述丝杆(21)的外壁螺纹连接有螺母座(22),所述螺母座(22)的外壁一侧固定连接有海绵擦(23)。

10.根据权利要求9所述的一种纺织用纺织布湿润装置,其特征在于:所述海绵擦(23)与支撑架(1)滑动连接。

一种纺织用纺织布湿润装置

技术领域

[0001] 本实用新型涉及纺织技术领域，具体为一种纺织用纺织布湿润装置。

背景技术

[0002] 纺织布是将纺织纤维经过加工织造而制成的一种布匹，主要分为针织布和梭织布两大类，纺织布制造时的环境条件决定着纺织布成品的物理特性和机械特性，不同湿度条件下所加工出来的纺织布的质量也会有所不同，因此为了保障纺织布质量的合格率，在纺织布加工的过程中，常利用湿润装置对纺织布进行人工加湿，目前现有的湿润装置在对纺织布进行湿润时，采用喷洒的方式，对纺织布进行湿润，不能保证纺织布全方位的浸湿。

[0003] 在中国实用新型专利申请号:CN202220491567.3中公开有一种纺织机用纺织布湿润装置，结构包括纺织机本体，所述纺织机本体的内部设置有放置轮，所述纺织机本体的内部设置有辅助轮，所述辅助轮的内部设置有锁轮组件，所述纺织机本体的顶部设置有调节机构和输水机构，所述调节机构包括有电机，所述电机的输出轴通过联轴器固定连接有一端贯穿并延伸至纺织机本体内部的旋杆。该湿润装置，在对纺织布进行湿润时，采用喷洒的方式，对纺织布进行湿润，不能保证纺织布全方位的浸湿，纺织布在湿润后含有大量水分，不对多于的水分进行挤压，影响纺织布的后续加工。

[0004] 因此，提出一种纺织用纺织布湿润装置来解决上述问题很有必要。

实用新型内容

[0005] (一)解决的技术问题

[0006] 本实用新型的目的在于提供一种纺织用纺织布湿润装置，以解决上述背景技术中提出的现有的湿润装置，在对纺织布进行湿润时，采用喷洒的方式，对纺织布进行湿润，不能保证纺织布全方位的浸湿，纺织布在湿润后含有大量水分，不对多于的水分进行挤压，影响纺织布的后续加工的问题。

[0007] (二)技术方案

[0008] 为实现以上目的，本实用新型通过以下技术方案予以实现:一种纺织用纺织布湿润装置，包括支撑架，所述支撑架的内壁转动安装有电动传送带，所述电动传送带的上表面固定安装有支撑箱，所述支撑箱的外壁一侧固定安装有第一电机，所述第一电机的输出轴贯穿于支撑箱内并固定连接有旋转盘，所述旋转盘与电动传送带贴合连接，所述支撑箱的内壁固定连接有水箱，所述支撑箱的内壁两侧固定连接有遮挡板，所述电动传送带的下表面固定连接有限制块，所述限制块为凵字形，所述限制块的两端对称转动连接有压布块。

[0009] 优选的，所述支撑架的内壁固定连接有第二支撑板，所述第二支撑板与支撑箱固定连接。

[0010] 优选的，所述第二支撑板的上表面对称固定连接有固定块，所述固定块的内部转动连接有限位杆。

[0011] 优选的，所述限位杆的外壁固定连接有限位架，所述限位架为凵字形，所述限位架

的上表面固定连接有第一支撑块。

[0012] 优选的，所述第一支撑块为L形，所述第一支撑块的下表面固定安装有电动伸缩杆，所述电动伸缩杆的输出端固定连接有压板。

[0013] 优选的，所述限位架远离的限位杆的一端转动连接有转动杆，所述转动杆的外壁转动连接有转轮。

[0014] 优选的，所述转动杆的两端对称转动连接有滚动轮，所述第二支撑板的下边面固定安装有第二电机。

[0015] 优选的，所述第二电机的输出轴固定连接有丝杆，所述丝杆与支撑架转动连接。

[0016] 优选的，所述丝杆的外壁螺纹连接有螺母座，所述螺母座的外壁一侧固定连接有海绵擦。

[0017] 优选的，所述海绵擦与支撑架滑动连接。

[0018] (三)有益效果

[0019] 与现有技术相比，本实用新型提供了一种纺织用纺织布湿润装置，具备以下有益效果：

[0020] 1、该纺织用纺织布湿润装置，通过电动传送带、支撑箱、第一电机、旋转盘、水箱、限制块、压布块和固定块之间的配合设置，纺织布能在电动传送带的上表面进行水平移动，将纺织布传送至水箱的内，对纺织进行全方位润湿操作。

[0021] 2、该纺织用纺织布湿润装置，通过电动伸缩杆、压板、转动杆、转轮和滚动轮之间的配合设置，对纺织布能进行整平操作，再将其外表面的水分进行挤压过滤，对纺织布进行滤水操作，将多余的水分进行挤压出，保证纺织布湿润度。

[0022] 3、该纺织用纺织布湿润装置，通过电动传送带、第二电机、丝杆、螺母座和海绵擦之间的配合设置，对电动传送带上的水分进行吸拭，避免纺织布挤压的水分四处流淌，提高装置的实用性。

附图说明

[0023] 图1为本实用新型结构的第一立体示意图；

[0024] 图2为本实用新型结构的第二立体示意图；

[0025] 图3为本实用新型结构的第三立体示意图；

[0026] 图4为本实用新型结构的立体剖视示意图；

[0027] 图5为本实用新型图2中A区结构的放大示意图。

[0028] 图中：1、支撑架；2、电动传送带；3、支撑箱；4、第一电机；5、旋转盘；6、水箱；7、遮挡板；8、限制块；9、压布块；10、固定块；11、限位杆；12、限位架；13、第一支撑块；14、电动伸缩杆；15、压板；16、第二支撑板；17、转动杆；18、转轮；19、滚动轮；20、第二电机；21、丝杆；22、螺母座；23、海绵擦。

具体实施方式

[0029] 下面将结合本实用新型实施例中的附图，对本实用新型实施例中的技术方案进行清楚、完整地描述，显然，所描述的实施例仅仅是本实用新型一部分实施例，而不是全部的实施例。

[0030] 请参阅图1-5所示，一种纺织用纺织布湿润装置，包括支撑架1，支撑架1的内壁转动安装有电动传送带2，电动传送带2的上表面固定安装有支撑箱3，支撑箱3的外壁一侧固定安装有第一电机4，第一电机4的输出轴贯穿于支撑箱3内并固定连接有旋转盘5，旋转盘5与电动传送带2贴合连接，支撑箱3的内壁固定连接有水箱6，水箱6的一端设有出水孔，便于水箱6内的水进行更换，水箱6上设有进水口，便于将水导进水箱6内，支撑箱3的内壁两侧固定连接有遮挡板7，遮挡板7的作用是对水箱6进行遮挡，在对纺织布进行浸湿时，避免杂质进入到水箱6内，使纺织布上沾染上杂质，电动传送带2的下表面固定连接有限制块8，限制块8为凵字形，限制块8的两端对称转动连接有压布块9，通过电动传送带2、支撑箱3、第一电机4、旋转盘5、水箱6、限制块8、压布块9和固定块10之间的配合设置，转动限制块8上压布块9，使压布块9离开电动传送带2上，将需要湿润的纺织布放置在电动传送带2上，在将压布块9恢复原状，对纺织布的一端进行限制，打开电动传送带2，电动传送带2带动需要湿润的纺织布进行移动，在水箱6内注入水，此时，通过第一电机4带动旋转盘5进行旋转，纺织布利用旋转盘5进行挤压，使纺织布完全浸湿在水箱6内，使纺织布进行全方位的浸湿，支撑架1的内壁固定连接有第二支撑板16，第二支撑板16与支撑箱3固定连接，第二支撑板16的上表面对称固定连接有固定块10，固定块10的内部转动连接有限位杆11，限位杆11的外壁固定连接有限位架12，限位架12为凵字形，限位架12的上表面固定连接有第一支撑块13，第一支撑块13为L形，第一支撑块13的下表面固定安装有电动伸缩杆14，电动伸缩杆14的输出端固定连接有压板15，限位架12远离的限位杆11的一端转动连接有转动杆17，转动杆17的外壁转动连接有转轮18，转动杆17的两端对称转动连接有滚动轮19，第二支撑板16上开设有弧形槽，滚动轮19在弧形槽内转动，避免限位架12发生位置偏移，通过电动伸缩杆14、压板15、转动杆17、转轮18和滚动轮19之间的配合设置，当纺织布湿润后，纺织布经过转轮18的碾压能够进行整平操作，对纺织布在整平后，再利用第一支撑块13上的电动伸缩杆14向下运动，带动压板15与湿润纺织布相抵，能将其表面的水分进行挤压，对纺织布进行滤水操作，使纺织工人拿起纺织布后，纺织布不在滴淌水，便于纺织工人收起纺织布，第二支撑板16的下边面固定安装有第二电机20，第二电机20的输出轴固定连接有丝杆21，丝杆21与支撑架1转动连接，丝杆21的外壁螺纹连接有螺母座22，螺母座22的外壁一侧固定连接有海绵擦23，海绵擦23与支撑架1滑动连接，支撑架1的下表面开设有滑槽，海绵擦23的一端与滑槽相连，对海绵擦23进行限位，保证海绵擦23与电动传送带2相抵，对电动传送带2上的水分进行吸拭，支撑架1的下方放置有收集箱，使纺织布挤压后的水分滴落在收集箱内，不浪费水资源，通过电动传送带2、第二电机20、丝杆21、螺母座22和海绵擦23之间的配合设置，在对纺织布进行挤压时，水分会从电动传送带2上滴落下来，此时，通过第二电机20带动丝杆21进行旋转，丝杆21带动螺母座22上的海绵擦23进行移动，对电动传送带2上的水分进行吸拭，避免纺织布挤压的水分四处流淌，提高装置的实用性。

[0031] 工作原理：使用时，转动限制块8上压布块9，使压布块9离开电动传送带2上，将需要湿润的纺织布放置在电动传送带2上，在将压布块9恢复原状，对纺织布的一端进行限制，打开电动传送带2，电动传送带2带动需要湿润的纺织布进行移动，在水箱6内注入水，此时，通过第一电机4带动旋转盘5进行旋转，纺织布利用旋转盘5进行挤压，使纺织布完全浸湿在水箱6内，使纺织布进行全方位的浸湿，当纺织布湿润后，纺织布经过转轮18的碾压能够进行整平操作，对纺织布在整平后，再利用第一支撑块13上的电动伸缩杆14向下运动，带动压

板15与湿润纺织布相抵，能将其表面的水分进行挤压，对纺织布进行滤水操作，对其进行整平的同时能够将多余的水分进行挤压出，使纺织工人拿起纺织布后，纺织布不在滴淌水，便于纺织工人收起纺织布，在对纺织布进行挤压时，水分会从电动传送带2上滴落下来，此时，通过第二电机20带动丝杆21进行旋转，丝杆21带动螺母座22上的海绵擦23进行移动，对电动传送带2上的水分进行吸拭，避免纺织布挤压的水分四处流淌。

[0032] 尽管已经示出和描述了本实用新型的实施例，对于本领域的普通技术人员而言，可以理解在不脱离本实用新型的原理和精神的情况下可以对这些实施例进行多种变化、修改、替换和变型，本实用新型的范围由所附权利要求及其等同物限定。

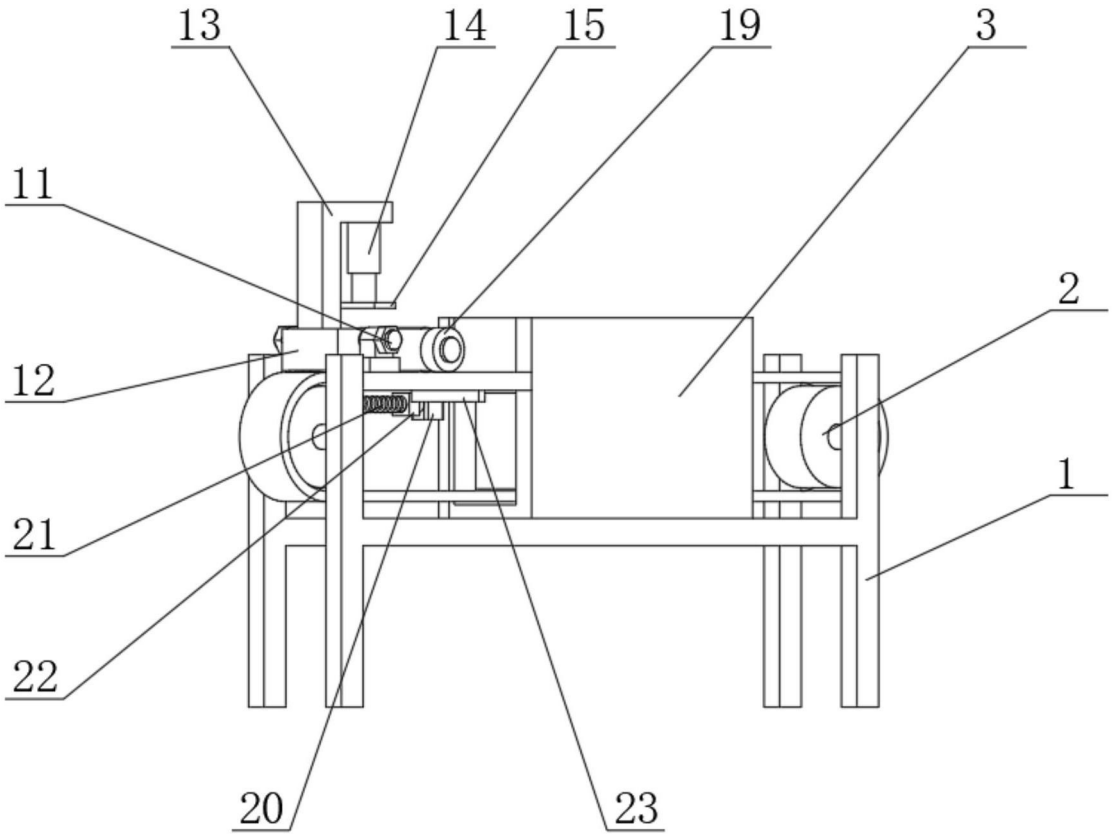

图1

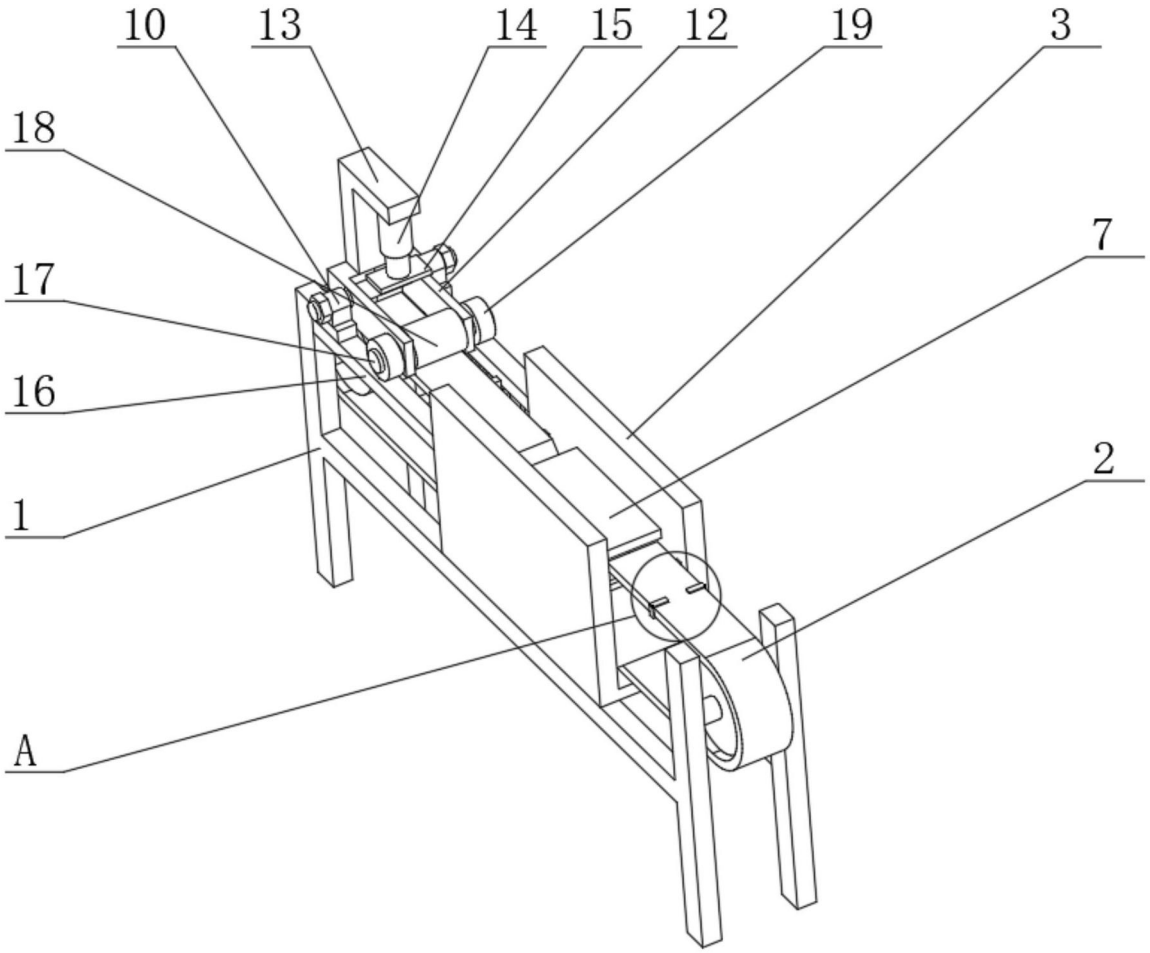

图2

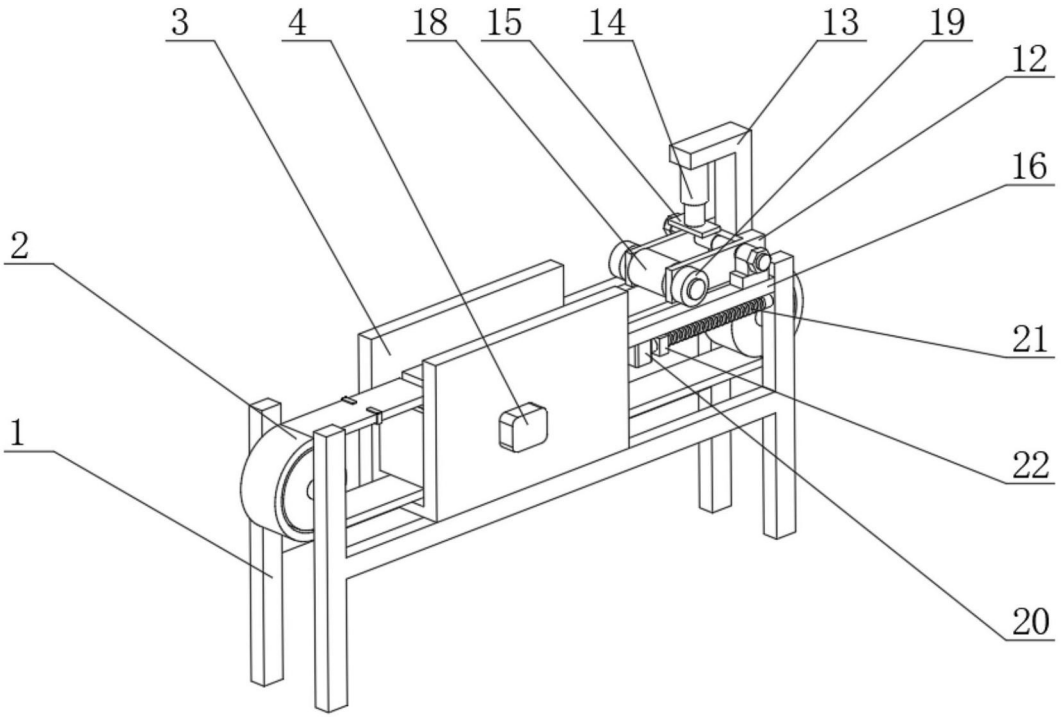

图3

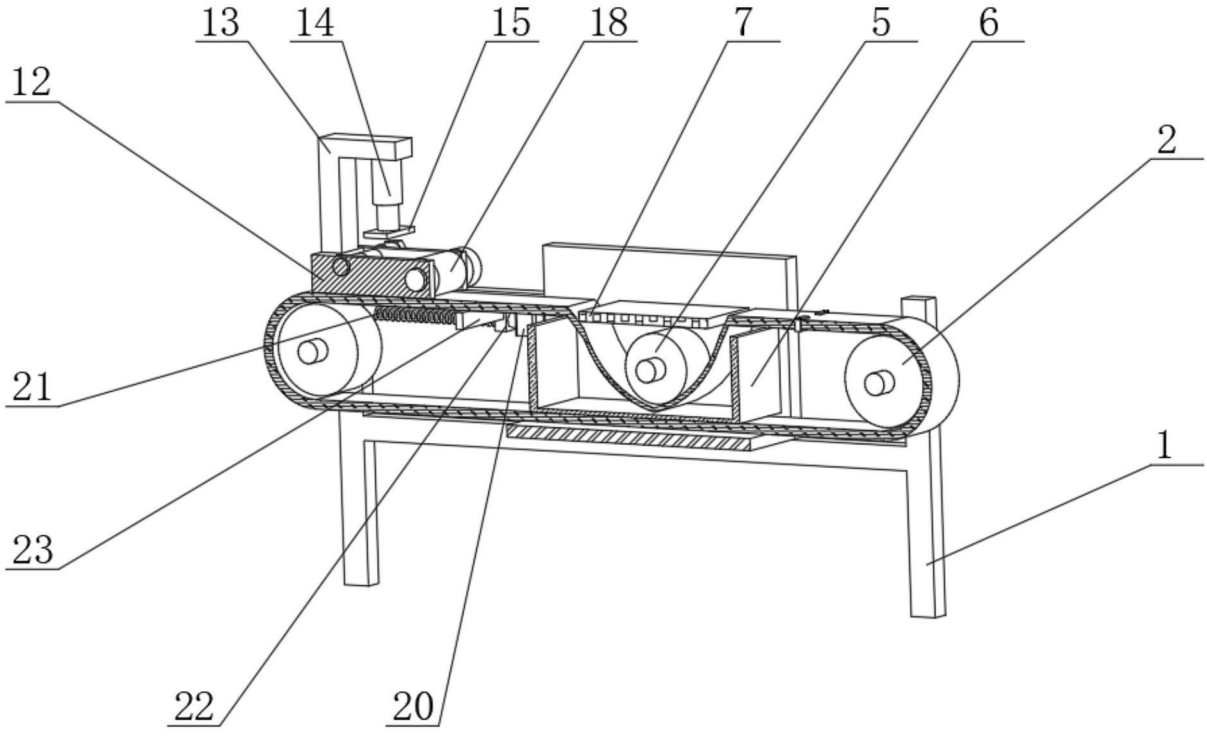

图4

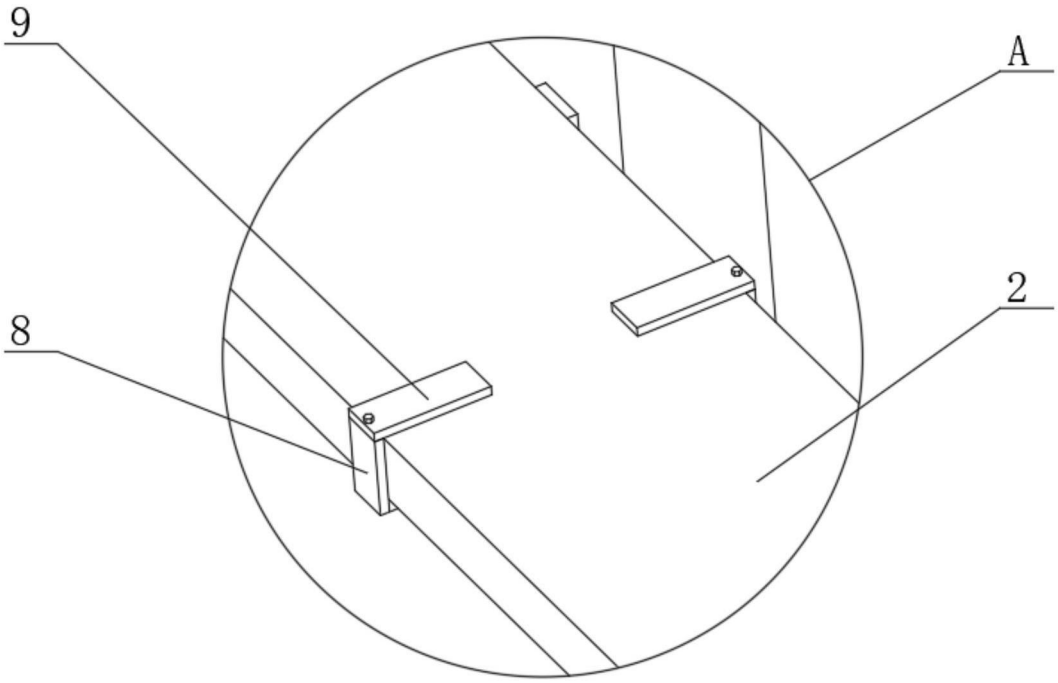

图5