(19)中华人民共和国国家知识产权局

(12)实用新型专利

(10)授权公告号 CN 201449960 U
(45)授权公告日 2010.05.05

(21)申请号 200920032945.6

(22)申请日 2009.05.05

(73)专利权人 西安中熔电气有限公司
地址 710075 陕西省西安市高新区唐延路旺座现代城 D1604

(72)发明人 刘冰

(74)专利代理机构 西安新思维专利商标事务所有限公司 61114
代理人 李罡

(51)Int.Cl.
H01H 85/22(2006.01)
H01H 85/165(2006.01)

权利要求书 1 页 说明书 2 页 附图 1 页

(54)实用新型名称

一种熔断器瓷管

(57)摘要

本实用新型是一种熔断器瓷管。在现有技术中，熔断器开关底座的固定，使用一种用金属材料制造的盖板，其制作复杂，材料损耗大；且安装过程中各零件的位置需相互调整，这样，花费大量时间且不能紧密配合。本实用新型的一种熔断器瓷管，包括盖板和瓷管，所述的盖板四角设置的螺纹孔与瓷管采用螺栓连接，瓷管上设置有安装开关底座的螺孔，瓷管与开关底座采用螺栓连接；所述的盖板的形状采用方形；所述的瓷管上两个对角处设置2个螺孔。因而，本实用新型具有结构简单、安装方便且经济实用的优点。

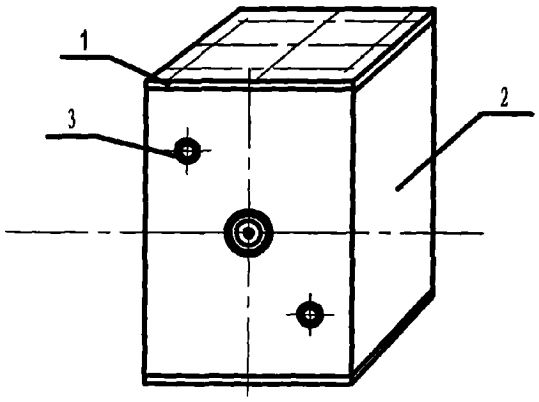

CN 201449960 U

1. 一种熔断器瓷管，包括盖板 (1) 和瓷管 (2)，其特征在于：所述的盖板 (1) 四角设置的螺纹孔与瓷管 (2) 采用螺栓连接；瓷管 (2) 上设置有安装开关底座的螺孔 (3)；瓷管 (2) 与开关底座采用螺栓连接。

2. 根据权利要求 1 所述的一种熔断器瓷管，其特征在于：所述的盖板 (1) 的形状采用方形。

3. 根据权利要求 1 或 2 所述的一种熔断器瓷管，其特征在于：所述的瓷管 (2) 上两个对角处设置 2 个螺孔 (3)。

一种熔断器瓷管

技术领域

[0001] 本实用新型涉及一种熔断器瓷管。

背景技术

[0002] 目前，现有的熔断器开关底座的固定，使用一种用金属材料制造的盖板，其制作复杂，材料损耗大；且安装时用螺钉把盖板固定在瓷管上，盖板的一端需折弯，同时，开关底座和它们之间采用螺栓连接，在安装过程中盖板、瓷管和开关底座位置需相互调整，这样，花费大量时间且不能紧密配合。

发明内容

[0003] 本实用新型的目的在于克服现有技术中的不足，提供一种结构简单、安装方便且经济实用的一种熔断器瓷管。

[0004] 为了达到上述目的，本实用新型采用的技术方案为：

[0005] 一种熔断器瓷管，包括盖板和瓷管，其特征在于：所述的盖板四角设置的螺纹孔与瓷管采用螺栓连接；瓷管上设置有安装开关底座的螺孔；瓷管与开关底座采用螺栓连接。

[0006] 所述的盖板的形状采用方形。

[0007] 所述的瓷管上两个对角处设置 2 个螺孔。

[0008] 本实用新型相对于现有技术的优点如下：

[0009] 本实用新型通过在瓷管上设置安装开关底座的螺孔以及盖板特殊的结构设计，同时，瓷管与开关底座和盖板采用螺栓连接，使得其具有以下优点：

[0010] 1、安装简单方便且各零件配合紧密。

[0011] 2、减少盖板的折弯、钻孔、攻丝工序，节省了材料和加工费用。

[0012] 3、将开关底座的尺寸统一，减少了投入成本，实现了产品的配件标准化、统一化和通用化。

附图说明

[0013] 图 1 为本实用新型的整体结构示意图；

[0014] 图 2 为本实用新型的盖板结构示意图；

[0015] 图 3 为现有技术中瓷管的整体结构示意图；

[0016] 图 4 为现有技术中盖板的结构示意图。

[0017] 图中标号说明：

[0018] 1- 盖板；2- 瓷管；3- 螺孔。

具体实施方式

[0019] 参见附图对本实用新型实施例的结构作进一步的阐述：

[0020] 一种熔断器瓷管，包括盖板 1 和瓷管 2，所述的盖板 1 四角设置的螺纹孔与瓷管 2

采用螺栓连接；瓷管 2 上设置有安装开关底座的螺孔 3；瓷管 2 与开关底座采用螺栓连接。

[0021] 所述的盖板 1 的形状采用方形。

[0022] 所述的瓷管 2 上两个对角处设置 2 个螺孔 3。

[0023] 安装时，由于安装开关底座的螺孔 3 设置在瓷管 2 上，它们之间采用螺栓连接，无需调整；盖板 1 采用方形且四角设置的螺纹孔与瓷管 2 采用螺栓连接，实现了整个装置的紧密配置。

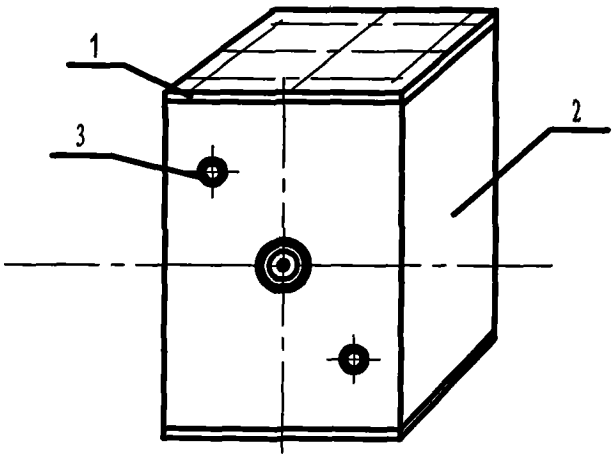

图 1

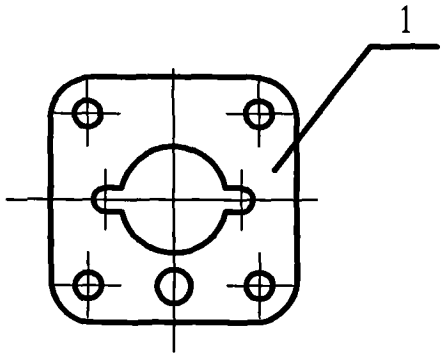

图 2

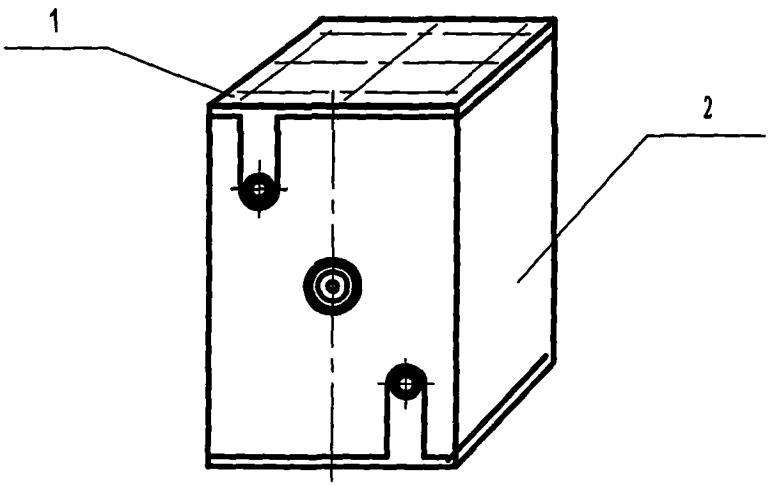

图 3

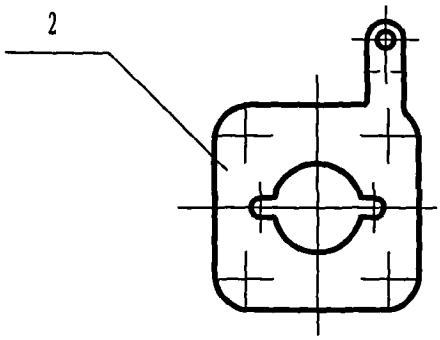

图 4