(19)中华人民共和国国家知识产权局

(12)实用新型专利

(10)授权公告号 CN 211883145 U
(45)授权公告日 2020.11.10

(21)申请号 202020381974.X

(22)申请日 2020.03.24

(73)专利权人 浙江聚欧商业展具有限公司
地址 325000 浙江省温州市龙湾区永兴街道滨海六路36号6幢三层、四层

(72)发明人 江关明

(74)专利代理机构 温州联赢知识产权代理事务所(普通合伙) 33361
代理人 吴娇

(51)Int.Cl.
A47F 3/00(2006.01)
A47F 5/02(2006.01)
A47F 7/02(2006.01)
A47F 11/00(2006.01)

权利要求书1页 说明书3页 附图4页

(54)实用新型名称

一种可多方位观赏的珠宝展柜

(57)摘要

本实用新型公开了一种可多方位观赏的珠宝展柜，包括支撑台、安装在支撑台底部四个拐角处的支撑腿、安装在支撑台顶部的外框架和安装在外框架内侧的透明玻璃，所述支撑台的底部滑嵌有贯穿外框架底部的转杆，所述转杆的顶部固定连接有载物台。本实用新型中，首先，通过转动转盘，带动固定在载物台上方的珠宝戒指进行转动，使得购买者可对珠宝戒指进行全方位的观察，并且，通过放大镜的设置，购买者通过放大镜对珠宝戒指的纹理进行观摩，提升了购买者的观赏效果，其次，通过向相对侧挤压滑杆，将珠宝戒指套设或滑出支撑块外侧橡胶垫的外部，珠宝戒指拿放便捷，从而提升了对珠宝戒指拿放的便捷性。

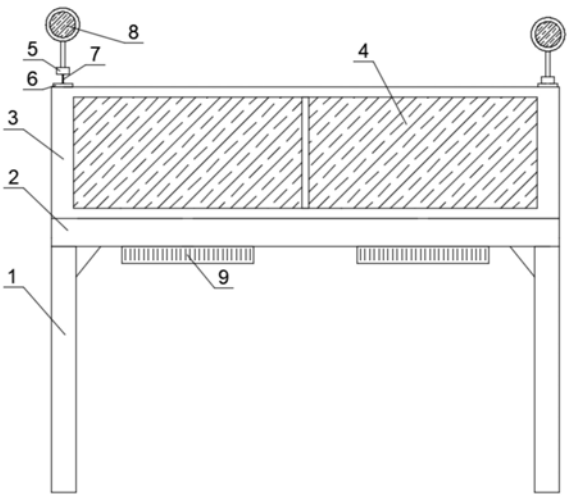

CN 211883145 U

1.一种可多方位观赏的珠宝展柜,包括支撑台(2)、安装在支撑台(2)底部四个拐角处的支撑腿(1)、安装在支撑台(2)顶部的外框架(3)和安装在外框架(3)内侧的透明玻璃(4),其特征在于,所述支撑台(2)的底部滑嵌有贯穿外框架(3)底部的转杆(10),所述转杆(10)的顶部固定连接有载物台(11),所述转杆(10)的底部固定连接有转盘(9),所述外框架(3)的内侧开设有延伸至支撑腿(1)内侧的放置槽(12),所述外框架(3)的顶部设置有放大镜(8),所述放大镜(8)的底部固定连接有贯穿外框架(3)的拉绳(7),且拉绳(7)的底端延伸至放置槽(12)的内侧,并且拉绳(7)的底端固定连接有配重块(13),所述拉绳(7)的外表面位于配重块(13)和外框架(3)之间套设有复位弹簧(14)。

2.根据权利要求1所述的一种可多方位观赏的珠宝展柜,其特征在于,所述载物台(11)的内侧开设有两组安装槽(15),所述安装槽(15)的内侧设置有滑杆(16),所述载物台(11)的内侧开设有与两组安装槽(15)连通的滑槽(17),且滑槽(17)的内侧滑动有两组滑柱(18),所述滑柱(18)的外侧与滑杆(16)固定连接。

3.根据权利要求2所述的一种可多方位观赏的珠宝展柜,其特征在于,所述滑柱(18)的外表面位于滑柱(18)和载物台(11)之间套设有挤压弹簧(19)。

4.根据权利要求2所述的一种可多方位观赏的珠宝展柜,其特征在于,所述滑柱(18)的顶部固定连接有支撑块(20)。

5.根据权利要求4所述的一种可多方位观赏的珠宝展柜,其特征在于,所述支撑块(20)的外侧固定连接有橡胶垫(21)。

6.根据权利要求1所述的一种可多方位观赏的珠宝展柜,其特征在于,所述放大镜(8)的外端面底部固定连接有底座磁铁(5),所述外框架(3)的顶部固定连接有配合底座磁铁(5)使用的固定磁铁(6)。

一种可多方位观赏的珠宝展柜

技术领域

[0001] 本实用新型涉及珠宝展柜技术领域，尤其涉及一种可多方位观赏的珠宝展柜。

背景技术

[0002] 珠宝展示柜是用于展示珠宝饰品的货柜。分为玻璃、金属、木质等多种材质!珠宝展示柜外观精美，结构牢固，拆装容易，运输方便，广泛用于公司展厅、展览会、百货商场、广告等，在珠宝饰品行业得到广泛运用。

[0003] 购买珠宝时，购买人大多需要店员将珠宝戒指等物品拿出，供购买者仔细观赏，然而珠宝购买人数过多时，店员难以兼顾到所有购买者，购买者在珠宝展柜外侧时难以对珠宝戒指多方位观赏，并且难以观赏到珠宝戒指等外部细致的纹理，存在观察效果差的问题。

实用新型内容

[0004] 本实用新型的目的在于：为了解决观赏效果差的问题，而提出的一种可多方位观赏的珠宝展柜。

[0005] 为了实现上述目的，本实用新型采用了如下技术方案：

[0006] 一种可多方位观赏的珠宝展柜，包括支撑台、安装在支撑台底部四个拐角处的支撑腿、安装在支撑台顶部的外框架和安装在外框架内侧的透明玻璃，所述支撑台的底部滑嵌有贯穿外框架底部的转杆，所述转杆的顶部固定连接有载物台，所述转杆的底部固定连接有转盘，所述外框架的内侧开设有延伸至支撑腿内侧的放置槽，所述外框架的顶部设置有放大镜，所述放大镜的底部固定连接有贯穿外框架的拉绳，且拉绳的底端延伸至放置槽的内侧，并且拉绳的底端固定连接有配重块，所述拉绳的外表面位于配重块和外框架之间套设有复位弹簧。

[0007] 作为上述技术方案的进一步描述：

[0008] 所述载物台的内侧开设有两组安装槽，所述安装槽的内侧设置有滑杆，所述载物台的内侧开设有与两组安装槽连通的滑槽，且滑槽的内侧滑动有两组滑柱，所述滑柱的外侧与滑杆固定连接。

[0009] 作为上述技术方案的进一步描述：

[0010] 所述滑柱的外表面位于滑柱和载物台之间套设有挤压弹簧。

[0011] 作为上述技术方案的进一步描述：

[0012] 所述滑柱的顶部固定连接有支撑块。

[0013] 作为上述技术方案的进一步描述：

[0014] 所述支撑块的外侧固定连接有橡胶垫。

[0015] 作为上述技术方案的进一步描述：

[0016] 所述放大镜的外端面底部固定连接有底座磁铁，所述外框架的顶部固定连接有配合底座磁铁使用的固定磁铁。

[0017] 综上所述，由于采用了上述技术方案，本实用新型的有益效果是：

[0018] 1、本实用新型中，载物台与转盘通过转杆固定连接，并且在外框架的外侧设置有放大镜，若店员无法兼顾到购买者时，购买者通过转动转盘，带动转杆和载物台进行转动，从而带动固定在载物台上方的珠宝戒指进行转动，使得购买者可对珠宝戒指进行全方位的观察，并且，通过向上拉动放大镜，带动拉绳和配重块向上移动，同时复位弹簧收缩，通过放大镜的设置，购买者通过放大镜对珠宝戒指的纹理进行观摩，提升了购买者的观赏效果。

[0019] 2、本实用新型中，通过向相对侧挤压两组滑杆，从而带动支撑块和滑柱向内侧移动，并且挤压弹簧收缩，将珠宝戒指套设在支撑块外侧的橡胶垫外表面，松开对滑杆的挤压力，通过挤压弹簧对滑杆的挤压，使得滑杆带动支撑块和橡胶垫向珠宝戒指内侧进行挤压，从而完成对珠宝戒指的固定，通过向相对侧挤压滑杆，将珠宝戒指套设或滑出支撑块外侧橡胶垫的外表面，珠宝戒指拿放便捷，且适用于不同直径大小的珠宝戒指固定，从而提升了对珠宝戒指拿放的便捷性。

附图说明

[0020] 图1示出了根据本实用新型实施例提供的一种可多方位观赏的珠宝展柜结构示意图；

[0021] 图2示出了根据本实用新型剖视图的示意图；

[0022] 图3示出了根据本实用新型实施例提供的A处的局部放大图的示意图；

[0023] 图4示出了根据本实用新型实施例提供的B处的局部放大图的示意图。

[0024] 图例说明：

[0025] 1、支撑腿；2、支撑台；3、外框架；4、透明玻璃；5、底座磁铁；6、固定磁铁；7、拉绳；8、放大镜；9、转盘；10、转杆；11、载物台；12、放置槽；13、配重块；14、复位弹簧；15、安装槽；16、滑杆；17、滑槽；18、滑柱；19、挤压弹簧；20、支撑块；21、橡胶垫。

具体实施方式

[0026] 下面将结合本实用新型实施例中的附图，对本实用新型实施例中的技术方案进行清楚、完整地描述，显然，所描述的实施例仅仅是本实用新型一部分实施例，而不是全部的实施例。基于本实用新型中的实施例，本领域普通技术人员在没有作出创造性劳动前提下所获得的所有其它实施例，都属于本实用新型保护的范围。

[0027] 请参阅图1-4，本实用新型提供一种技术方案：一种可多方位观赏的珠宝展柜，包括支撑台2、安装在支撑台2底部四个拐角处的支撑腿1、安装在支撑台2顶部的外框架3和安装在外框架3内侧的透明玻璃4，支撑台2的底部滑嵌有贯穿外框架3底部的转杆10，转杆10的顶部固定连接有载物台11，转杆10的底部固定连接有转盘9，外框架3的内侧开设有延伸至支撑腿1内侧的放置槽12，外框架3的顶部设置有放大镜8，放大镜8的底部固定连接有贯穿外框架3的拉绳7，且拉绳7的底端延伸至放置槽12的内侧，并且拉绳7的底端固定连接有配重块13，拉绳7的外表面位于配重块13和外框架3之间套设有复位弹簧14，若店员无法兼顾到购买者时，购买者通过转动转盘9，带动转杆10和载物台11进行转动，从而带动固定在载物台11上方的珠宝戒指进行转动，使得购买者可对珠宝戒指进行全方位的观察，并且，通过向上拉动放大镜8，带动拉绳7和配重块13向上移动，同时复位弹簧14收缩，通过放大镜8的设置，购买者通过放大镜8对珠宝戒指的纹理进行观摩，提升了购买者的观赏效果。

[0028] 具体的，如图4所示，载物台11的内侧开设有两组安装槽15，安装槽15的内侧设置有滑杆16，载物台11的内侧开设有与两组安装槽15连通的滑槽17，且滑槽17的内侧滑动有两组滑柱18，滑柱18的外侧与滑杆16固定连接，滑柱18的外表面位于滑柱18和载物台11之间套设有挤压弹簧19，滑柱18的顶部固定连接有支撑块20，支撑块20的外侧固定连接有橡胶垫21，通过向相对侧挤压两组滑杆16，从而带动支撑块20和滑柱18向内侧移动，并且挤压弹簧19收缩，将珠宝戒指套设在支撑块20外侧的橡胶垫21外表面，松开对滑杆16的挤压力，通过挤压弹簧19对滑杆16的挤压，使得滑杆16带动支撑块20和橡胶垫21向珠宝戒指内侧进行挤压，从而完成对珠宝戒指的固定，通过向相对侧挤压滑杆16，将珠宝戒指套设或滑出支撑块20外侧橡胶垫21的外部，珠宝戒指拿放便捷，且仅与珠宝戒指内表面接触，不阻碍购买者的观赏，且通过橡胶垫21的与珠宝戒指的柔性接触，防止对珠宝戒指磨损。

[0029] 具体的，如图3所示，放大镜8的外端面底部固定连接有底座磁铁5，外框架3的顶部固定连接有配合底座磁铁5使用的固定磁铁6，购买者放大镜8使用完毕后，拉绳7在配重块13自身重力以及复位弹簧14复位挤压力作用下，使得配重块13带动拉绳7和放大镜8向下移动，此时，将放大镜8底部的底座磁铁5放置在固定磁铁6顶部，通过底座磁铁5与固定磁铁6的磁吸作用将放大镜8进行固定。

[0030] 工作原理：使用时，店员通过向相对侧挤压两组滑杆16，从而带动支撑块20和滑柱18向内侧移动，并且挤压弹簧19收缩，将珠宝戒指套设在支撑块20外侧的橡胶垫21外表面，松开对滑杆16的挤压力，通过挤压弹簧19对滑杆16的挤压，使得滑杆16带动支撑块20和橡胶垫21向珠宝戒指内侧进行挤压，从而完成对珠宝戒指的固定，若店员无法兼顾到购买者时，购买者通过转动转盘9，带动转杆10和载物台11进行转动，从而带动固定在载物台11上方的珠宝戒指进行转动，使得购买者可对珠宝戒指进行全方位的观察，并且，通过向上拉动放大镜8，带动拉绳7和配重块13向上移动，同时复位弹簧14收缩，通过放大镜8的设置，购买者通过放大镜8对珠宝戒指的纹理进行观摩，提升了购买者的观赏效果，购买者放大镜8使用完毕后，拉绳7在配重块13自身重力以及复位弹簧14复位挤压力作用下，使得配重块13带动拉绳7和放大镜8向下移动，此时，将放大镜8底部的底座磁铁5放置在固定磁铁6顶部，通过底座磁铁5与固定磁铁6的磁吸作用将放大镜8进行固定。

[0031] 以上所述，仅为本实用新型较佳的具体实施方式，但本实用新型的保护范围并不局限于此，任何熟悉本技术领域的技术人员在本实用新型揭露的技术范围内，根据本实用新型的技术方案及其实用新型构思加以等同替换或改变，都应涵盖在本实用新型的保护范围之内。

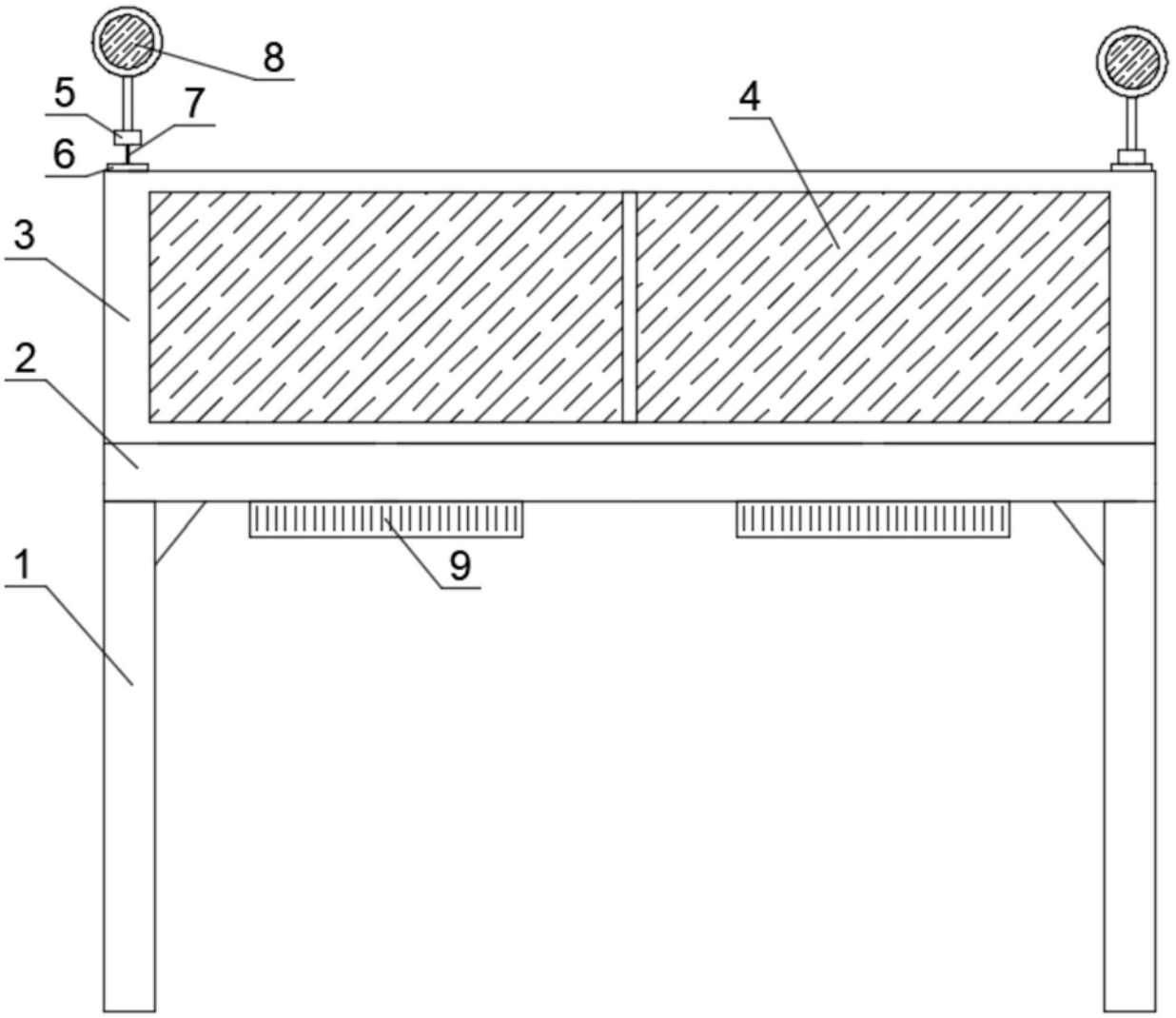

图1

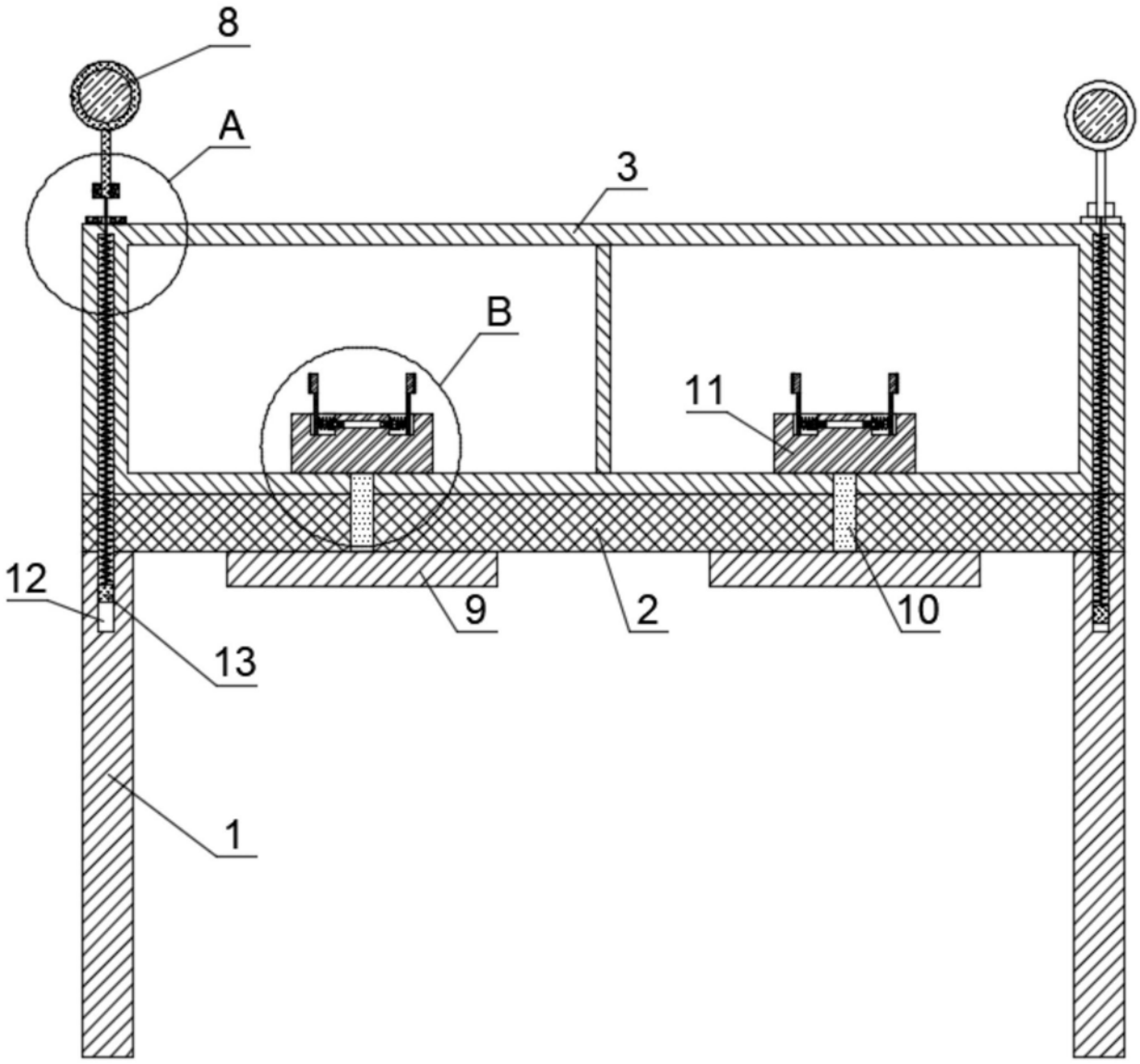

图2

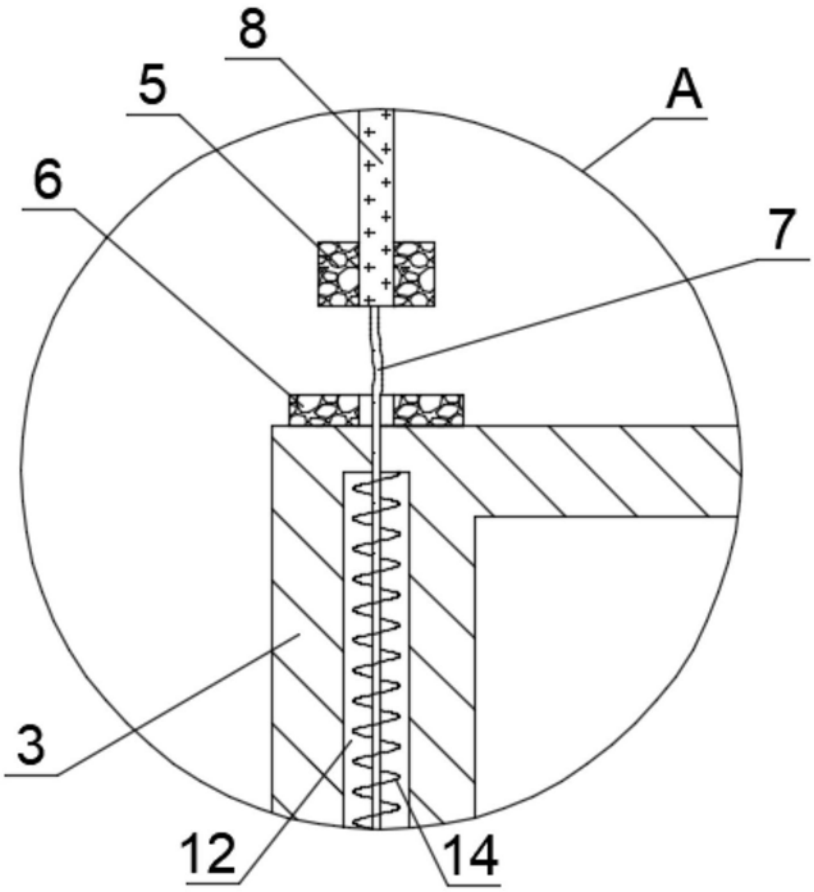

图3

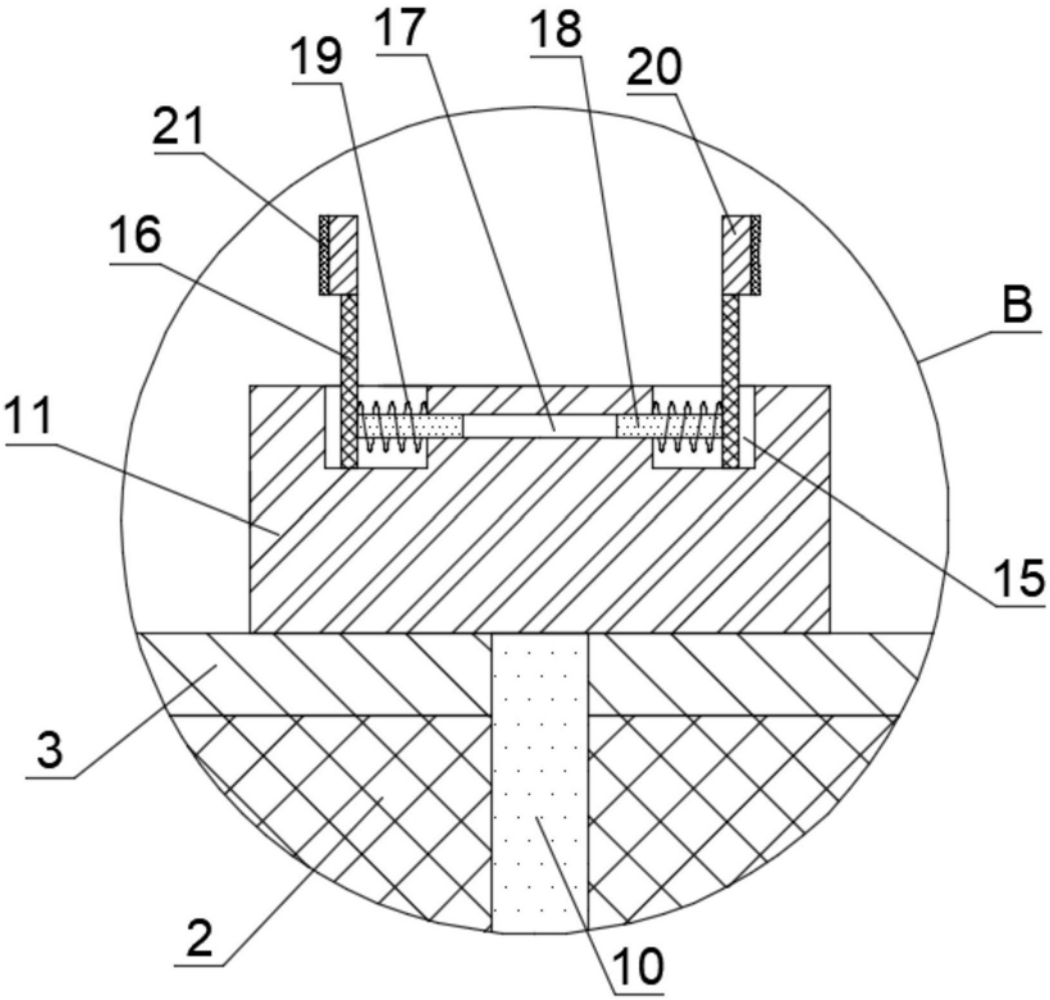

图4