(19)国家知识产权局

(12)实用新型专利

(10)授权公告号 CN 216939866 U
(45)授权公告日 2022.07.12

(21)申请号 202220260180.7

(22)申请日 2022.02.09

(73)专利权人 章丘市凯惠锻造有限公司
地址 250206 山东省济南市章丘市普集街道海东村村北

(72)发明人 刘培法 高法凯

(74)专利代理机构 济南龙瑞知识产权代理有限公司 37272
专利代理师 刘燕丽

(51)Int.Cl.
B24B 9/04(2006.01)
B24B 55/12(2006.01)
B08B 1/00(2006.01)

权利要求书1页 说明书3页 附图2页

(54)实用新型名称

一种锻造用去毛刺装置

(57)摘要

本实用新型公开了一种锻造用去毛刺装置，包括去毛刺机，所述去毛刺机的内部设置有放置台，所述去毛刺机的内部设置有清除结构，所述清除结构的底部固定连接有电动推杆，所述电动推杆的底部固定连接有方板，所述方板的底部固定连接有清理框，所述清理框后侧的右侧固定连接有放置板，所述放置板的顶部固定连接有马达，所述马达的输出端固定连接有往复丝杠，所述往复丝杠的表面螺纹连接有清理板。本实用新型通过设置电动推杆推动清理框向下运动，马达通过往复丝杠、清理板与清理刷对毛刺进行清理，使其落入收集盒内，解决了现有的去毛刺装置不具备清理功能，无法对去除的毛刺进行清理，需要人工手动进行清理的问题。

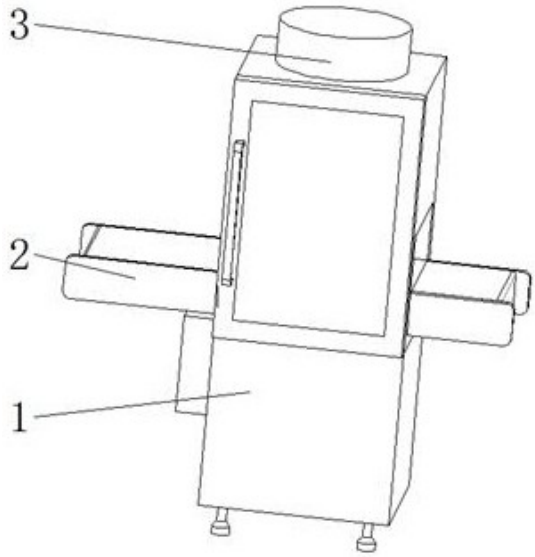

CN 216939866 U

1.一种锻造用去毛刺装置,包括去毛刺机(1);其特征在于:所述去毛刺机(1)的内部设置有放置台(2),所述去毛刺机(1)的内部设置有清除结构(3),所述清除结构(3)的底部固定连接有电动推杆(4),所述电动推杆(4)的底部固定连接有方板(5),所述方板(5)的底部固定连接有清理框(6),所述清理框(6)后侧的右侧固定连接有放置板(7),所述放置板(7)的顶部固定连接有马达(8),所述马达(8)的输出端固定连接有往复丝杠(9),所述往复丝杠(9)的表面螺纹连接有清理板(10),所述清理板(10)的底部固定连接有清理刷(11)。

2.根据权利要求1所述的一种锻造用去毛刺装置,其特征在于:所述放置台(2)的前侧设置有收集盒(12),所述放置台(2)的前侧固定连接有与收集盒(12)配合使用的固定板(13)。

3.根据权利要求1所述的一种锻造用去毛刺装置,其特征在于:所述清理框(6)的内部固定连接有限位杆(14),所述限位杆(14)的前侧贯穿至清理板(10)的前侧固定连接在清理框(6)内壁的前侧。

4.根据权利要求2所述的一种锻造用去毛刺装置,其特征在于:所述收集盒(12)的前侧固定连接有把手(15),所述把手(15)的表面开设有防滑纹。

5.根据权利要求1所述的一种锻造用去毛刺装置,其特征在于:所述放置台(2)底部的后侧固定连接有加强板(16),所述加强板(16)的内侧固定连接在去毛刺机(1)的两侧。

6.根据权利要求2所述的一种锻造用去毛刺装置,其特征在于:所述收集盒(12)的材质为透明塑料,所述电动推杆(4)的数量为二且呈均匀分布。

一种锻造用去毛刺装置

技术领域

[0001] 本实用新型涉及锻造技术领域，具体为一种锻造用去毛刺装置。

背景技术

[0002] 在对锻造工件进行加工时需要使用去毛刺装置对工件表面进行处理，而现有的去毛刺装置不具备清理功能，无法对去除的毛刺进行清理，需要人工手动进行清理。

实用新型内容

[0003] 为解决上述背景技术中提出的问题，本实用新型的目的在于提供一种锻造用去毛刺装置，具备便于清理的优点，解决了现有的去毛刺装置不具备清理功能，无法对去除的毛刺进行清理，需要人工手动进行清理的问题。

[0004] 为实现上述目的，本实用新型提供如下技术方案：一种锻造用去毛刺装置，包括去毛刺机，所述去毛刺机的内部设置有放置台，所述去毛刺机的内部设置有清除结构，所述清除结构的底部固定连接有电动推杆，所述电动推杆的底部固定连接有方板，所述方板的底部固定连接有清理框，所述清理框后侧的右侧固定连接有放置板，所述放置板的顶部固定连接有马达，所述马达的输出端固定连接有往复丝杠，所述往复丝杠的表面螺纹连接有清理板，所述清理板的底部固定连接有清理刷。

[0005] 作为本实用新型优选的，所述放置台的前侧设置有收集盒，所述放置台的前侧固定连接有与收集盒配合使用的固定板。

[0006] 作为本实用新型优选的，所述清理框的内部固定连接有限位杆，所述限位杆的前侧贯穿至清理板的前侧固定连接在清理框内壁的前侧。

[0007] 作为本实用新型优选的，所述收集盒的前侧固定连接有把手，所述把手的表面开设有防滑纹。

[0008] 作为本实用新型优选的，所述放置台底部的后侧固定连接有加强板，所述加强板的内侧固定连接在去毛刺机的两侧。

[0009] 作为本实用新型优选的，所述收集盒的材质为透明塑料，所述电动推杆的数量为二且呈均匀分布。

[0010] 与现有技术相比，本实用新型的有益效果如下：

[0011] 1、本实用新型通过设置电动推杆推动清理框向下运动，马达通过往复丝杠、清理板与清理刷对毛刺进行清理，使其落入收集盒内，解决了现有的去毛刺装置不具备清理功能，无法对去除的毛刺进行清理，需要人工手动进行清理的问题。

[0012] 2、本实用新型通过设置收集盒与固定板，能够对毛刺与碎屑进行收集，提高了清理板与清理刷的清理效果。

[0013] 3、本实用新型通过设置限位杆，可以对清理板进行限位，提高了清理板的稳定性。

[0014] 4、本实用新型通过设置把手，能够便于使用者拆卸收集盒，提高了收集盒的活动性。

[0015] 5、本实用新型通过设置加强板，可以对放置台进行支撑加强，提高了放置台的稳定性。

[0016] 6、本实用新型通过设置收集盒的材质为透明塑料，能够便于使用者观察收集盒内部的碎屑余量，便于使用者及时清理收集盒。

附图说明

[0017] 图1为本实用新型结构示意图；

[0018] 图2为本实用新型去毛刺主视剖视示意图；

[0019] 图3为本实用新型清理框俯视示意图。

[0020] 图中：1、去毛刺机；2、放置台；3、清除结构；4、电动推杆；5、方板；6、清理框；7、放置板；8、马达；9、往复丝杠；10、清理板；11、清理刷；12、收集盒；13、固定板；14、限位杆；15、把手；16、加强板。

具体实施方式

[0021] 下面将结合本实用新型实施例中的附图，对本实用新型实施例中的技术方案进行清楚、完整地描述，显然，所描述的实施例仅仅是本实用新型一部分实施例，而不是全部的实施例。基于本实用新型中的实施例，本领域普通技术人员在没有做出创造性劳动前提下所获得的所有其他实施例，都属于本实用新型保护的范围。

[0022] 如图1至图3所示，本实用新型提供的一种锻造用去毛刺装置，包括去毛刺机1，去毛刺机1的内部设置有放置台2，去毛刺机1的内部设置有清除结构3，清除结构3的底部固定连接有电动推杆4，电动推杆4的底部固定连接有方板5，方板5的底部固定连接有清理框6，清理框6后侧的右侧固定连接有放置板7，放置板7的顶部固定连接有马达8，马达8的输出端固定连接有往复丝杠9，往复丝杠9的表面螺纹连接有清理板10，清理板10的底部固定连接有清理刷11。

[0023] 参考图2，放置台2的前侧设置有收集盒12，放置台2的前侧固定连接有与收集盒12配合使用的固定板13。

[0024] 作为本实用新型的一种技术优化方案，通过设置收集盒12与固定板13，能够对毛刺与碎屑进行收集，提高了清理板10与清理刷11的清理效果。

[0025] 参考图3，清理框6的内部固定连接有限位杆14，限位杆14的前侧贯穿至清理板10的前侧固定连接在清理框6内壁的前侧。

[0026] 作为本实用新型的一种技术优化方案，通过设置限位杆14，可以对清理板10进行限位，提高了清理板10的稳定性。

[0027] 参考图3，收集盒12的前侧固定连接有把手15，把手15的表面开设有防滑纹。

[0028] 作为本实用新型的一种技术优化方案，通过设置把手15，能够便于使用者拆卸收集盒12，提高了收集盒12的活动性。

[0029] 参考图2，放置台2底部的后侧固定连接有加强板16，加强板16的内侧固定连接在去毛刺机1的两侧。

[0030] 作为本实用新型的一种技术优化方案，通过设置加强板16，可以对放置台2进行支撑加强，提高了放置台2的稳定性。

[0031] 参考图2,收集盒12的材质为透明塑料,电动推杆4的数量为二且呈均匀分布。

[0032] 作为本实用新型的一种技术优化方案,通过设置收集盒12的材质为透明塑料,能够便于使用者观察收集盒12内部的碎屑余量,便于使用者及时清理收集盒12。

[0033] 本实用新型的工作原理及使用流程:使用时,当需要对碎屑与毛刺进行清理时,启动电动推杆4,电动推杆4通过方板5推动清理框6向下运动,当清理框6运动至合适位置时,启动马达8,马达8通过往复丝杠9带动清理板10向前运动,清理板10带动清理刷11对碎屑与毛刺进行清理,使毛刺落入收集盒12的内部,即可达到便于清理的效果。

[0034] 综上所述:该锻造用去毛刺装置,通过电动推杆4推动清理框6向下运动,马达8通过往复丝杠9、清理板10与清理刷11对毛刺进行清理,使其落入收集盒12内,解决了现有的去毛刺装置不具备清理功能,无法对去除的毛刺进行清理,需要人工手动进行清理的问题。

[0035] 需要说明的是,在本文中,诸如第一和第二等之类的关系术语仅仅用来将一个实体或者操作与另一个实体或操作区分开来,而不一定要求或者暗示这些实体或操作之间存在任何这种实际的关系或者顺序。而且,术语“包括”、“包含”或者其任何其他变体意在涵盖非排他性的包含,从而使得包括一系列要素的过程、方法、物品或者设备不仅包括那些要素,而且还包括没有明确列出的其他要素,或者是还包括为这种过程、方法、物品或者设备所固有的要素。

[0036] 尽管已经示出和描述了本实用新型的实施例,对于本领域的普通技术人员而言,可以理解在不脱离本实用新型的原理和精神的情况下可以对这些实施例进行多种变化、修改、替换和变型,本实用新型的范围由所附权利要求及其等同物限定。

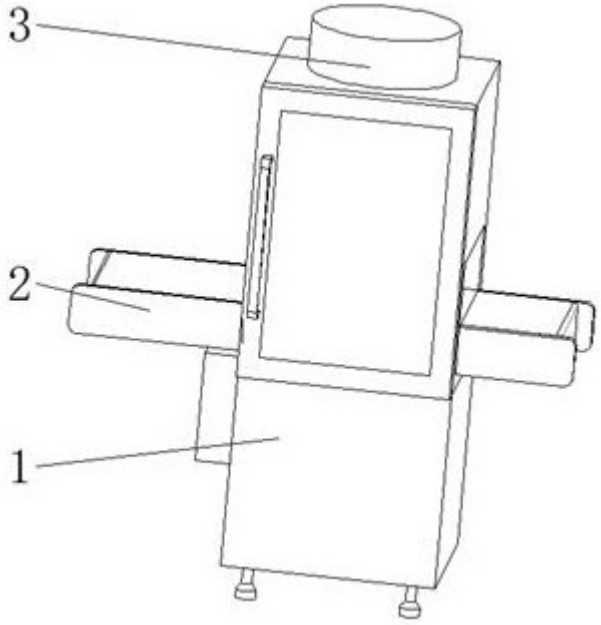

图 1

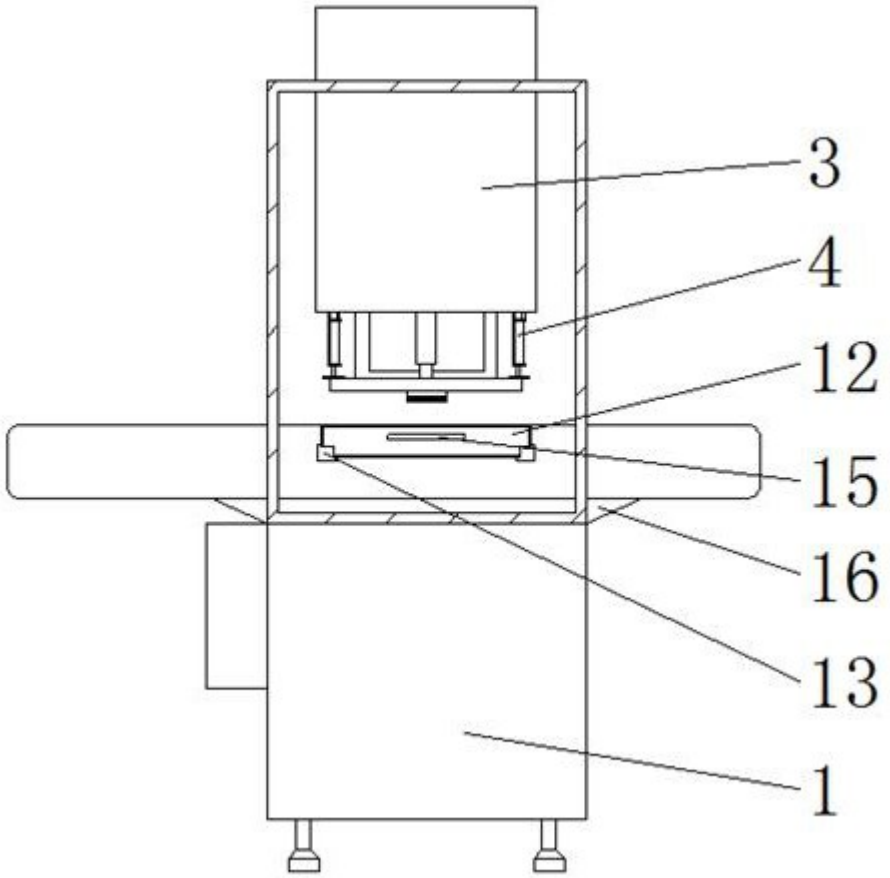

图 2

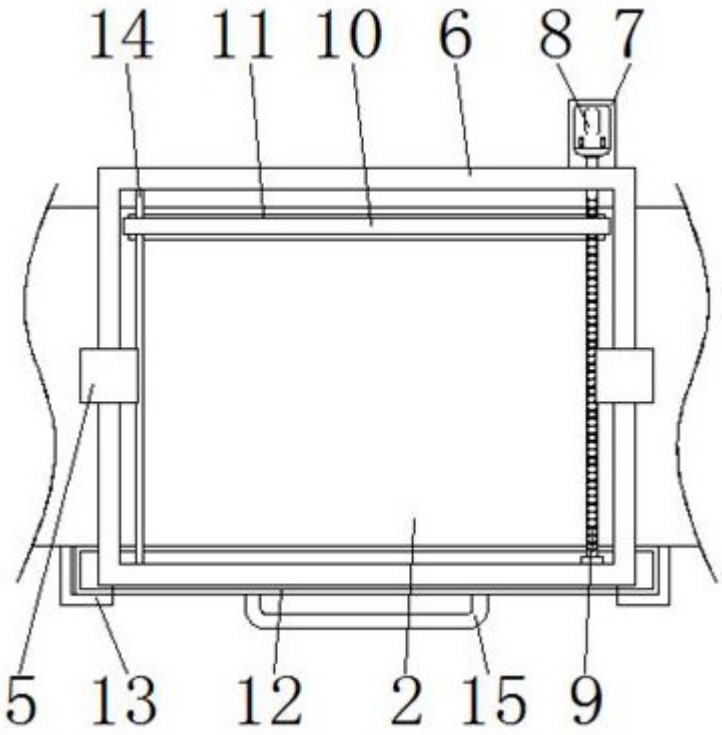

图 3