(19)国家知识产权局

(12)实用新型专利

(10)授权公告号 CN 217156266 U
(45)授权公告日 2022.08.09

(21)申请号 202220780547.8

(22)申请日 2022.04.06

(73)专利权人 湖北东一服装有限公司
地址 437000 湖北省咸宁市赤壁市经济开发区陆水工业园发展一路一号

(72)发明人 莫志辉

(74)专利代理机构 河南银隆律师事务所 41186
专利代理师 王帅可

(51)Int.Cl.
G01N 21/01(2006.01)
G01N 21/84(2006.01)

权利要求书1页 说明书3页 附图2页

(54)实用新型名称

一种成品生产质量检测验收装置

(57)摘要

本实用新型提供一种成品生产质量检测验收装置，涉及服装验收设备技术领域，该成品生产质量检测验收装置包括底座，所述底座的内部开设有空腔，所述空腔的内部设置有用于服装放置的验收台，所述验收台的外部设置两个对称分布的支架，两个所述支架均包括滑动连接在验收台侧壁的竖杆，所述竖杆的顶端固定连接有位于验收台上方的横杆；将衣服放置在验收台的顶部，通过调节伸缩部件推动压板下降，使两个压板由两侧对衣服的两端进行压紧固定，从而有效的防止在进行检测时衣服随意滑动，提高检测效果，且通过调节第一推送部件推动两个竖杆反向滑移，较好的调整两个横杆之间的距离，从而调整两个压板间的距离。

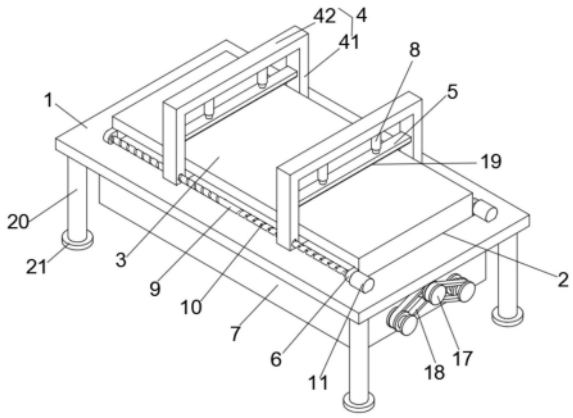

CN 217156266 U

1.一种成品生产质量检测验收装置,包括:底座(1),其特征在于,所述底座(1)的内部开设有空腔(2),所述空腔(2)的内部设置有用于服装放置的验收台(3),所述验收台(3)的外部设置两个对称分布的支架(4),两个所述支架(4)均包括滑动连接在验收台(3)侧壁的竖杆(41),所述竖杆(41)的顶端固定连接有位于验收台(3)上方的横杆(42),所述横杆(42)的下方设置有用于服装固定的压板(5),所述横杆(42)和压板(5)之间设置有用于推动压板(5)升降的伸缩部件,所述验收台(3)的固定连接有两个对称分布的支撑板(6),两个所述支撑板(6)之间设置有用于推动两个竖杆(41)反向滑移的第一推送部件,所述底座(1)的底部固定连接有调节箱(7),所述调节箱(7)的内部设置有用于推动验收台(3)沿空腔(2)上下滑移的第二推送部件。

2.根据权利要求1所述的成品生产质量检测验收装置,其特征在于,所述伸缩部件为固定安装在横杆(42)底部的电动伸缩杆(8),所述电动伸缩杆(8)的伸缩端固定连接在压板(5)的顶部。

3.根据权利要求1所述的成品生产质量检测验收装置,其特征在于,所述第一推送部件包括转动连接在两个支撑板(6)之间的第一转轴(9),所述第一转轴(9)的外壁设置有两段旋向相反的第一螺纹(10),所述第一转轴(9)通过两段第一螺纹(10)分别与两个竖杆(41)螺纹连接。

4.根据权利要求3所述的成品生产质量检测验收装置,其特征在于,所述第一转轴(9)的端部设置有用于驱动其转动的第一电机(11)。

5.根据权利要求1所述的成品生产质量检测验收装置,其特征在于,所述第二推送部件包括转动连接在调节箱(7)内部的第二转轴(12),所述第二转轴(12)的外部设置有两段旋向相反的第二螺纹(13),两段所述第二螺纹(13)的外部均螺纹连接有螺纹套(14),所述螺纹套(14)的顶部转动连接有支撑杆(15),所述支撑杆(15)的顶端转动连接在验收台(3)的底部。

6.根据权利要求5所述的成品生产质量检测验收装置,其特征在于,所述调节箱(7)的侧壁固定安装有第二电机(16),所述第二电机(16)的输出端和第二转轴(12)的端部均固定连接有皮带轮(17),两个所述皮带轮(17)之间设置有传动带(18)。

7.根据权利要求1所述的成品生产质量检测验收装置,其特征在于,所述压板(5)的底部固定连接有塑胶垫(19)。

8.根据权利要求1-7任一项所述的成品生产质量检测验收装置,其特征在于,所述底座(1)的底部固定连接有支腿(20),所述支腿(20)的底端设置有防滑垫(21)。

一种成品生产质量检测验收装置

技术领域

[0001] 本实用新型涉及服装验收设备技术领域，具体是一种成品生产质量检测验收装置。

背景技术

[0002] 服装，是衣服鞋装饰品等的总称，多指衣服，在国家标准中对服装的定义为：缝制，穿于人体起保护和装饰作用的产品，又称衣服，衣服在加工完成后通常需要进行验收，对其进行质量检测，以挑选剔除不合格品，提高产品的整体质量。

[0003] 现有的验收装置在使用时，大多无法较好的将衣服进行固定，只是简单的将衣服进行放置，在质量检测时衣服容易随意晃动，影响检测效果，且无法较好的对装置的检测高度进行调整，不同身高的工作人员在进行衣服验收检测时，操作较为的不便。

实用新型内容

[0004] 本实用新型的目的在于提供一种成品生产质量检测验收装置，旨在解决现有技术中的无法较好的将衣服进行固定，且无法较好的对装置的检测高度进行调整的问题。

[0005] 为实现上述目的，本实用新型采用如下技术方案：所述成品生产质量检测验收装置，包括：底座，所述底座的内部开设有空腔，所述空腔的内部设置有用于服装放置的验收台，所述验收台的外部设置两个对称分布的支架，两个所述支架均包括滑动连接在验收台侧壁的竖杆，所述竖杆的顶端固定连接有位于验收台上方的横杆，所述横杆的下方设置有用于服装固定的压板，所述横杆和压板之间设置有用于推动压板升降的伸缩部件，所述验收台的固定连接有两个对称分布的支撑板，两个所述支撑板之间设置有用于推动两个竖杆反向滑移的第一推送部件，所述底座的底部固定连接有调节箱，所述调节箱的内部设置有用于推动验收台沿空腔上下滑移的第二推送部件。

[0006] 为了使得本实用新型具有较好的调节压板高度的作用，本实用新型的进一步的技术方案为，所述伸缩部件为固定安装在横杆底部的电动伸缩杆，所述电动伸缩杆的伸缩端固定连接在压板的顶部。

[0007] 为了使得本实用新型具有较好的推动两个竖板反向移动的作用，本实用新型的进一步的技术方案为，所述第一推送部件包括转动连接在两个支撑板之间的第一转轴，所述第一转轴的外壁设置有两段旋向相反的第一螺纹，所述第一转轴通过两段第一螺纹分别与两个竖杆螺纹连接，所述第一转轴的端部设置有用于驱动其转动的第一电机。

[0008] 为了使得本实用新型具有较好的调节验收台高度的作用，本实用新型的进一步的技术方案为，所述第二推送部件包括转动连接在调节箱内部的第二转轴，所述第二转轴的外部设置有两段旋向相反的第二螺纹，两段所述第二螺纹的外部均螺纹连接有螺纹套，所述螺纹套的顶部转动连接有支撑杆，所述支撑杆的顶端转动连接在验收台的底部，所述调节箱的侧壁固定安装有第二电机，所述第二电机的输出端和第二转轴的端部均固定连接有皮带轮，两个所述皮带轮之间设置有传动带。

[0009] 为了使得本实用新型具有较好的对衣服进行保护的作用，本实用新型的进一步的技术方案为，所述压板的底部固定连接有塑胶垫。

[0010] 为了使得本实用新型具有较好的对设备进行支撑的作用，本实用新型的进一步的技术方案为，所述底座的底部固定连接有支腿，所述支腿的底端设置有防滑垫。

[0011] 本实用新型的有益效果是：

[0012] 本实用新型在使用时，将衣服放置在验收台的顶部，通过调节伸缩部件推动压板下降，使两个压板由两侧对衣服的两端进行压紧固定，从而有效的防止在进行检测时衣服随意滑动，提高检测效果，且通过调节第一推送部件推动两个竖杆反向滑移，较好的调整两个横杆之间的距离，从而调整两个压板间的距离，使两个压板能够由不同的位置对衣服进行固定，较好的对不同大小的衣服进行固定，提高设备的固定效果，通过调节第二推送部件推动验收台沿空腔上下滑移，较好的调整衣服的检测高度，使不同身高的工作人员都能够较好的进行验收操作，提高设备的实用性。

附图说明

[0013] 图1是本实用新型的具体实施例的结构示意图。

[0014] 图2是本实用新型的具体实施例的正视图。

[0015] 图3是本实用新型的具体实施例的剖视图。

[0016] 图4是本实用新型的具体实施例的侧视图。

[0017] 图中：1、底座；2、空腔；3、验收台；4、支架；41、竖杆；42、横杆；5、压板；6、支撑板；7、调节箱；8、电动伸缩杆；9、第一转轴；10、第一螺纹；11、第一电机；12、第二转轴；13、第二螺纹；14、螺纹套；15、支撑杆；16、第二电机；17、皮带轮；18、传动带；19、塑胶垫；20、支腿；21、防滑垫。

具体实施方式

[0018] 下面结合附图对本实用新型的具体实施方式作进一步的说明。

[0019] 如图1-4所示，一种成品生产质量检测验收装置，包括：底座1，底座1的内部开设有空腔2，空腔2的内部设置有用于服装放置的验收台3，验收台3的外部设置两个对称分布的支架4，两个支架4均包括滑动连接在验收台3侧壁的竖杆41，竖杆41的顶端固定连接有位于验收台3上方的横杆42，横杆42的下方设置有用于服装固定的压板5，横杆42和压板5之间设置有用于推动压板5升降的伸缩部件，验收台3的固定连接有两个对称分布的支撑板6，两个支撑板6之间设置有用于推动两个竖杆41反向滑移的第一推送部件，底座1的底部固定连接有调节箱7，调节箱7的内部设置有用于推动验收台3沿空腔2上下滑移的第二推送部件。

[0020] 在本具体实施例中，将衣服放置在验收台3的顶部，通过调节伸缩部件推动压板5下降，使两个压板5由两侧对衣服的两端进行压紧固定，从而有效的防止在进行检测时衣服随意滑动，提高检测效果，且通过调节第一推送部件推动两个竖杆41反向滑移，较好的调整两个横杆42之间的距离，从而调整两个压板5间的距离，使两个压板5能够由不同的位置对衣服进行固定，较好的对不同大小的衣服进行固定，提高设备的固定效果，通过调节第二推送部件推动验收台3沿空腔2上下滑移，较好的调整衣服的检测高度，使不同身高的工作人员都能够较好的进行验收操作，提高设备的实用性。

[0021] 具体的，伸缩部件为固定安装在横杆42底部的电动伸缩杆8，电动伸缩杆8的伸缩端固定连接在压板5的顶部，电动伸缩杆8伸缩带动压板5进行升降。

[0022] 具体的，第一推送部件包括转动连接在两个支撑板6之间的第一转轴9，第一转轴9的外壁设置有两段旋向相反的第一螺纹10，第一转轴9通过两段第一螺纹10分别与两个竖杆41螺纹连接，转动第一转轴9，使两段第一螺纹10分别推动两个竖杆41反向滑移，彼此间相互靠近或远离，较好的调整两个竖杆41间的距离。

[0023] 进一步的，第一转轴9的端部设置有用于驱动其转动的第一电机11，通过第一电机11较好的带动第一转轴9进行转动。

[0024] 具体的，第二推送部件包括转动连接在调节箱7内部的第二转轴12，第二转轴12的外部设置有两段旋向相反的第二螺纹13，两段第二螺纹13的外部均螺纹连接有螺纹套14，螺纹套14的顶部转动连接有支撑杆15，支撑杆15的顶端转动连接在验收台3的底部，转轴第二转轴12，使两段第二螺纹13分别推动两个螺纹套14滑移，通过支撑杆15推动验收台3升高或降低，较好的对检测高度进行调整。

[0025] 进一步的，调节箱7的侧壁固定安装有第二电机16，第二电机16的输出端和第二转轴12的端部均固定连接有皮带轮17，两个皮带轮17之间设置有传动带18，通过皮带轮17和传动带18的配合，使第二电机16能够较好的带动第二转轴12转动。

[0026] 优选的，压板5的底部固定连接有塑胶垫19，在压板5对衣服压紧固定时，通过塑胶垫19较好的对衣服进行防护，避免压板5的挤压导致衣服的破损。

[0027] 优选的，底座1的底部固定连接有支腿20，支腿20的底端设置有防滑垫21，通过支腿20和防滑垫21较好的对设备进行支撑，使设备在使用时更加的平稳。

[0028] 在本实用新型的描述中，除非另有明确的规定和限定，术语“安装”、“相连”、“连接”应做广义理解，例如，可以是固定连接，也可以是可拆卸连接，或一体地连接；可以是机械连接，也可以是电连接；可以是直接相连，也可以通过中间媒介间接相连，可以是两个元件内部的连通。对于本领域的普通技术人员而言，可以具体情况理解上述术语在本实用新型中的具体含义。

[0029] 对于本领域技术人员而言，显然本实用新型不限于上述示范性实施例的细节，而且在不背离本实用新型的精神或基本特征的情况下，能够以其他的具体形式实现本实用新型。因此，无论从哪一点来看，均应将实施例看作是示范性的，而且是非限制性的，本实用新型的范围由所附权利要求而不是上述说明限定，因此旨在将落在权利要求的等同要件的含义和范围内的所有变化囊括在本实用新型内。不应将权利要求中的任何附图标记视为限制所涉及的权利要求。

[0030] 此外，应当理解，虽然本说明书按照实施方式加以描述，但并非每个实施方式仅包含一个独立的技术方案，说明书的这种叙述方式仅仅是为清楚起见，本领域技术人员应当将说明书作为一个整体，各实施例中的技术方案也可以经适当组合，形成本领域技术人员可以理解的其他实施方式。

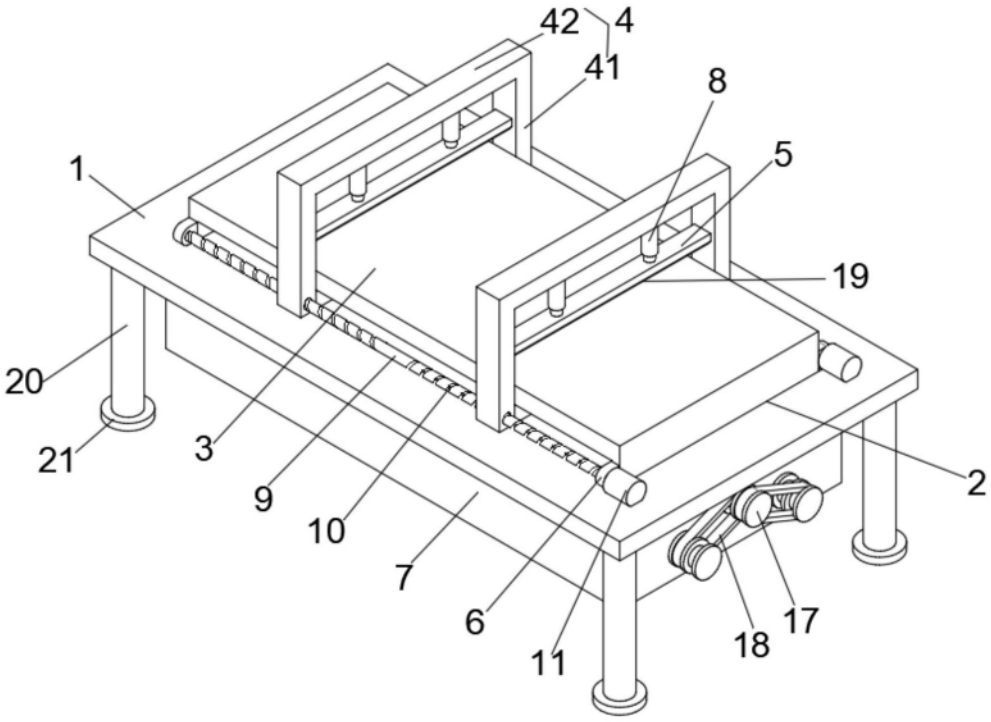

图1

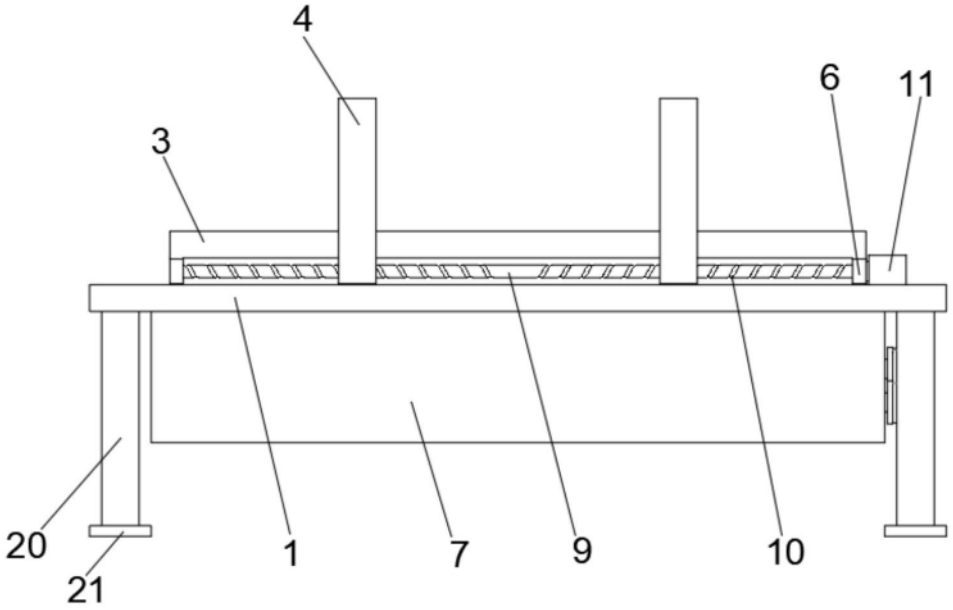

图2

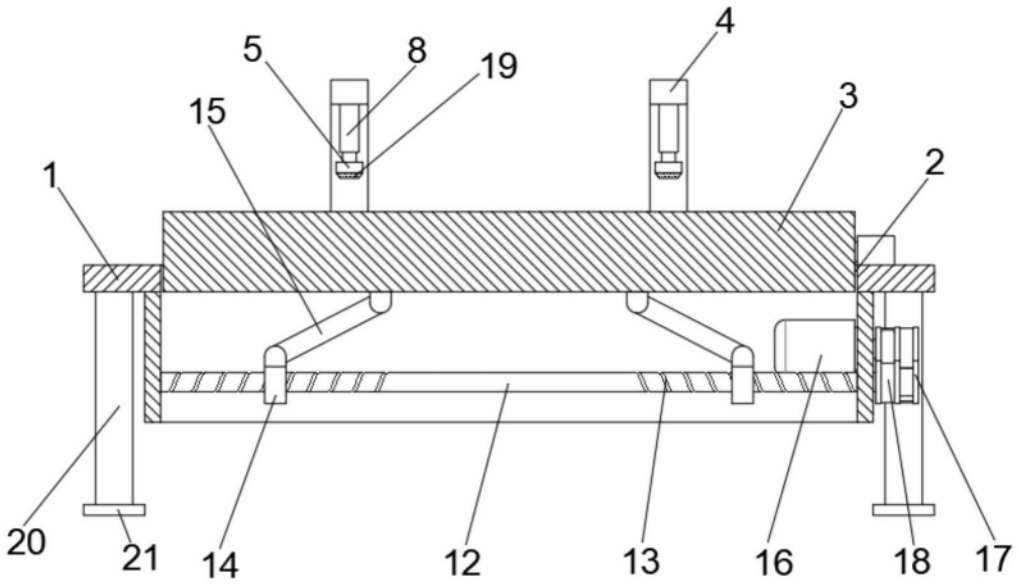

图3

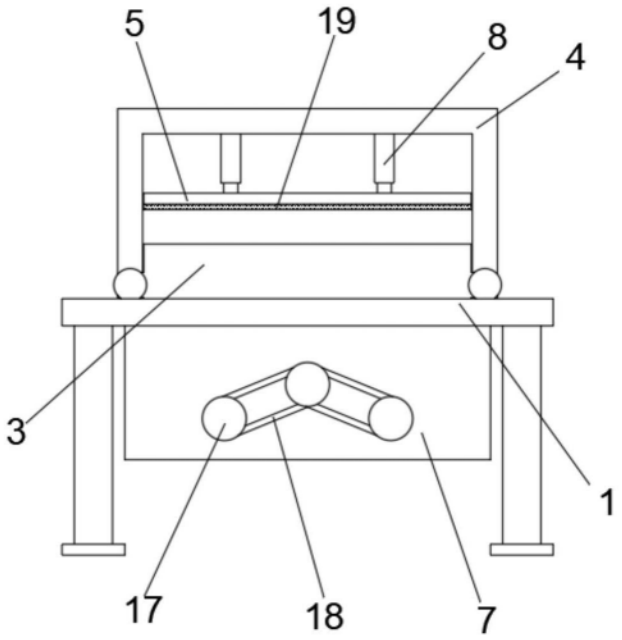

图4