(19)中华人民共和国国家知识产权局

(12)实用新型专利

(10)授权公告号 CN 202879005 U
(45)授权公告日 2013.04.17

(21)申请号 201220526703.4

(22)申请日 2012.10.15

(73)专利权人 胡剑波
地址 518000 广东省深圳市宝安区福永天欣花园 2 栋天富阁 8B

(72)发明人 胡剑波

(51)Int.Cl.
B43K 29/00(2006.01)
B43K 29/18(2006.01)

权利要求书 1 页 说明书 2 页 附图 2 页

(54)实用新型名称

一种新型多功能笔

(57)摘要

一种新型多功能笔，它包括笔杆、笔帽、笔套，笔杆的下端笔尖处套有笔套，笔杆的上端设置有笔帽，在笔帽内部设置有微型十字螺丝刀。所述的微型十字螺丝刀的一端为顶针，微型十字螺丝刀的另一端为螺丝刀口，且顶针和螺丝刀口任一端均可与笔帽连接，笔帽上还设置有触屏笔头。它能弥补现有技术的不足，在笔帽内部增设微型十字螺丝刀，可以用来作为手机扩展卡的顶针，同时也可以作为螺丝刀使用，方便实用。

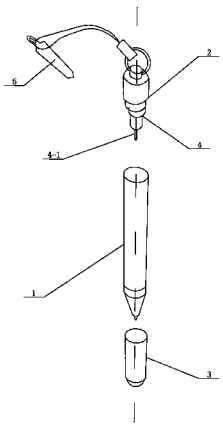

CN 202879005 U

1. 一种新型多功能笔，它包括笔杆 (1)、笔帽 (2)、笔套 (3)，笔杆 (1) 的下端笔尖处套有笔套 (3)，笔杆 (1) 的上端设置有笔帽 (2)，在笔帽 (2) 内部设置有微型十字螺丝刀 (4)。

2. 根据权利要求 1 所述的一种新型多功能笔，其特征在于所述的微型十字螺丝刀 (4) 的一端为顶针 (4-1)，微型十字螺丝刀 (4) 的另一端为螺丝刀口 (4-2)。

3. 根据权利要求 1 所述的一种新型多功能笔，其特征在于所述的笔帽 (2) 上还设置有触屏笔头 (5)。

一种新型多功能笔

技术领域：

[0001] 本实用新型涉及一种笔，具体涉及一种新型多功能笔。

背景技术：

[0002] 现有市场上已经有一种将触屏笔和普通笔结合的笔，可以作为普通笔书写，也可以作为触屏笔在手机屏幕上书写，但是还不能满足人们的使用需求。另外，目前的 iphone4 手机在将扩展卡放置在手机内时，必须要使用针状工具伸进针孔中推动扩展卡才能将扩展卡取出，相当麻烦。

实用新型内容：

[0003] 本实用新型的目的是提供一种新型多功能笔，它能弥补现有技术的不足，它结合了普通笔与触屏笔的双重功能，在笔帽内部增设微型十字螺丝刀，可以用来作为手机扩展卡的顶针，同时也可以作为螺丝刀使用，方便实用。

[0004] 为了解决背景技术所存在的问题，本实用新型是采用以下技术方案：它包括笔杆 1、笔帽 2、笔套 3，笔杆 1 的下端笔尖处套有笔套 3，笔杆 1 的上端设置有笔帽 2，在笔帽 2 内部设置有微型十字螺丝刀 4。

[0005] 所述的微型十字螺丝刀 4 的一端为顶针 4-1，微型十字螺丝刀 4 的另一端为螺丝刀口 4-2，且顶针 4-1 和螺丝刀口 4-2 任一端均可与笔帽 2 连接。

[0006] 所述的笔帽 2 上还设置有触屏笔头 5。

[0007] 本实用新型在使用时，可以将螺丝刀口 4-2 端与笔帽 2 连接，用顶针 4-1 插入手机扩展卡存放处的针孔内，推动顶针 4-1 即可将扩展卡推动弹出；当需要使用螺丝刀口 4-2 时，将顶针 4-1 端与笔帽 2 连接即可；同时可以利用触屏笔头 5 在手机等数码设备上书写。

[0008] 本实用新型能弥补现有技术的不足，它结合了普通笔与触屏笔的双重功能，在笔帽内部增设微型十字螺丝刀，可以用来作为手机扩展卡的顶针，同时也可以作为螺丝刀使用，方便实用。

附图说明：

[0009] 图 1 是本实用新型中顶针 4-1 的使用状态结构示意图；

[0010] 图 2 是本实用新型中螺丝刀口 4-2 的使用状态结构示意图。

具体实施方式：

[0011] 参看图 1、图 2，本具体实施方式采用以下技术方案：它包括笔杆 1、笔帽 2、笔套 3，笔杆 1 的下端笔尖处套有笔套 3，笔杆 1 的上端设置有笔帽 2，在笔帽 2 内部设置有微型十字螺丝刀 4。

[0012] 所述的微型十字螺丝刀 4 的一端为顶针 4-1，微型十字螺丝刀 4 的另一端为螺丝刀口 4-2，且顶针 4-1 和螺丝刀口 4-2 任一端均可与笔帽 2 连接。

[0013] 所述的笔帽 2 上还设置有触屏笔头 5。

[0014] 本具体实施方式在使用时，可以将螺丝刀口 4-2 端与笔帽 2 连接，用顶针 4-1 插入手机扩展卡存放处的针孔内，推动顶针 4-1 即可将扩展卡推动弹出；当需要使用螺丝刀口 4-2 时，将顶针 4-1 端与笔帽 2 连接即可；同时可以利用触屏笔头 5 在手机等数码设备上书写。

[0015] 本具体实施方式能弥补现有技术的不足，它结合了普通笔与触屏笔的双重功能，在笔帽内部增设微型十字螺丝刀，可以用来作为手机扩展卡的顶针，同时也可以作为螺丝刀使用，方便实用。

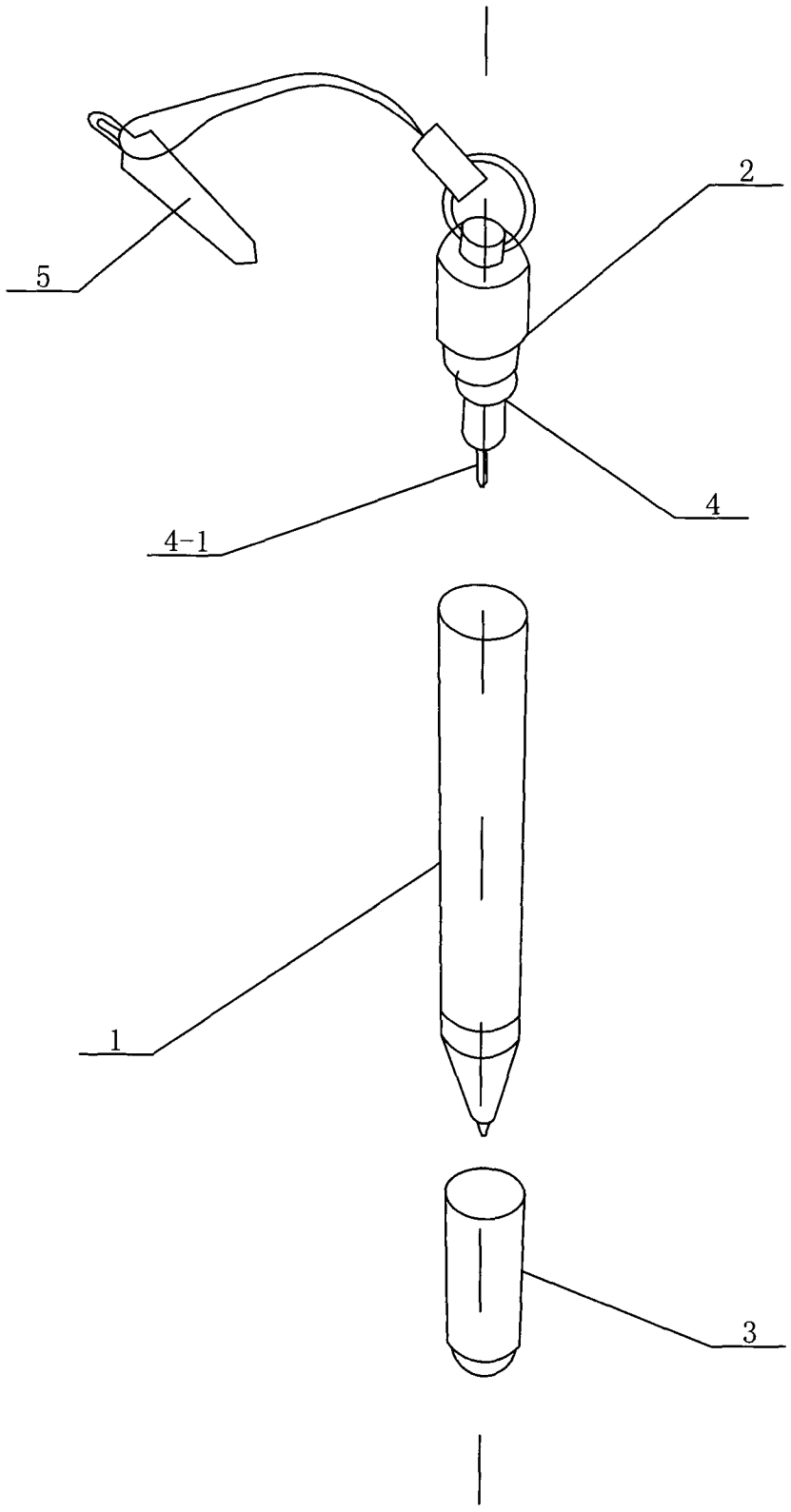

图 1

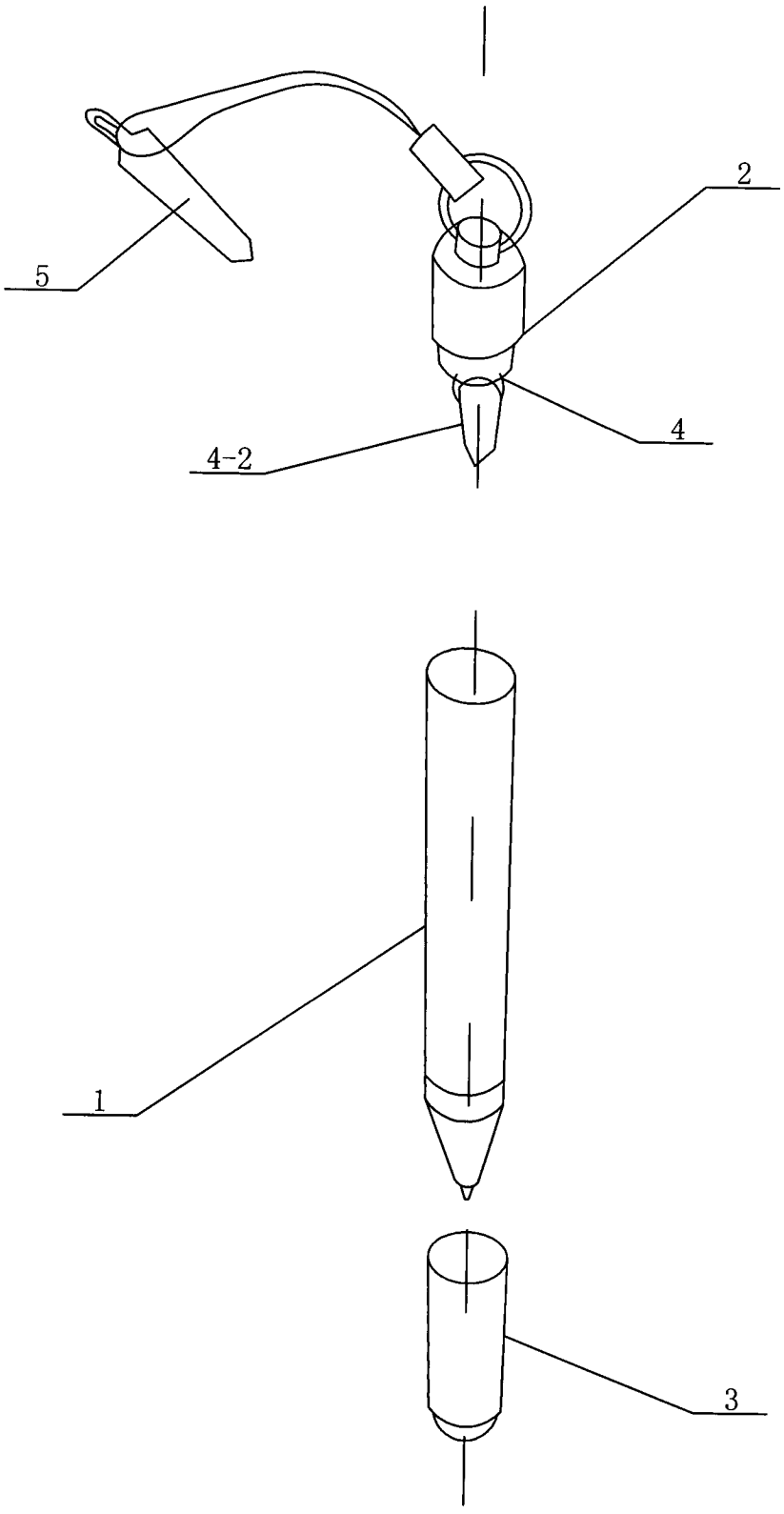

图 2