(19)中华人民共和国国家知识产权局

(12)实用新型专利

(10)授权公告号 CN 202029953 U
(45)授权公告日 2011.11.09

(21)申请号 201120102792.5

(22)申请日 2011.04.11

(73)专利权人 南靖维峰机械工业有限公司
地址 363600 福建省漳州市南靖县山城镇大埔崎

(72)发明人 廖朝吉

(51)Int.Cl.
B62K 11/00(2006.01)
B62K 25/04(2006.01)
B62M 7/06(2006.01)
B60K 1/04(2006.01)

权利要求书 1 页 说明书 2 页 附图 2 页

(54)实用新型名称

电动车

(57)摘要

本实用新型提供一种电动车，包括车架、车座、两个前轮、两个后轮、驱动动力装置及前轮减震装置；其中，所述驱动动力装置置于所述车架的后端，所述车座设于所述驱动动力装置之上；所述前轮减震装置设于车架的的前端底部。本实用新型的电动车在行驶过程中，由驱动动力装置驱动两个前轮及后轮前进，驾驶性能良好，而且其前端具有前轮减震装置进行减震，后端驱动动力装置也设有减震弹簧，故行驶较平稳。

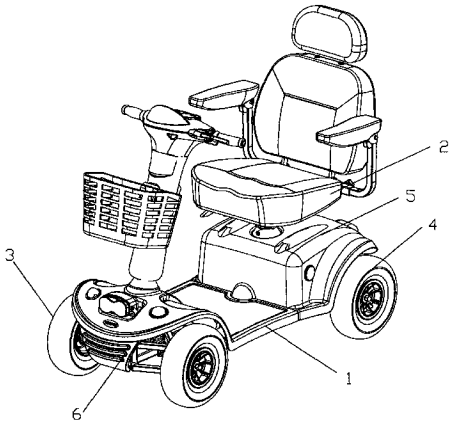

CN 202029953 U

1. 一种电动车，其特征在于，其包括车架、车座、两个前轮、两个后轮、驱动动力装置及前轮减震装置；其中，所述驱动动力装置置于所述车架的后端，所述车座设于所述驱动动力装置之上；所述前轮减震装置设于车架的的前端底部。

2. 根据权利要求 1 所述的电动车，其特征在于：所述车架基本成平面形状的框架结构，其中间位置向前延伸出一框体。

3. 根据权利要求 2 所述的电动车，其特征在于：所述框体包括一中空的方形主体部，所述主体部中部固定连接于车把，所述主体部两侧设有用于安装前轮的转轴。

4. 根据权利要求 3 所述的电动车，其特征在于：所述前轮减震装置固定连接于框体。

5. 根据权利要求 4 所述的电动车，其特征在于：所述前轮减震装置包括设于位于上方的第一横梁、位于下方的第二横梁及固定连接于所述第一横梁和第二横梁之间的减震弹簧。

6. 根据权利要求 5 所述的电动车，其特征在于：所述第二横梁一端固定于主体部的下端，另一端铰接于转轴。

7. 根据权利要求 5 所述的电动车，其特征在于：所述第一横梁横跨于主体部，所述第一横梁两端固定于车前轮面壳上。

8. 根据权利要求 1 所述的电动车，其特征在于：所述驱动动力装置包括置于所述车架底座的电池箱，所述电池箱还通过一减震弹簧固定于车架的底座。

电动车

【技术领域】

[0001] 本实用新型涉及交通工具技术领域，尤其是涉及一种电动车。

【背景技术】

[0002] 电动车作为一种环保、轻便、快捷的交通工具，在我国崛起仅仅几年时间，在这短短的几年内，电动车行业由无到有，由零星分布到大范围普及，取得了高速的发展和长足的进步。

[0003] 电动车基本上都是将电池、马达及驱动装置安装于车的后座，行驶时乘坐者的重量也是集中在电动车的后座，这样容易整个车身重量分布不均，车把较轻，转向时平衡不好掌握，所以现有电动车的驾驶性能较差，而且减震的效果不好。

【实用新型内容】

[0004] 本实用新型要解决的技术问题在于，针对现有技术的缺陷，提供一种驾驶性能良好、减震效果佳的电动车。

[0005] 为了解决上述技术问题，本实用新型提供一种电动车，包括车架、车座、两个前轮、两个后轮、驱动动力装置及前轮减震装置；其中，所述驱动动力装置置于所述车架的后端，所述车座设于所述驱动动力装置之上；所述前轮减震装置设于车架的的前端底部。

[0006] 进一步，在上述电动车中，所述车架基本成平面形状的框架结构，其中间位置向前延伸出一框体。

[0007] 进一步，在上述电动车中，所述框体包括一中空的方形主体部，所述主体部中部固定连接于车把，所述主体部两侧设有用于安装前轮的转轴。

[0008] 进一步，在上述电动车中，所述前轮减震装置固定连接于框体。

[0009] 进一步，在上述电动车中，所述前轮减震装置包括设于位于上方的第一横梁、位于下方的第二横梁及固定连接于所述第一横梁和第二横梁之间的减震弹簧。

[0010] 进一步，在上述电动车中，所述第二横梁一端固定于主体部的下端，另一端铰接于转轴。

[0011] 进一步，在上述电动车中，所述第一横梁横跨于主体部，所述第一横梁两端固定于车前轮面壳上。

[0012] 进一步，在上述电动车中，所述驱动动力装置包括置于所述车架底座的电池箱，所述电池箱还通过一减震弹簧固定于车架的底座。

[0013] 本实用新型的电动车在行驶过程中，由驱动动力装置驱动两个前轮及后轮前进，驾驶性能良好，而且其前端具有前轮减震装置进行减震，后端驱动动力装置也设有减震弹簧，故行驶较平稳。

【附图说明】

[0014] 下面将结合附图及实施例对本实用新型作进一步说明，附图中：

[0015] 图 1 是本实用新型电动车较佳实施例的整体结构示意图；

[0016] 图 2 是本实用新型电动车较佳实施例的透视图。

【具体实施方式】

[0017] 请参阅图 1，本实用新型的电动车为一个四轮小型单人电动车，其包括车架 1、车座 2、两个前轮 3、两个后轮 4、驱动动力装置 5 及前轮减震装置 6。其中，驱动动力装置 5 置于车架 1 的后端，驱动动力装置 5 之上设有车座 2；前轮减震装置 6 设于车架 1 的的前端底部。

[0018] 请参阅图 2，图 2 是本实用新型电动车较佳实施例的透视图。车架 1 基本成平面形状的框架结构，其中间位置向前延伸出一框体 11，所述框体 11 包括一中空的方形主体部 12，主体部 12 中部固定连接于车把，主体部 12 两侧设有用于安装前轮的转轴 13，以减小电动车前部的宽度。为了增加框体 11 前端的强度及提高减震性能，前轮减震装置 6 固定连接于框体 11，前轮减震装置 6 包括设于位于上方的第一横梁 14、位于下方的第二横梁 15 及固定连接于第一横梁 14 和第二横梁 15 之间的减震弹簧 16。第二横梁 15 一端固定于主体部 12 的下端，另一端铰接于转轴 13。第一横梁 14 横跨于主体部 12，两端固定于车前轮面壳上。

[0019] 驱动动力装置 5 包括置于车架 1 底座的电池箱 52，其内安放有动力电池。为了防止在行车过程中电池震动，电池箱 52 还通过一减震弹簧 54 固定于车架 1 的底座。

[0020] 本实用新型的电动车在行驶过程中，由驱动动力装置驱动两个前轮及后轮前进，驾驶性能良好，而且其前端具有前轮减震装置进行减震，后端驱动动力装置也设有减震弹簧，故行驶较平稳。

[0021] 以上所述实施例仅表达了本实用新型的几种实施方式，其描述较为具体和详细，但并不能因此而理解为对本实用新型专利范围的限制。应当指出的是，对于本领域的普通技术人员来说，在不脱离本实用新型构思的前提下，还可以做出若干变形和改进，这些都属于本实用新型的保护范围。因此，本实用新型专利的保护范围应以所附权利要求为准。

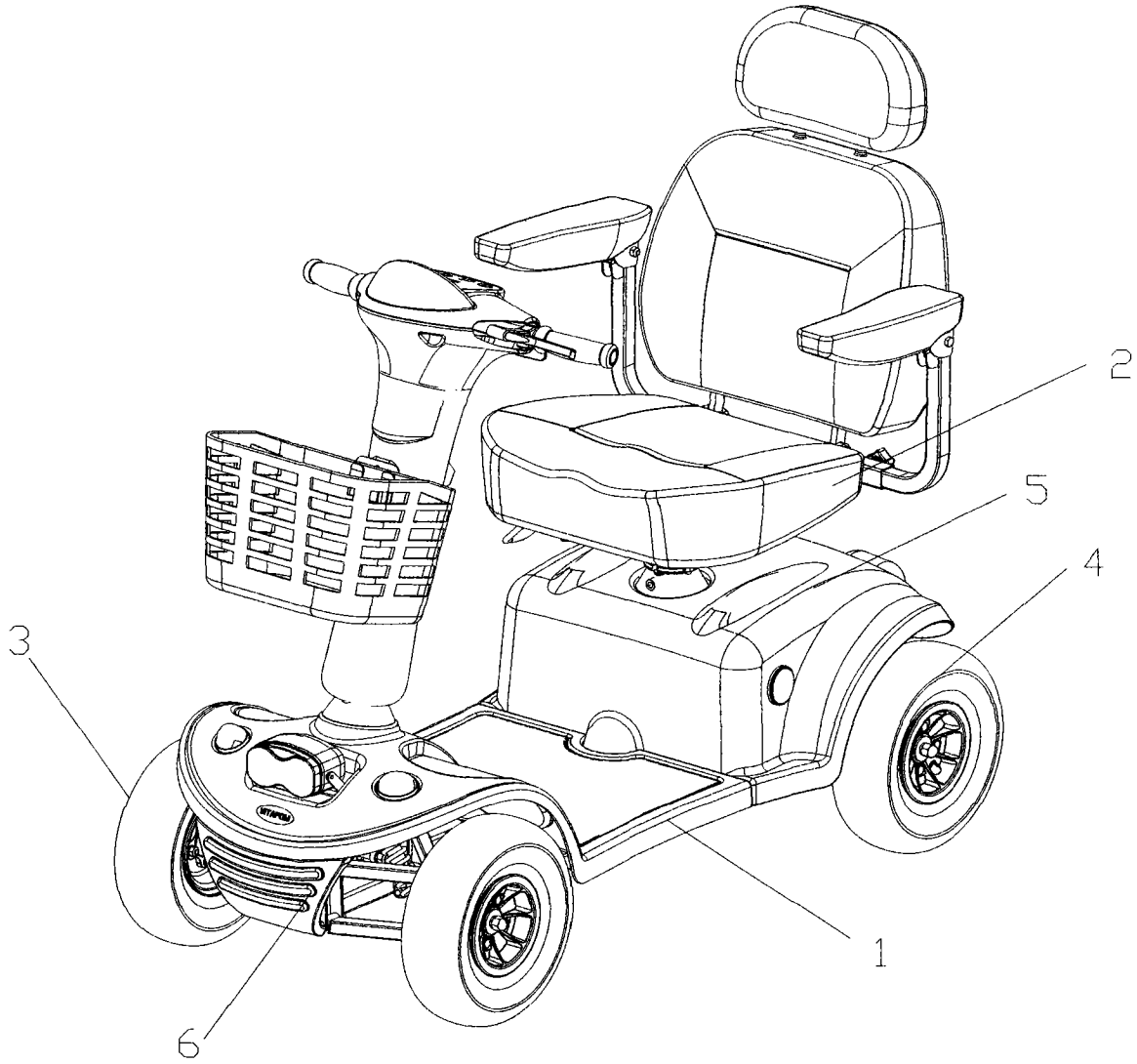

图 1

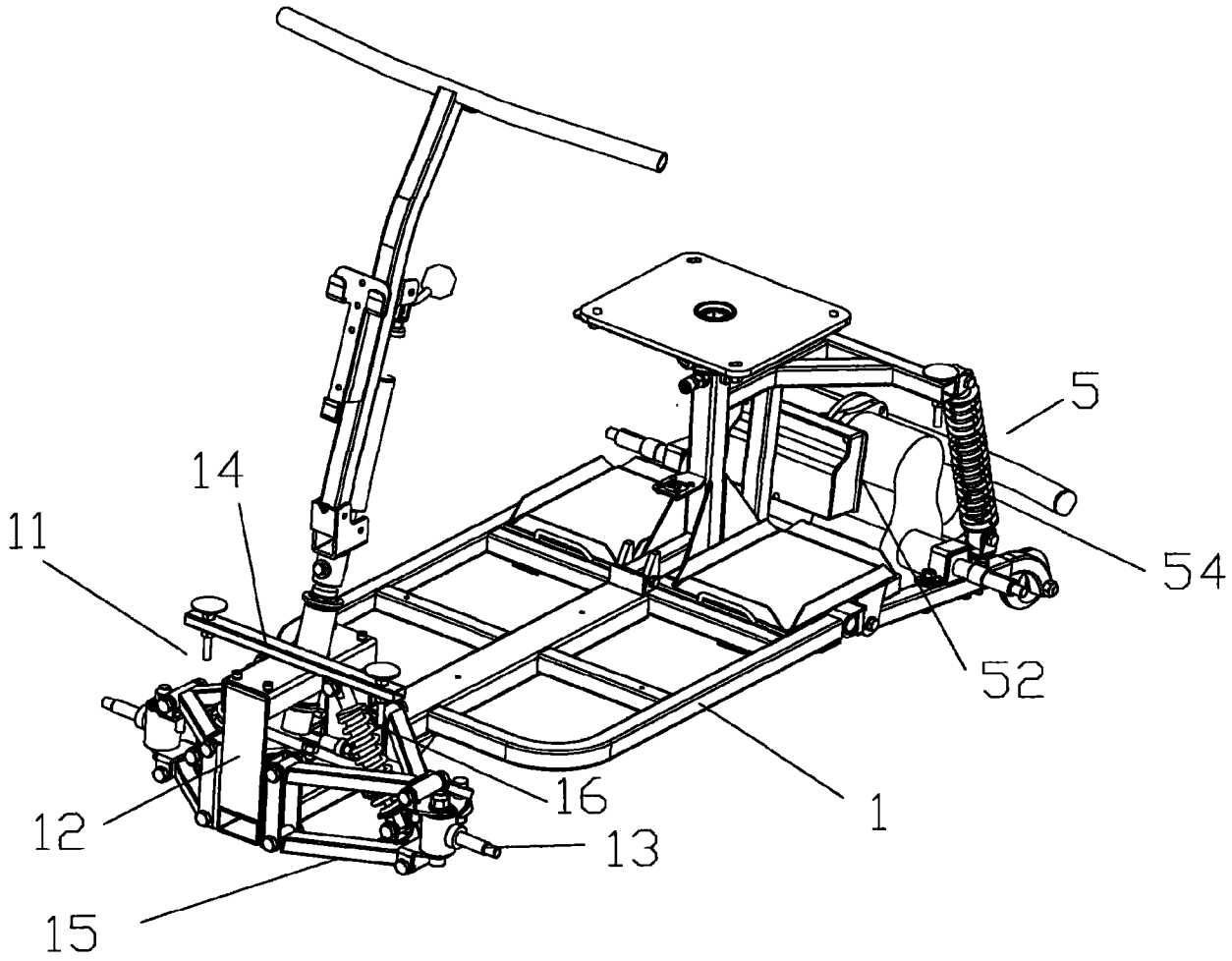

图 2