(19)中华人民共和国国家知识产权局

(12)发明专利

(10)授权公告号 CN 113389161 B
(45)授权公告日 2021.10.26

(21)申请号 202110929088.5
(22)申请日 2021.08.13
(65)同一申请的已公布的文献号
申请公布号 CN 113389161 A
(43)申请公布日 2021.09.14
(73)专利权人 徐州长新环境技术有限公司
地址 221011 江苏省徐州市贾汪区紫庄镇原紫阳煤矿内
(72)发明人 鹿丙晴 鹿海洋
(74)专利代理机构 徐州拉沃智佳知识产权代理有限公司 32455
代理人 李石凤
(51)Int.Cl.
E01H 1/08(2006.01)
E01H 1/10(2006.01)
B01D 29/01(2006.01)
B01D 29/70(2006.01)

审查员 施龙

权利要求书2页 说明书6页 附图12页

(54)发明名称

一种用于街道清洗的道路污染清洁车

(57)摘要

本发明涉及清洁车技术领域，具体的说是一种用于街道清洗的道路污染清洁车，包括清扫机构，所述清扫机构上安装有转换机构，所述转换机构内部安装有固定机构，所述清扫机构上安装有收纳机构，所述收纳机构内部安装有滑动机构，所述清扫机构内部安装有过滤机构，所述清扫机构内部安装有回收机构，所述清扫机构上安装有抖动机构；在清扫机构的作用下方便对道路进行清扫工作，并且在转换机构的作用下方便对两个清洁刷进行快速更换使用，在固定机构的作用下方便对清洁刷进行快速拆卸更换，同时在抖动机构和过滤机构的作用下方便对收纳的杂物进行干湿分离，减少二次污染，并且方便后续清理回收。

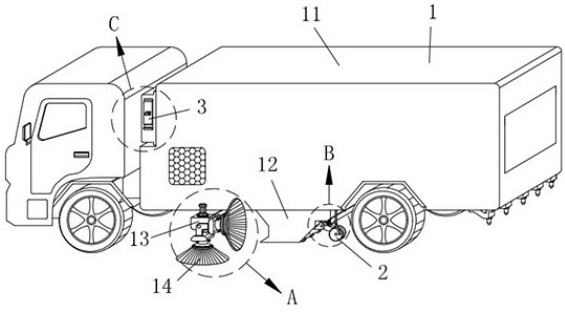

CN 113389161 B

1.一种用于街道清洗的道路污染清洁车，其特征在于：包括清扫机构(1)，所述清扫机构(1)上安装有转换机构(7)，所述转换机构(7)内部安装有固定机构(8)，所述清扫机构(1)上安装有收纳机构(3)，所述收纳机构(3)内部安装有滑动机构(4)，所述清扫机构(1)内部安装有过滤机构(5)，所述清扫机构(1)内部安装有回收机构(6)，所述清扫机构(1)上安装有抖动机构(2)；

所述清扫机构(1)包括清扫车(11)，所述清扫车(11)上安装有吸尘器(12)，所述清扫车(11)上安装有两个对称的固定架(13)，所述固定架(13)上分别安装有电机(15)，所述固定架(13)内部转动连接有转轴(16)，所述转轴(16)一端与电机(15)连接，所述转轴(16)另一端连接有毛刷(14)，所述毛刷(14)通过转轴(16)与固定架(13)转动连接；

所述转换机构(7)包括连轴(71)，所述固定架(13)为“7”字形结构，所述固定架(13)两侧分别固定安装有连轴(71)，所述连轴(71)上分别转动连接连接板(72)，所述连接板(72)为“7”字形结构，两个所述连接板(72)内部分别设有两个滑杆(76)，所述滑杆(76)为“T”形结构，所述滑杆(76)通过挤压弹簧(77)与连接板(72)滑动连接，所述滑杆(76)延伸至连接板(72)外部，所述滑杆(76)上分别安装有底板(78)，两组所述底板(78)上安装有安装座(73)，所述安装座(73)内部分别转动连接有传动轴(75)，所述传动轴(75)顶部为六棱柱结构，所述传动轴(75)通过连接板(72)和挤压弹簧(77)及滑杆(76)的作用下与转轴(16)底部内侧卡合连接，所述传动轴(75)延伸至安装座(73)外部，所述传动轴(75)上固定连接有底座(74)，所述底座(74)通过传动轴(75)与安装座(73)转动连接，所述毛刷(14)与底座(74)连接；

所述固定机构(8)包括滑块(81)，所述底座(74)内部滑动连接有滑块(81)，所述底座(74)内部滑动连接有两个对称的转板(82)，所述转板(82)分别与滑块(81)两端转动连接，两个所述转板(82)之间安装有压缩弹簧(84)，所述底座(74)底部侧壁设有连通槽(83)，所述底座(74)上垂直安装有四个导杆(85)，所述毛刷(14)通过导杆(85)与底座(74)底部卡合，两个所述转板(82)延伸至连通槽(83)外部与毛刷(14)抵触，所述滑块(81)上转动连接有两个支撑杆(86)，所述底座(74)内部滑动连接有两个推块(88)，两个所述推块(88)之间安装有驱动弹簧(87)，两个所述支撑杆(86)分别与推块(88)转动连接，两个所述推块(88)上安装有推杆(89)，所述推杆(89)延伸至底座(74)外部，所述推杆(89)与底座(74)滑动连接；

所述过滤机构(5)包括收集室(51)，所述清扫车(11)内部设有收集室(51)，所述清扫车(11)内部安装有挡块(53)，所述挡块(53)上安装有通网(54)，所述收集室(51)内部设有过滤网(52)，所述过滤网(52)通过多个连接弹簧(56)与清扫车(11)和通网(54)连接，所述过滤网(52)上安装有多个等距分布的凸起(55)；

所述抖动机构(2)包括连接块(23)，所述吸尘器(12)上安装有两个连接块(23)，所述连接块(23)上转动连接有连杆(22)，所述连杆(22)与吸尘器(12)之间连接有伸缩弹簧(24)，两个所述连杆(22)上分别转动连接有滚轮(21)，所述滚轮(21)侧壁边缘处分别转动连接有顶杆(25)，所述清扫车(11)内部设有两个活动槽(29a)，所述活动槽(29a)与收集室(51)连通，所述活动槽(29a)内部转动连接有转杆(29)，所述转杆(29)延伸至收集室(51)内部，所述转杆(29)位于过滤网(52)底部，所述转杆(29)上设有转槽(29b)，所述清扫车(11)内部滑动连接有压杆(28)，所述压杆(28)上连接有缓冲弹簧(27)，所述缓冲弹簧(27)上连接有驱

动杆(26),所述压杆(28)和驱动杆(26)及缓冲弹簧(27)与清扫车(11)内部滑动连接,所述压杆(28)延伸至活动槽(29a)内部,所述压杆(28)通过转槽(29b)与转杆(29)转动连接,所述驱动杆(26)延伸至清扫车(11)外部与顶杆(25)转动连接;

所述收纳机构(3)包括固定壳(31),所述清扫车(11)上安装有固定壳(31),所述固定壳(31)内部安装有筛网(35),所述固定壳(31)上安装有排水管(36),所述排水管(36)与固定壳(31)内部连通,所述固定壳(31)内部设有导管(34),所述导管(34)与清扫车(11)内部连通,所述筛网(35)上转动连接有导轮(37),所述筛网(35)上安装有支撑架(38),所述导管(34)与支撑架(38)卡合,所述固定壳(31)上转动连接有盖板(33),所述盖板(33)与固定壳(31)卡合连接,所述盖板(33)上安装有把手(32),所述盖板(33)内部设有卡销(39),所述卡销(39)为“L”形结构,所述卡销(39)通过复位弹簧(39a)与盖板(33)内部滑动连接,所述卡销(39)延伸至盖板(33)外部与固定壳(31)内部抵触,所述卡销(39)延伸至盖板(33)外侧与把手(32)连接,所述把手(32)通过卡销(39)与盖板(33)滑动连接;

所述滑动机构(4)包括滑道(41),所述固定壳(31)内部安装有滑道(41),所述滑道(41)内部设有卡槽(42),所述滑道(41)上设有滑槽(43),所述卡槽(42)通过滑槽(43)与固定壳(31)内部连通,所述导管(34)上套合连接有固定套(44),所述固定套(44)上安装有吊杆(46),所述吊杆(46)上转动连接有两个滑轮(45),所述滑轮(45)通过滑槽(43)与卡槽(42)内部滚动连接,所述导管(34)通过固定套(44)及滑轮(45)的作用下与固定壳(31)内部呈“S”形放置,所述滑道(41)内部安装有橡胶块(47),所述橡胶块(47)通过多个抵触弹簧(48)的作用下与滑道(41)滑动连接,所述橡胶块(47)延伸至卡槽(42)内部,所述橡胶块(47)底部为半圆形结构。

2.根据权利要求1所述的一种用于街道清洗的道路污染清洁车,其特征在于:所述底座(74)为“T”形结构,所述转板(82)为“L”形结构。

3.根据权利要求1所述的一种用于街道清洗的道路污染清洁车,其特征在于:所述回收机构(6)包括防护网(61),所述收集室(51)内部设有防护网(61),所述防护网(61)与清扫车(11)内部垂直连接,所述清扫车(11)内部设有导槽(62),所述清扫车(11)上固定连接有安装架(64),所述安装架(64)上螺纹连接有喷头(63),所述喷头(63)通过导槽(62)与防护网(61)内部连通。

一种用于街道清洗的道路污染清洁车

技术领域

[0001] 本发明涉及清洁车技术领域，具体的说是一种用于街道清洗的道路污染清洁车。

背景技术

[0002] 道路清扫车是集路面清扫、垃圾回收和运输为一体的新型高效清扫设备，在专用汽车底盘上改装道路清扫功能的扫地车型，车辆除底盘发动机外，另外加装一个副发动机，四把扫刷由液压马达带动工作，一次完成地面清扫、马路道牙边清扫、马路道牙清洗及清扫后对地面的洒水等工作，适用于各种气候和不同干燥路面的清扫作业。

[0003] 然而，传统的道路清扫车使用的清洁刷都是通过螺栓与驱动电机安装，由于清洁刷长期暴露在恶劣的环境中，容易使螺栓腐蚀，从而不方便工作人员进行拆卸，拆卸效率低，耗时耗力，同时清洁车在工作时，是将杂物和水分直接吸入车内，杂物和水分混合在一起容易腐蚀造成二次污染，并且不方便后续清理回收，清洁车在进行加水时，不方便对管道进行很好的收纳存放，并且残留的水分掉落在收集盒中，容易造成收集盒和管道腐蚀，降低了使用寿命。

发明内容

[0004] 针对现有技术中的问题，本发明提供了一种用于街道清洗的道路污染清洁车。

[0005] 本发明解决其技术问题所采用的技术方案是：一种用于街道清洗的道路污染清洁车，包括清扫机构，所述清扫机构上安装有转换机构，所述转换机构内部安装有固定机构，所述清扫机构上安装有收纳机构，所述收纳机构内部安装有滑动机构，所述清扫机构内部安装有过滤机构，所述清扫机构内部安装有回收机构，所述清扫机构上安装有抖动机构。

[0006] 具体的，所述清扫机构包括清扫车，所述清扫车上安装有吸尘器，所述清扫车上安装有两个对称的固定架，所述固定架上分别安装有电机，所述固定架内部转动连接有转轴，所述转轴一端与电机连接，所述转轴另一端连接有毛刷，所述毛刷通过转轴与固定架转动连接。

[0007] 具体的，所述转换机构包括连轴，所述固定架为“7”字形结构，所述固定架两侧分别固定安装有连轴，所述连轴上分别转动连接连接板，所述连接板为“7”字形结构，两个所述连接板内部分别设有两个滑杆，所述滑杆为“T”形结构，所述滑杆通过挤压弹簧与连接板滑动连接，所述滑杆延伸至连接板外部，所述滑杆上分别安装有底板，两组所述底板上安装有安装座，所述安装座内部分别转动连接有传动轴，所述传动轴顶部为六棱柱结构，所述传动轴通过连接板和挤压弹簧及滑杆的作用下与转轴底部内侧卡合连接，所述传动轴延伸至安装座外部，所述传动轴上固定连接有底座，所述底座通过传动轴与安装座转动连接，所述毛刷与底座连接。

[0008] 具体的，所述固定机构包括滑块，所述底座为“T”形结构，所述底座内部滑动连接有滑块，所述底座内部滑动连接有两个对称的转板，所述转板为“L”形结构，所述转板分别与滑块两端转动连接，两个所述转板之间安装有压缩弹簧，所述底座底部侧壁设有连通槽，

所述底座上垂直安装有四个导杆，所述毛刷通过导杆与底座底部卡合，两个所述转板延伸至连通槽外部与毛刷抵触，所述滑块上转动连接有两个支撑杆，所述底座内部滑动连接有两个推块，两个所述推块之间安装有驱动弹簧，两个所述支撑杆分别与推块转动连接，两个所述推块上安装有推杆，所述推杆延伸至底座外部，所述推杆与底座滑动连接。

[0009] 具体的，所述过滤机构包括收集室，所述清扫车内部设有收集室，所述清扫车内部安装有挡块，所述挡块上安装有通网，所述收集室内部设有过滤网，所述过滤网通过多个连接弹簧与清扫车和通网连接，所述过滤网上安装有多个等距分布的凸起。

[0010] 具体的，所述回收机构包括防护网，所述收集室内部设有防护网，所述防护网与清扫车内部垂直连接，所述清扫车内部设有导槽，所述清扫车上固定连接有安装架，所述安装架上螺纹连接有喷头，所述喷头通过导槽与防护网内部连通。

[0011] 具体的，所述抖动机构包括连接块，所述吸尘器上安装有两个连接块，所述连接块上转动连接有连杆，所述连杆与吸尘器之间连接有伸缩弹簧，两个所述连杆上分别转动连接有滚轮，所述滚轮侧壁边缘处分别转动连接有顶杆，所述清扫车内部设有两个活动槽，所述活动槽与收集室连通，所述活动槽内部转动连接有转杆，所述转杆延伸至收集室内部，所述转杆位于过滤网底部，所述转杆上设有转槽，所述清扫车内部滑动连接有压杆，所述压杆上连接有缓冲弹簧，所述缓冲弹簧上连接有驱动杆，所述压杆和驱动杆及缓冲弹簧与清扫车内部滑动连接，所述压杆延伸至活动槽内部，所述压杆通过转槽与转杆转动连接，所述驱动杆延伸至清扫车外部与顶杆转动连接。

[0012] 具体的，所述收纳机构包括固定壳，所述清扫车上安装有固定壳，所述固定壳内部安装有筛网，所述固定壳上安装有排水管，所述排水管与固定壳内部连通，所述固定壳内部设有导管，所述导管与清扫车内部连通，所述筛网上转动连接有导轮，所述筛网上安装有支撑架，所述导管与支撑架卡合，所述固定壳上转动连接有盖板，所述盖板与固定壳卡合连接，所述盖板上安装有把手，所述盖板内部设有卡销，所述卡销为“L”形结构，所述卡销通过复位弹簧与盖板内部滑动连接，所述卡销延伸至盖板外部与固定壳内部抵触，所述卡销延伸至盖板外侧与把手连接，所述把手通过卡销与盖板滑动连接。

[0013] 具体的，所述滑动机构包括滑道，所述固定壳内部安装有滑道，所述滑道内部设有卡槽，所述滑道上设有滑槽，所述卡槽通过滑槽与固定壳内部连通，所述导管上套合连接有固定套，所述固定套上安装有吊杆，所述吊杆上转动连接有两个滑轮，所述滑轮通过滑槽与卡槽内部滚动连接，所述导管通过固定套及滑轮的作用下与固定壳内部呈“S”形放置，所述滑道内部安装有橡胶块，所述橡胶块通过多个抵触弹簧的作用下与滑道滑动连接，所述橡胶块延伸至卡槽内部，所述橡胶块底部为半圆形结构。

[0014] 本发明的有益效果是：

[0015] (1)本发明所述的一种用于街道清洗的道路污染清洁车，在清扫机构的作用下方便对道路上的杂物进行清扫收纳，在过滤机构的作用下方便对吸入的杂物进行干湿过滤分离，并在回收机构的作用下方便对水分排出进行除尘工作。

[0016] (2)本发明所述的一种用于街道清洗的道路污染清洁车，在转换机构的作用下方便对清扫机构进行调节，并且在固定机构的作用下方便对清扫机构内部进行拆卸安装。

[0017] (3)本发明所述的一种用于街道清洗的道路污染清洁车，清理机构运动时，会带动抖动机构工作，在抖动机构的作用下方便对过滤机构进行抖动，从而方便杂物滑落，防止堵

塞。

[0018] (4)本发明所述的一种用于街道清洗的道路污染清洁车,在收纳机构的作用下方便管道的收纳存放,并且对残余水分进行排出,同时在滑动机构的作用下方便管道收纳放置,操作方便提高了收纳放置的效率。

附图说明

[0019] 下面结合附图和实施例对本发明进一步说明。

[0020] 图1为本发明提供的一种用于街道清洗的道路污染清洁车的较佳实施例的整体结构示意图;

[0021] 图2为图1所示的A部放大结构示意图;

[0022] 图3为图1所示的B部放大结构示意图;

[0023] 图4为图1所示的C部放大结构示意图;

[0024] 图5为图3所示的清扫机构与抖动机构的连接结构示意图;

[0025] 图6为图5所示的D部放大结构示意图;

[0026] 图7为图5所示的E部放大结构示意图;

[0027] 图8为图2所示的清扫机构与转换机构的连接结构示意图;

[0028] 图9为图8所示的F部放大结构示意图;

[0029] 图10为图2所示的转换机构的结构示意图;

[0030] 图11为图1所示的收纳机构的结构示意图;

[0031] 图12为图11所示的G部放大结构示意图。

[0032] 图中:1、清扫机构,11、清扫车,12、吸尘器,13、固定架,14、毛刷,15、电机,16、转轴,2、抖动机构,21、滚轮,22、连杆,23、连接块,24、伸缩弹簧,25、顶杆,26、驱动杆,27、缓冲弹簧,28、压杆,29、转杆,29a、活动槽,29b、转槽,3、收纳机构,31、固定壳,32、把手,33、盖板,34、导管,35、筛网,36、排水管,37、导轮,38、支撑架,39、卡销,39a、复位弹簧,4、滑动机构,41、滑道,42、卡槽,43、滑槽,44、固定套,45、滑轮,46、吊杆,47、橡胶块,48、抵触弹簧,5、过滤机构,51、收集室,52、过滤网,53、挡块,54、通网,55、凸起,56、连接弹簧,6、回收机构,61、防护网,62、导槽,63、喷头,64、安装架,7、转换机构,71、连轴,72、连接板,73、安装座,74、底座,75、传动轴,76、滑杆,77、挤压弹簧,78、底板,8、固定机构,81、滑块,82、转板,83、连通槽,84、压缩弹簧,85、导杆,86、支撑杆,87、驱动弹簧,88、推块,89、推杆。

具体实施方式

[0033] 为了使本发明实现的技术手段、创作特征、达成目的与功效易于明白了解,下面结合具体实施方式,进一步阐述本发明。

[0034] 如图1-图12所示,本发明所述的一种用于街道清洗的道路污染清洁车,包括清扫机构1,所述清扫机构1上安装有转换机构7,所述转换机构7内部安装有固定机构8,所述清扫机构1上安装有收纳机构3,所述收纳机构3内部安装有滑动机构4,所述清扫机构1内部安装有过滤机构5,所述清扫机构1内部安装有回收机构6,所述清扫机构1上安装有抖动机构2。

[0035] 具体的,所述清扫机构1包括清扫车11,所述清扫车11上安装有吸尘器12,所述清

扫车11上安装有两个对称的固定架13，所述固定架13上分别安装有电机15，所述固定架13内部转动连接有转轴16，所述转轴16一端与电机15连接，所述转轴16另一端连接有毛刷14，所述毛刷14通过转轴16与固定架13转动连接。

[0036] 具体的，所述转换机构7包括连轴71，所述固定架13为“7”字形结构，所述固定架13两侧分别固定安装有连轴71，所述连轴71上分别转动连接连接板72，所述连接板72为“7”字形结构，两个所述连接板72内部分别设有两个滑杆76，所述滑杆76为“T”形结构，所述滑杆76通过挤压弹簧77与连接板72滑动连接，所述滑杆76延伸至连接板72外部，所述滑杆76上分别安装有底板78，两组所述底板78上安装有安装座73，所述安装座73内部分别转动连接有传动轴75，所述传动轴75顶部为六棱柱结构，所述传动轴75通过连接板72和挤压弹簧77及滑杆76的作用下与转轴16底部内侧卡合连接，所述传动轴75延伸至安装座73外部，所述传动轴75上固定连接有底座74，所述底座74通过传动轴75与安装座73转动连接，所述毛刷14与底座74连接。

[0037] 具体的，所述固定机构8包括滑块81，所述底座74为“T”形结构，所述底座74内部滑动连接有滑块81，所述底座74内部滑动连接有两个对称的转板82，所述转板82为“L”形结构，所述转板82分别与滑块81两端转动连接，两个所述转板82之间安装有压缩弹簧84，所述底座74底部侧壁设有连通槽83，所述底座74上垂直安装有四个导杆85，所述毛刷14通过导杆85与底座74底部卡合，两个所述转板82延伸至连通槽83外部与毛刷14抵触，所述滑块81上转动连接有两个支撑杆86，所述底座74内部滑动连接有两个推块88，两个所述推块88之间安装有驱动弹簧87，两个所述支撑杆86分别与推块88转动连接，两个所述推块88上安装有推杆89，所述推杆89延伸至底座74外部，所述推杆89与底座74滑动连接。

[0038] 具体的，所述过滤机构5包括收集室51，所述清扫车11内部设有收集室51，所述清扫车11内部安装有挡块53，所述挡块53上安装有通网54，所述收集室51内部设有过滤网52，所述过滤网52通过多个连接弹簧56与清扫车11和通网54连接，所述过滤网52上安装有多个等距分布的凸起55。

[0039] 具体的，所述回收机构6包括防护网61，所述收集室51内部设有防护网61，所述防护网61与清扫车11内部垂直连接，所述清扫车11内部设有导槽62，所述清扫车11上固定连接有安装架64，所述安装架64上螺纹连接有喷头63，所述喷头63通过导槽62与防护网61内部连通。

[0040] 具体的，所述抖动机构2包括连接块23，所述吸尘器12上安装有两个连接块23，所述连接块23上转动连接有连杆22，所述连杆22与吸尘器12之间连接有伸缩弹簧24，两个所述连杆22上分别转动连接有滚轮21，所述滚轮21侧壁边缘处分别转动连接有顶杆25，所述清扫车11内部设有两个活动槽29a，所述活动槽29a与收集室51连通，所述活动槽29a内部转动连接有转杆29，所述转杆29延伸至收集室51内部，所述转杆29位于过滤网52底部，所述转杆29上设有转槽29b，所述清扫车11内部滑动连接有压杆28，所述压杆28上连接有缓冲弹簧27，所述缓冲弹簧27上连接有驱动杆26，所述压杆28和驱动杆26及缓冲弹簧27与清扫车11内部滑动连接，所述压杆28延伸至活动槽29a内部，所述压杆28通过转槽29b与转杆29转动连接，所述驱动杆26延伸至清扫车11外部与顶杆25转动连接。

[0041] 具体的，所述收纳机构3包括固定壳31，所述清扫车11上安装有固定壳31，所述固定壳31内部安装有筛网35，所述固定壳31上安装有排水管36，所述排水管36与固定壳31内

部连通，所述固定壳31内部设有导管34，所述导管34与清扫车11内部连通，所述筛网35上转动连接有导轮37，所述筛网35上安装有支撑架38，所述导管34与支撑架38卡合，所述固定壳31上转动连接有盖板33，所述盖板33与固定壳31卡合连接。

[0042] 具体的，所述盖板33上安装有把手32，所述盖板33内部设有卡销39，所述卡销39为“L”形结构，所述卡销39通过复位弹簧39a与盖板33内部滑动连接，所述卡销39延伸至盖板33外部与固定壳31内部抵触，所述卡销39延伸至盖板33外侧与把手32连接，所述把手32通过卡销39与盖板33滑动连接。

[0043] 具体的，所述滑动机构4包括滑道41，所述固定壳31内部安装有滑道41，所述滑道41内部设有卡槽42，所述滑道41上设有滑槽43，所述卡槽42通过滑槽43与固定壳31内部连通，所述导管34上套合连接有固定套44，所述固定套44上安装有吊杆46，所述吊杆46上转动连接有两个滑轮45，所述滑轮45通过滑槽43与卡槽42内部滚动连接，所述导管34通过固定套44及滑轮45的作用与固定壳31内部呈“S”形放置，所述滑道41内部安装有橡胶块47，所述橡胶块47通过多个抵触弹簧48的作用下与滑道41滑动连接，所述橡胶块47延伸至卡槽42内部，所述橡胶块47底部为半圆形结构。

[0044] 本发明在使用时，首先在清扫车11上安装固定架13和毛刷14，通过对电机15的驱动，使电机15带动转轴16和毛刷14转动，从而对地面的杂物进行清扫，并且在吸尘器12的作用下，方便将清扫的杂物抽入清扫车11内部存放，提高了清扫路面的效率，保障了城市的清洁，被清扫的杂物吸入收集室51内部后，杂物会掉落在过滤网52上，在连接弹簧56的作用下具有减震的作用下，防止过滤网52损坏，过滤网52上安装有多个凸起55，起到了降低杂物流速的作用，能够使水分过滤更好，从而使水分和杂物进行分离处理收集，在挡板上安装有通网54，有利于杂物内部的多余水分进入收集，通过水分和杂物的分离清理，方便后续回收清理，当杂物内部的水分被过滤网52过滤后，水分掉落在收集室51内部，并且通过防护网61进入导槽62内部，由导槽62导入安装架64后通过喷头63喷出，对路面进行喷水工作，起到了废水回收利用，降低了路面的扬尘，通过挤压弹簧77及滑杆76的作用，使连接板72带动安装座73位于固定架13底部，并且使传动轴75与转动底部内侧卡合连接，通过转轴16的驱动使传动轴75带动底座74和毛刷14转动，进行清扫工作，当需要更换不同的毛刷14时，通过按压安装座73，使安装座73带动底板78和滑杆76摆脱挤压弹簧77的作用下滑出连接板72外部，从而使传动轴75与转轴16分离，然后转动连接板72，使连接板72另一端的安装座73位于固定架13底部，然后撤去外力，使滑杆76和底板78在挤压弹簧77的作用下复位，从而使另一个传动轴75与转轴16底部内侧卡合，从而进行传动工作，方便快速对不同的备用毛刷14进行切换，方便及时进行清扫工作，提高了清扫的效率，通过导杆85的作用方便将毛刷14与底座74底部卡合，毛刷14抵触转板82摆脱压缩弹簧84的作用转动，有利于使毛刷14穿入转板82内侧，最后在压缩弹簧84复位下，使转板82对毛刷14抵触卡合，使毛刷14与底座74不会脱离，在支撑的作用下对转板82拉动，使毛刷14连接紧密，当按压两个推杆89，使推杆89驱动推块88摆脱驱动弹簧87的作用滑动，并且对两个支撑挤压，使支撑驱动转板82下滑，从而使转板82与连通槽83侧壁抵触收缩，从而使转板82与毛刷14分离，方便对毛刷14快速取出更换，操作方便，提高了更换的效率，清扫车11在路面移动清扫时，滚轮21与地面抵触转动，在伸缩弹簧24的作用下使连杆22和滚轮21具有伸缩性，防止滚轮21被抵触损坏，当滚轮21转动时，会驱动顶杆25对驱动杆26反复推动，驱动杆26会带动缓冲弹簧27和压杆28滑动，压杆28会

驱动转杆29在活动槽29a内部转动，并且对过滤网52底部进行敲击，从而使杂物能够滑落，防止过滤网52堵塞，通过导管34的作用下方便与外部消防栓连接进行对清扫车11内部加水工作，通过固定壳31的作用下方便对导管34进行放置收纳，在固定壳31内部安装有筛网35起到了对残余的水分过滤的作用，并且通过排水管36排出，有利于防止导管34受潮腐蚀，在导轮37的作用下方便导管34滑出不会磨损，并且通过支撑架38进行支撑放置，通过盖板33的转动闭合，方便对导管34防护和方便取出，通过把手32的作用下方便对盖板33驱动开合，并且在复位弹簧39a的作用下使卡销39与固定壳31内部抵触紧密，有利于对盖板33和固定壳31之间限位，通过推动把手32，使把手32带动卡销39摆脱复位弹簧39a的作用下与固定壳31内部分离，方便对盖板33进行转动打开，对导管34进行取出使用，在固定套44和滑轮45的作用下使导管34在滑动上悬挂，并且呈“S”形放置，在橡胶块47的作用下有利于防止滑轮45滑出，当拉动导管34时，导管34带动滑轮45在滑道41内部滑动，并且滑出后使导管34与外部连接取水，最后再将导管34上的滑轮45分别卡入卡槽42内部，依次滑入固定壳31内部进行存放，方便对导管34进行收纳存放，在盖板33闭合后，有利于防止导管34滑出。

[0045] 对于本领域技术人员而言，显然本发明不限于上述示范性实施例的细节，而且在不背离本发明的精神或基本特征的情况下，能够以其他的具体形式实现本发明。因此，无论从哪一点来看，均应将实施例看作是示范性的，而且是非限制性的，本发明的范围由所附权利要求而不是上述说明限定，因此旨在将落在权利要求的等同要件的含义和范围内的所有变化囊括在本发明内。不应将权利要求中的任何附图标记视为限制所涉及的权利要求。

[0046] 此外，应当理解，虽然本说明书按照实施方式加以描述，但并非每个实施方式仅包含一个独立的技术方案，说明书的这种叙述方式仅仅是为清楚起见，本领域技术人员应当将说明书作为一个整体，各实施例中的技术方案也可以经适当组合，形成本领域技术人员可以理解的其他实施方式。

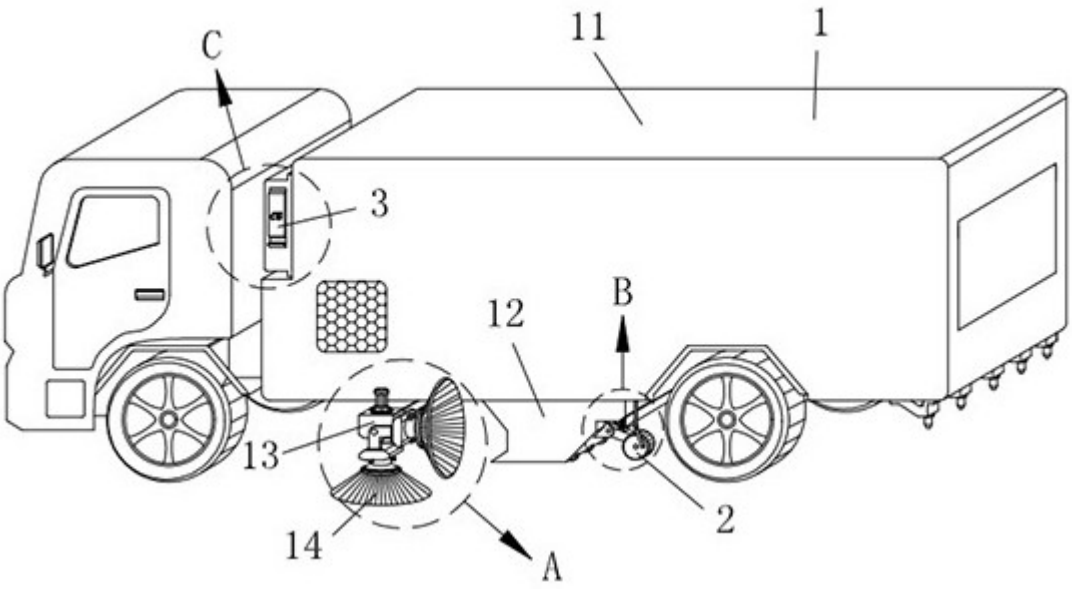

图1

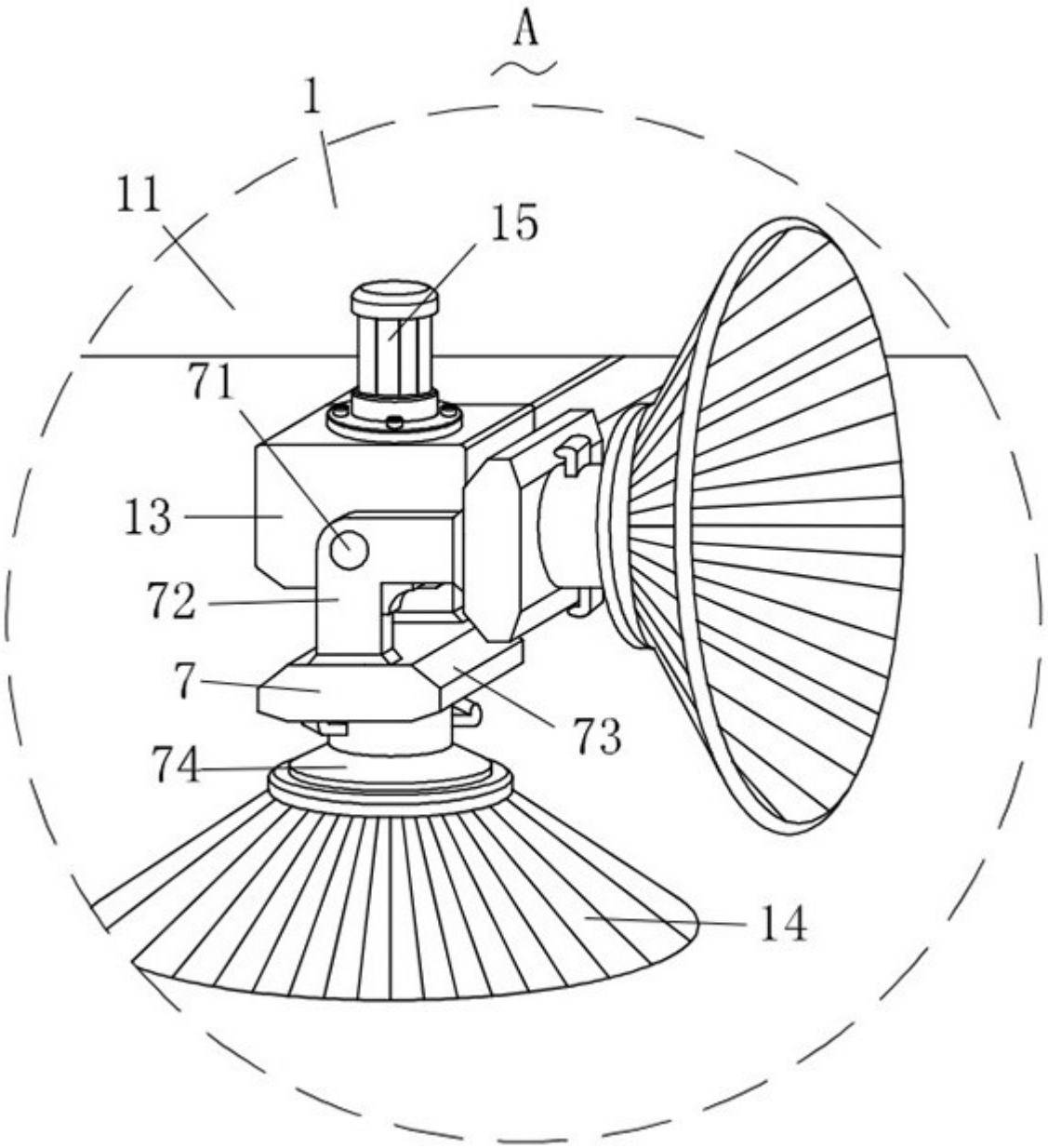

图2

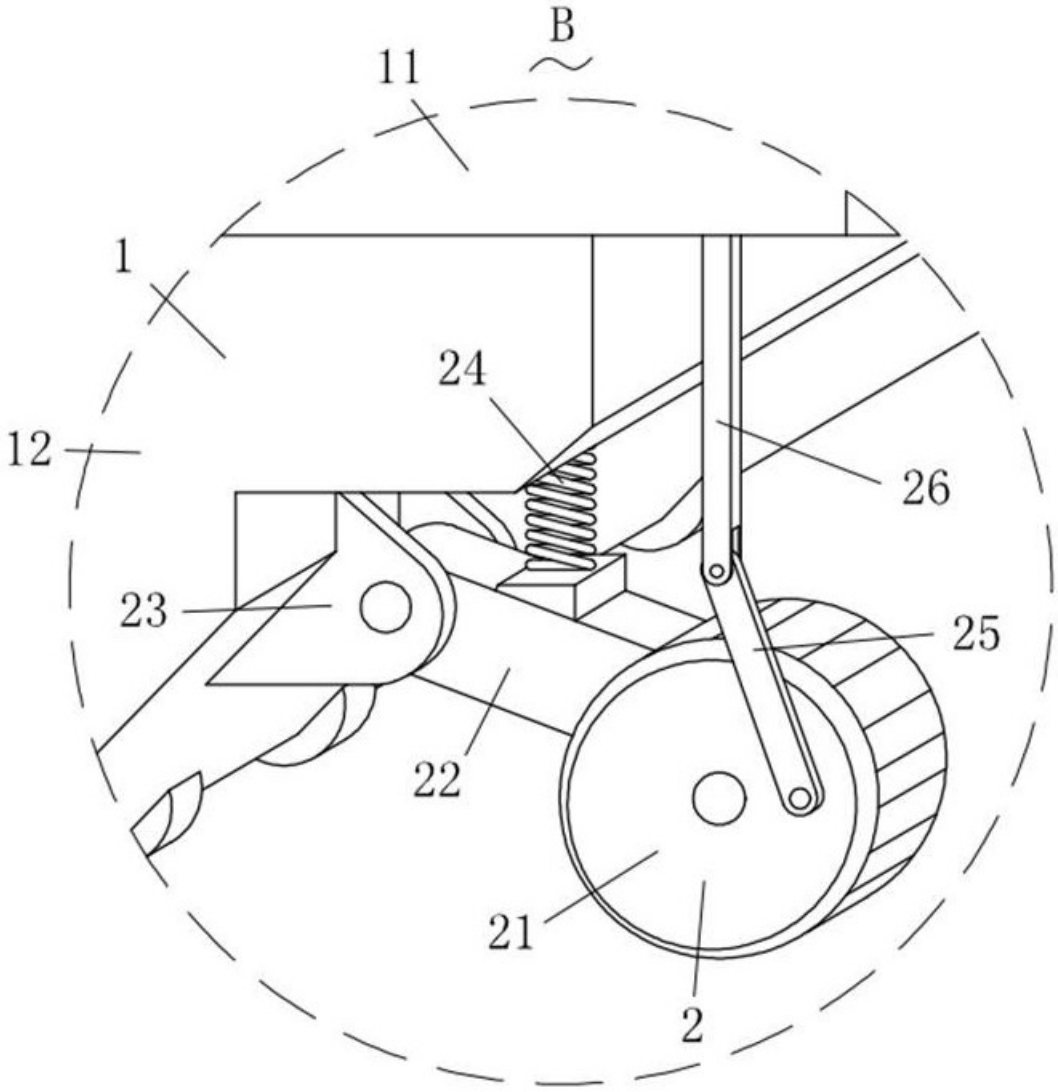

图3

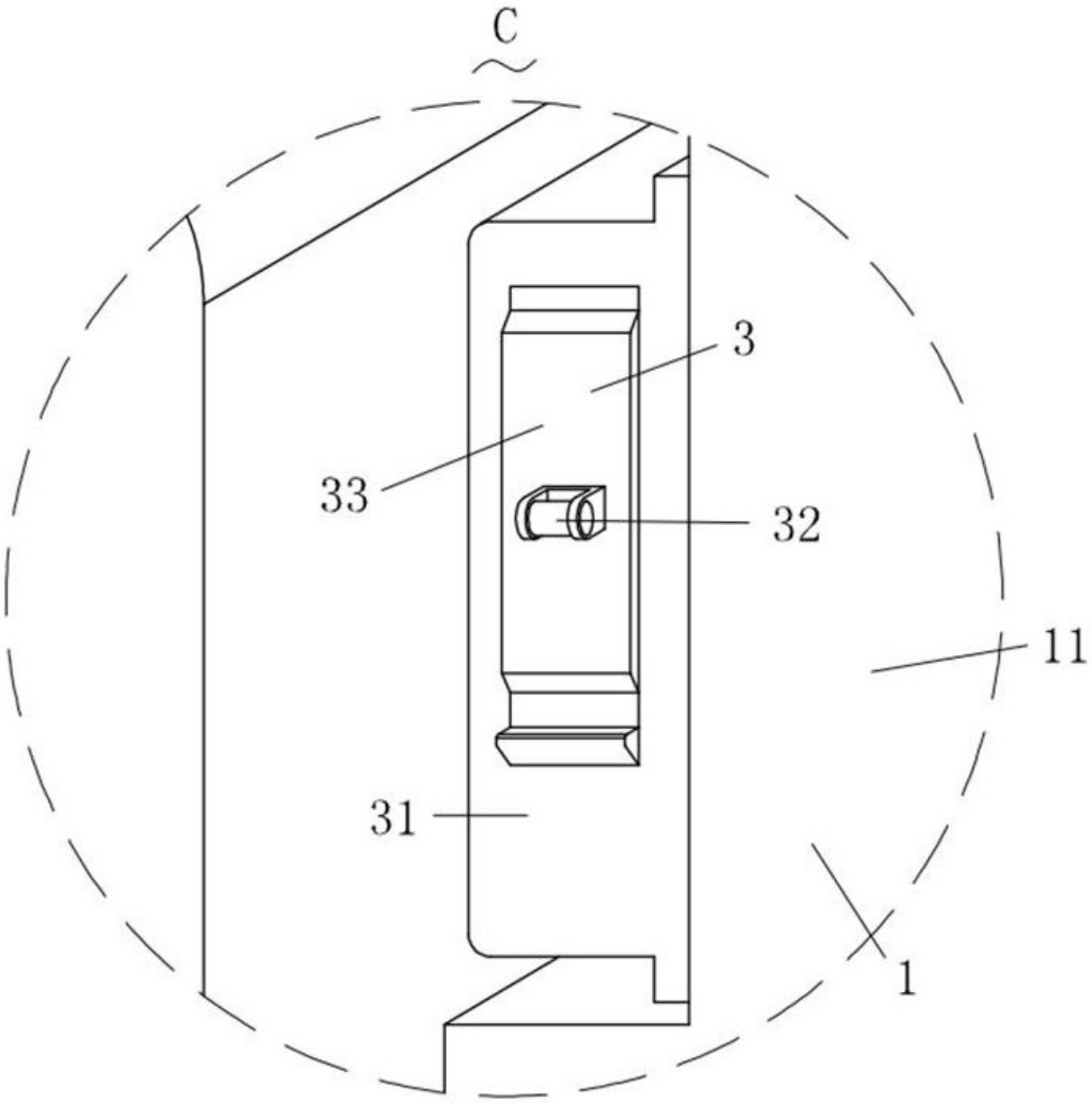

图4

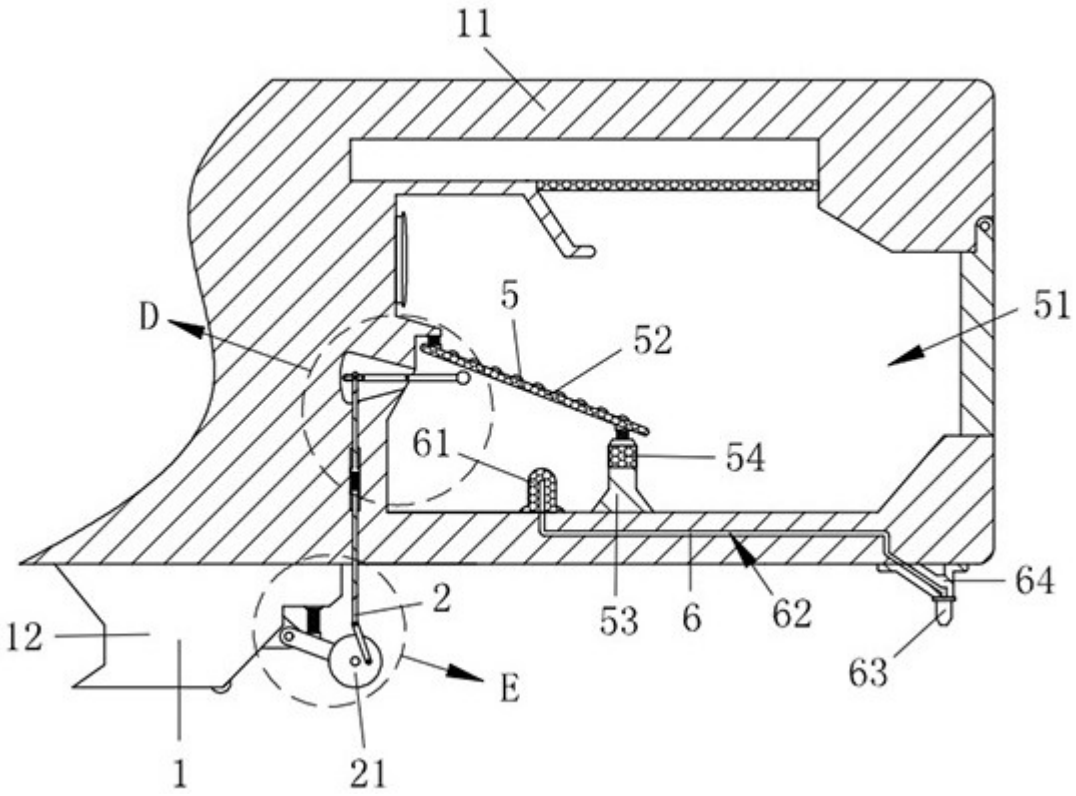

图5

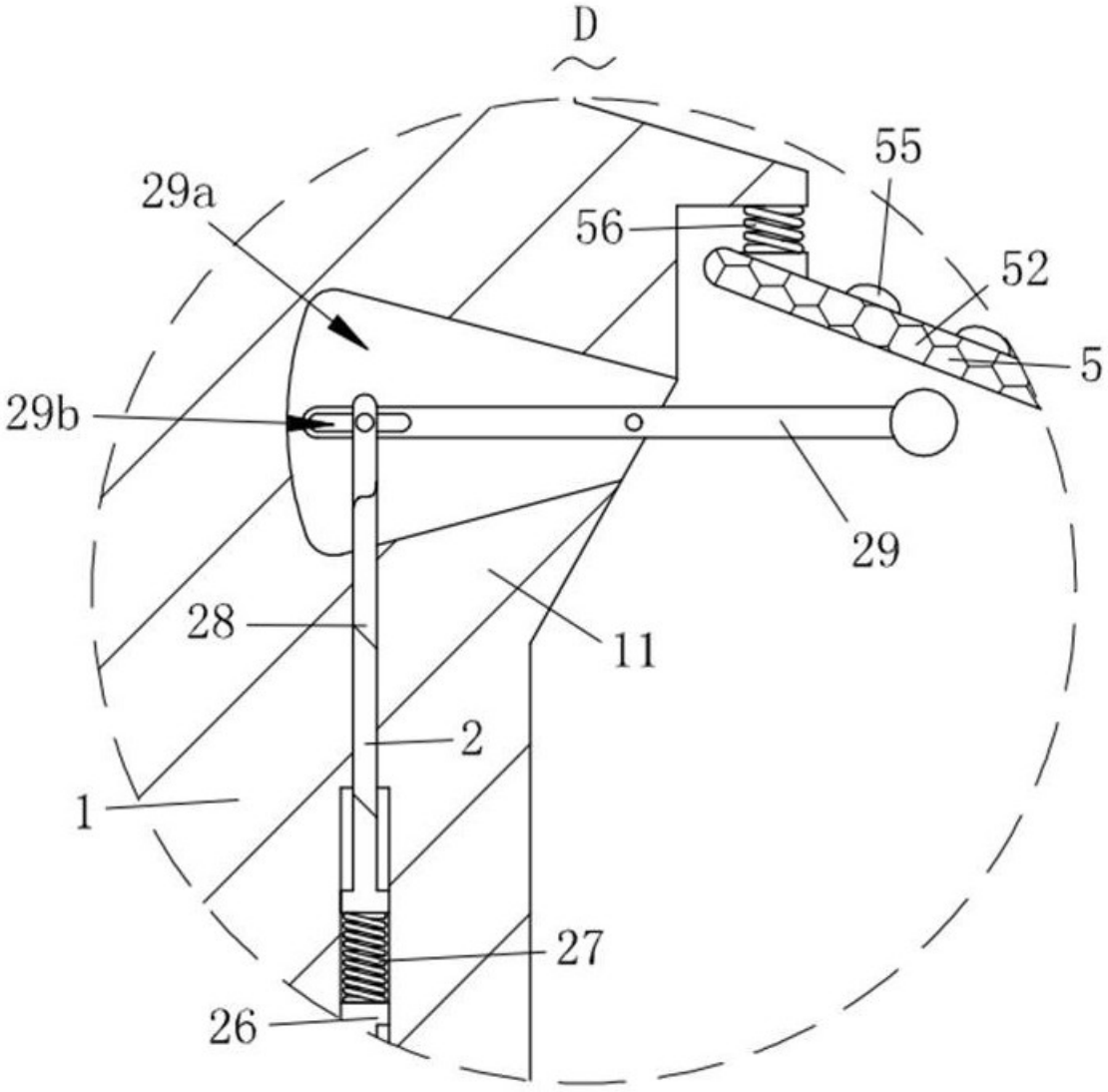

图6

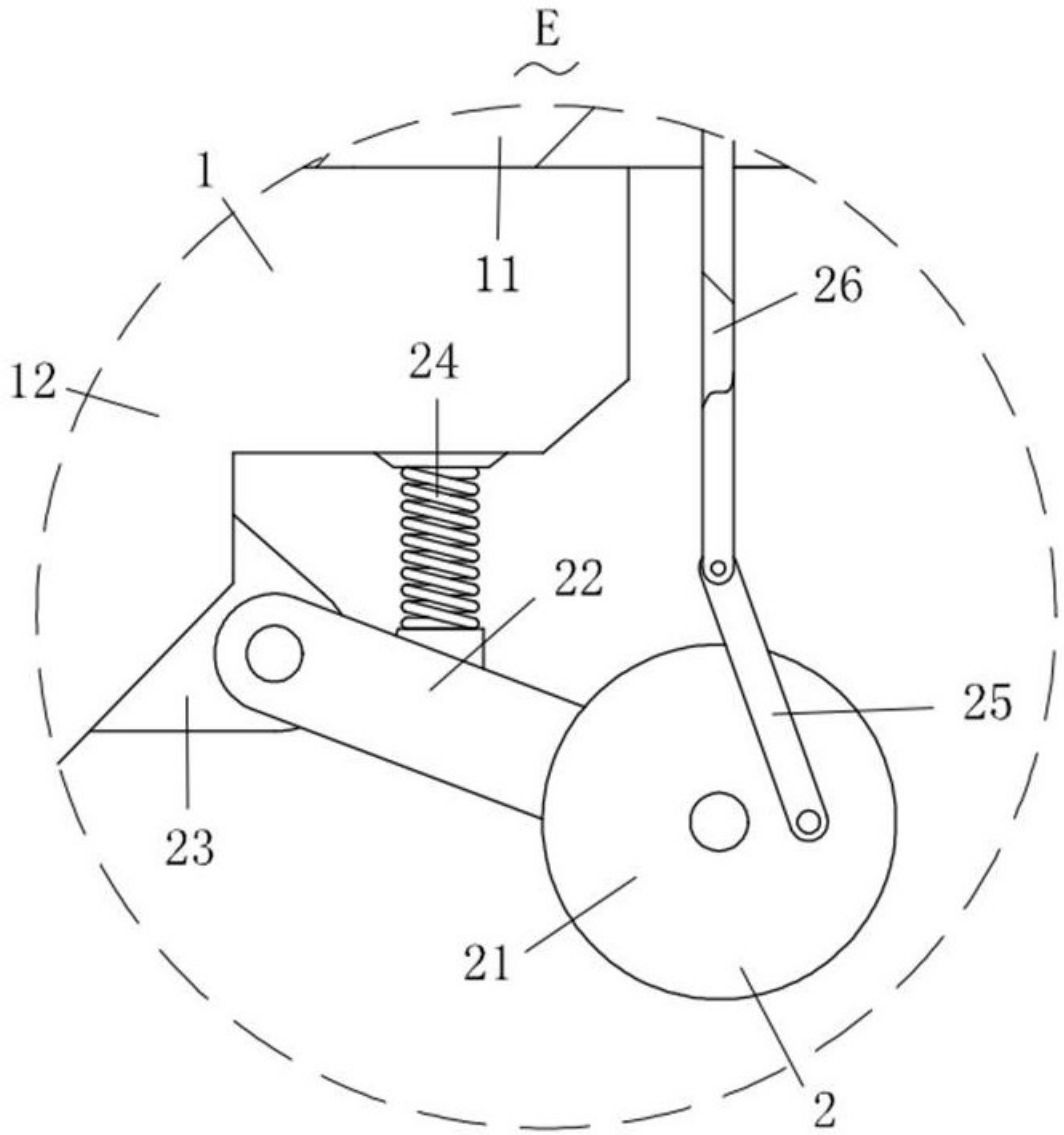

图7

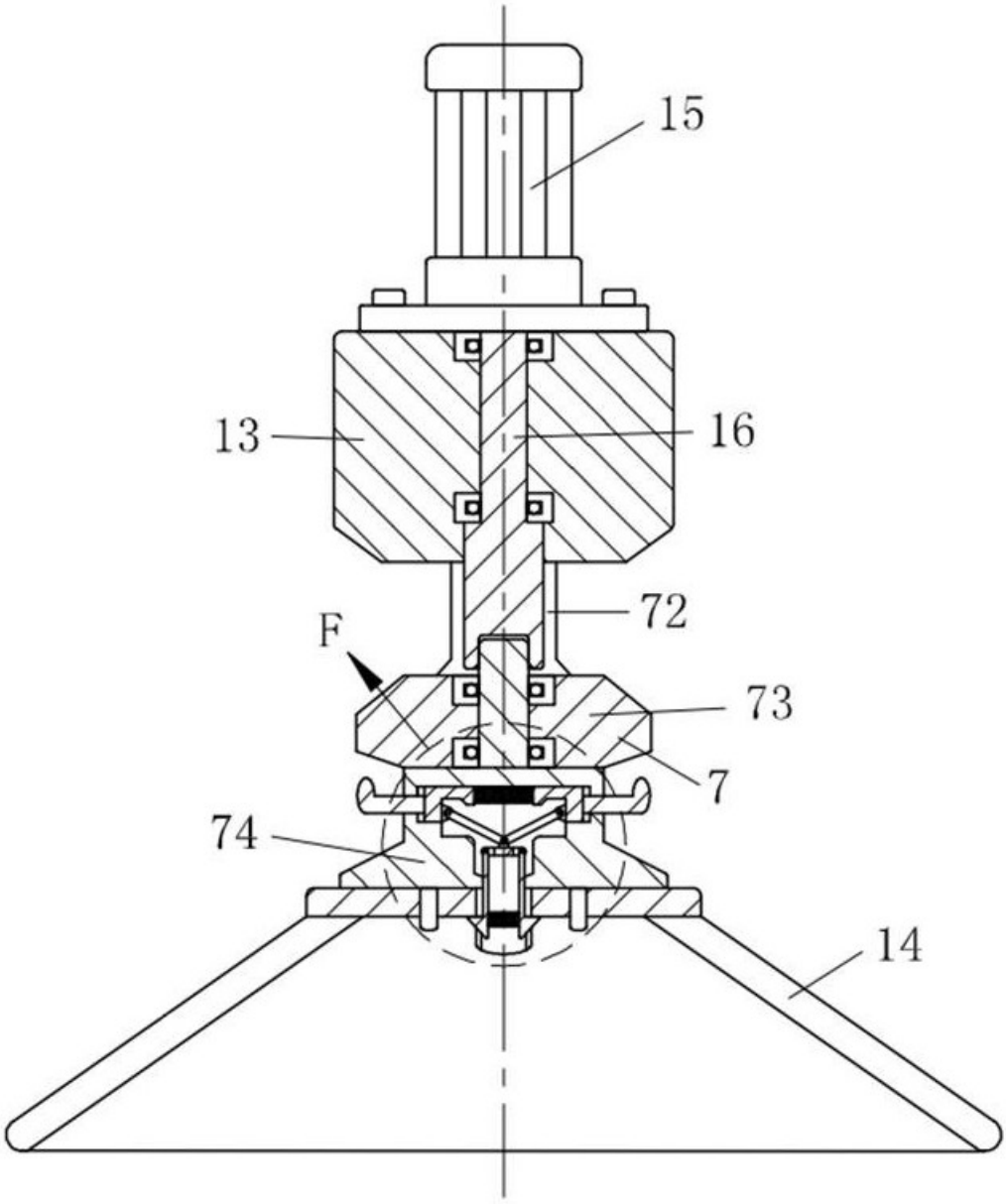

图8

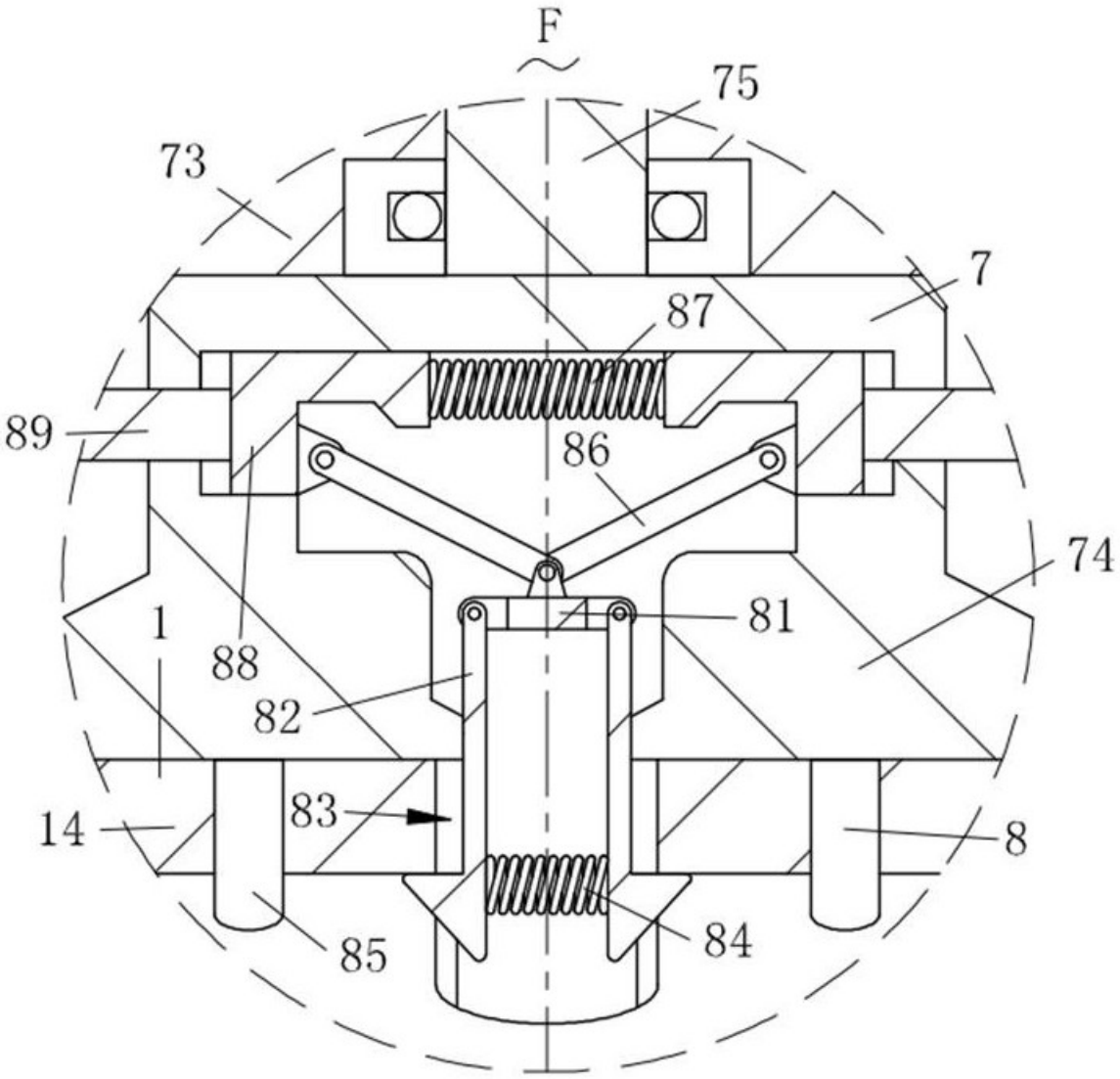

图9

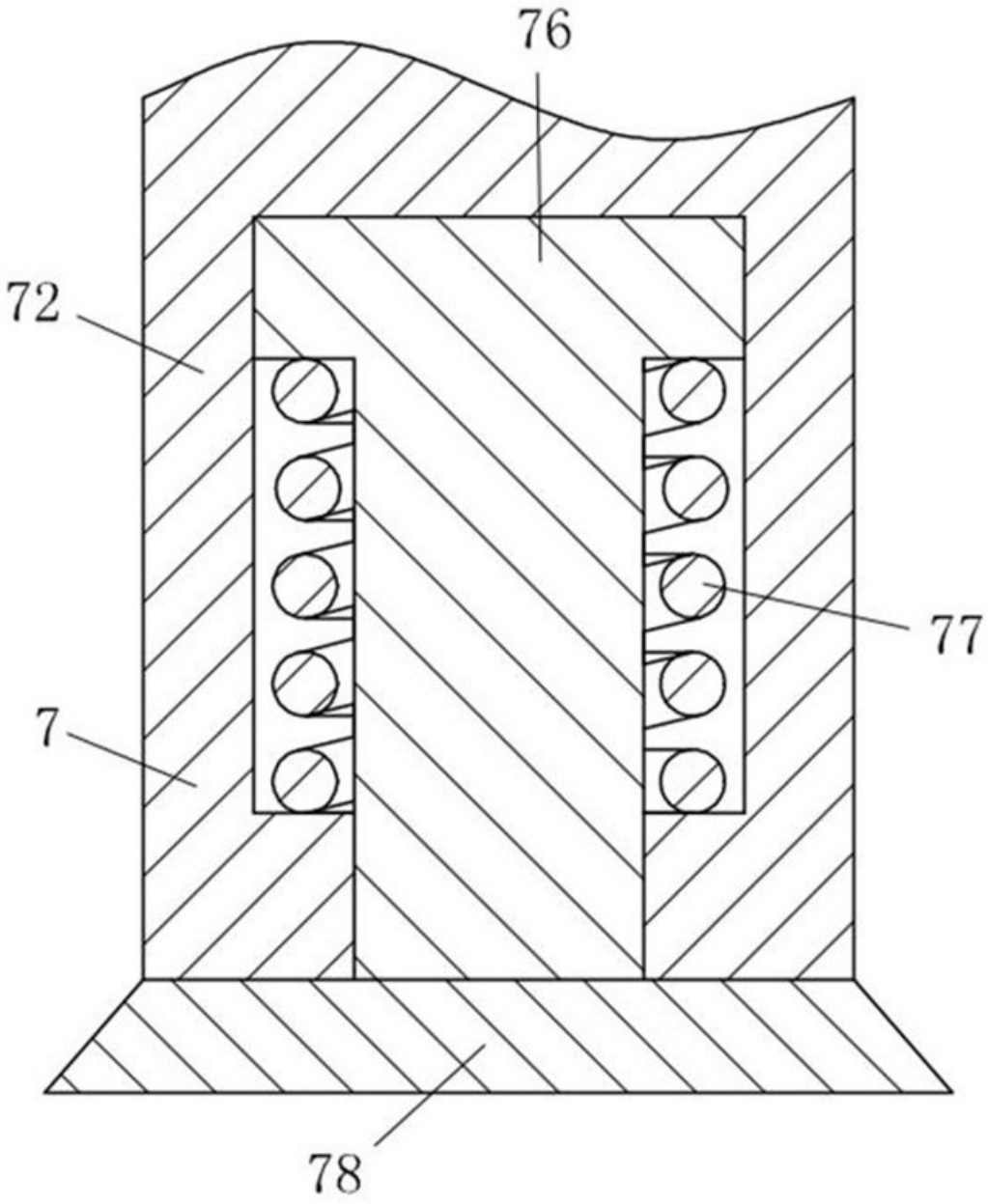

图10

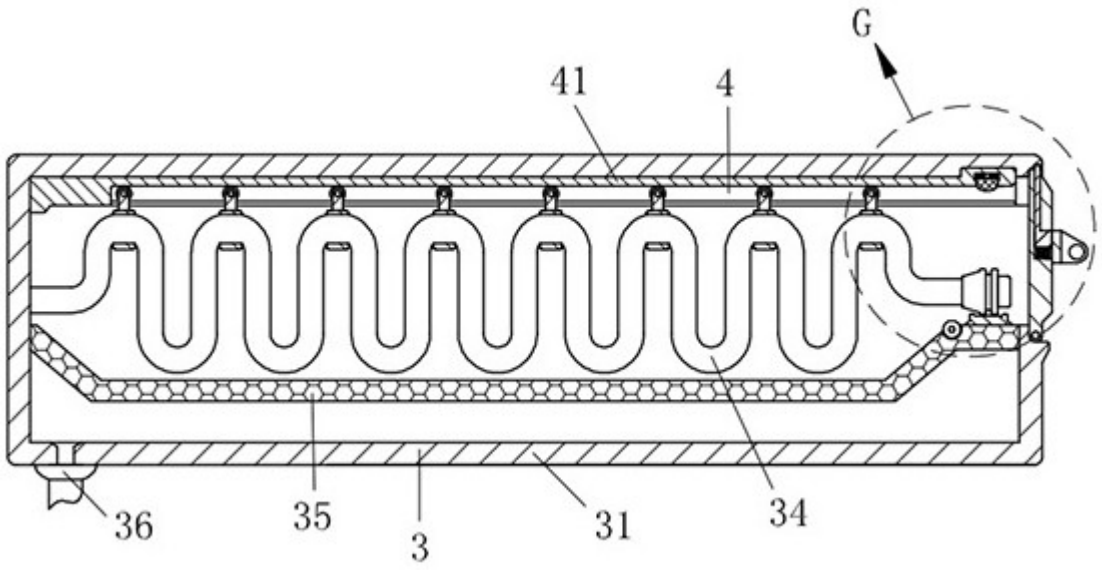

图11

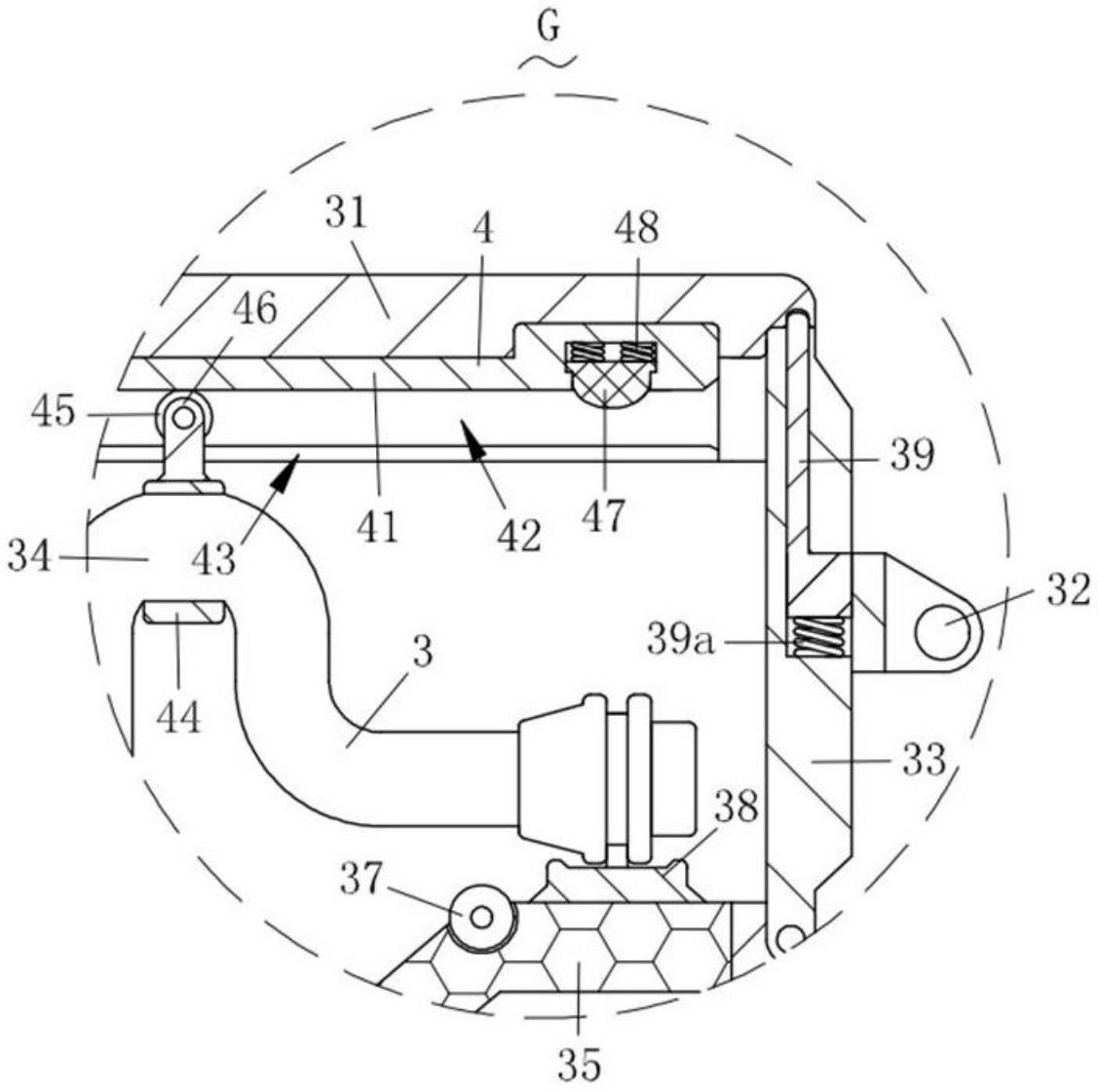

图12