(19)中华人民共和国国家知识产权局

(12)实用新型专利

(10)授权公告号 CN 202842618 U
(45)授权公告日 2013.04.03

(21)申请号 201220425523.7

(22)申请日 2012.08.27

(73)专利权人 季红兵
地址 226100 江苏省南通市海门市临江镇介云村三十五组 27 号

(72)发明人 季红兵

(74)专利代理机构 南京正联知识产权代理有限公司 32243
代理人 胡定华

(51)Int.Cl.
A45C 5/03(2006.01)
A45C 13/02(2006.01)

(ESM)同样的发明创造已同日申请发明专利

权利要求书 1 页 说明书 2 页 附图 1 页

(54)实用新型名称

一种改进的手提箱

(57)摘要

本实用新型公开了一种改进的手提箱，包括箱体，其特征在于：所述箱体顶部设有拎手，所述箱体底部设有车轮，所述箱体内部设有弹性固定带，所述弹性固定带一端固定于箱体内壁，所述弹性固定带另一端通过固定搭扣相互连接，所述箱体连接上盖，所述上盖内设有电脑隔层和置物袋，所述电脑隔层上设有活动固定带，所述上盖上还设有箱体厚度调节拉链，所述电脑隔层由厚海绵制成，所述箱体两侧设有肩带固定座。本实用新型的优点是：整体结构简洁大方，使用方便，携带方便，给使用者增加便利，具有较高的实用性。

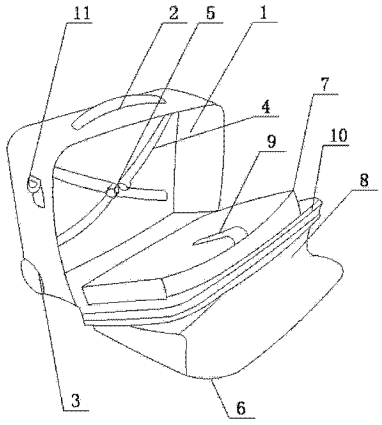

CN 202842618 U

1. 一种改进的手提箱，包括箱体，其特征在于：所述箱体顶部设有拎手，所述箱体底部设有车轮，所述箱体内部设有弹性固定带，所述弹性固定带一端固定于箱体内壁，所述弹性固定带另一端通过固定搭扣相互连接，所述箱体连接上盖，所述上盖内设有电脑隔层和置物袋，所述电脑隔层上设有活动固定带，所述上盖上还设有箱体厚度调节拉链。

2. 根据权利要求 1 所述的一种改进的手提箱，其特征在于：所述电脑隔层由厚海绵制成。

3. 根据权利要求 1 所述的一种改进的手提箱，其特征在于：所述箱体两侧设有肩带固定座。

一种改进的手提箱

技术领域

[0001] 本实用新型涉及箱包领域，尤其涉及一种改进的手提箱。

背景技术

[0002] 随着人们生活水平的日益提高，人们对各种生活用品的需求也越来越多样化，以旅行箱为例，旅行箱是外出旅行或出远门的常用工具，因此人们对旅行箱的款式、颜色等的要求越来越多，对于同一旅行箱的结构或款式可变化性也提出了新的要求。但是市场上现有的旅行箱，只局限于单一的结构，没有在实质上解决同一旅行箱结构或款式可变化性的需求。现有技术中的手提箱大多为一体结构，这样整理东西时又要费些时间。

[0003] 因此，急需一种改进的技术来解决现有技术中所存在的这一问题。

发明内容

[0004] 本实用新型的目的是提供一种改进的手提箱。

[0005] 本实用新型采用的技术方案是：

[0006] 一种改进的手提箱，包括箱体，其特征在于：所述箱体顶部设有拎手，所述箱体底部设有车轮，所述箱体内部设有弹性固定带，所述弹性固定带一端固定于箱体内壁，所述弹性固定带另一端通过固定搭扣相互连接，所述箱体连接上盖，所述上盖内设有电脑隔层和置物袋，所述电脑隔层上设有活动固定带，所述上盖上还设有箱体厚度调节拉链。

[0007] 所述电脑隔层由厚海绵制成。

[0008] 所述箱体两侧设有肩带固定座。

[0009] 本实用新型的优点是：整体结构简洁大方，使用方便，携带方便，给使用者增加便利，具有较高的实用性。

附图说明

[0010] 下面结合附图和具体实施方式对本实用新型作进一步详细描述。

[0011] 图 1 为本实用新型的结构示意图。

[0012] 其中：1、箱体，2、拎手，3、车轮，4、弹性固定带，5、固定搭扣，6、上盖，7、电脑隔层，8、置物袋，9、活动固定带，10、箱体厚度调节拉链，11、肩带固定座。

具体实施方式

[0013] 如图 1 所示，本实用新型的一种改进的手提箱，包括箱体 1，所述箱体 1 顶部设有拎手 2，所述箱体 1 底部设有车轮 3，所述箱体 1 内部设有弹性固定带 4，所述弹性固定带 4 一端固定于箱体 1 内壁，所述弹性固定带 4 另一端通过固定搭扣 5 相互连接，所述箱体 1 连接上盖 6，所述上盖 6 内设有电脑隔层 7 和置物袋 8，所述电脑隔层 7 上设有活动固定带 9，所述上盖 6 上还设有箱体厚度调节拉链 10，所述电脑隔层 7 由厚海绵制成，所述箱体 1 两侧设有肩带固定座 11，整体结构简洁大方，使用方便，携带方便，给使用者增加便利，具有较高的

实用性。

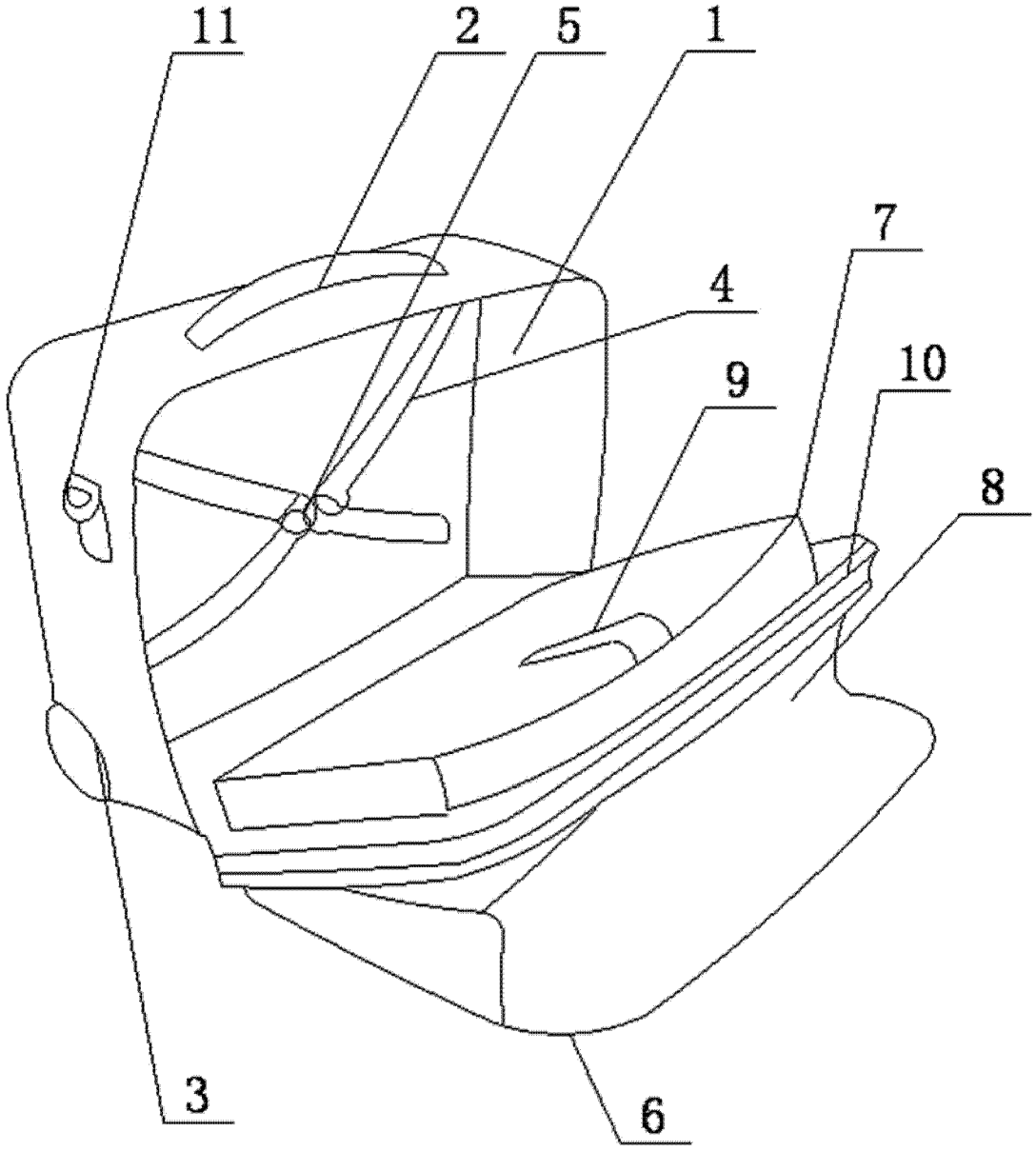

图 1