(19)中华人民共和国国家知识产权局

(12)实用新型专利

(10)授权公告号 CN 209814731 U
(45)授权公告日 2019.12.20

(21)申请号 201822171096.4

(22)申请日 2018.12.24

(73)专利权人 湖南泰铭印刷包装有限公司
地址 414000 湖南省岳阳市君山区大众路君山工业园内

(72)发明人 彭湖广

(74)专利代理机构 长沙德恒三权知识产权代理事务所(普通合伙) 43229
代理人 丁茂林

(51)Int.Cl.
B65D 81/02(2006.01)
B65D 43/16(2006.01)
B65D 25/24(2006.01)

权利要求书1页 说明书3页 附图2页

(54)实用新型名称

一种带有减震缓冲部件的防破型纸箱打包盒

(57)摘要

本实用新型公开了一种带有减震缓冲部件的防破型纸箱打包盒,包括盒体,所述盒体上端的侧面设置有盒体内盖,所述盒体前侧与后侧均设置有盒体外盖,所述盒体外盖的一侧嵌入有第一永磁体,所述第一永磁体的上表面与盒体外盖的上表面齐平;盒体的下侧设置有减震板、伸缩塑料、减震件、第一减震磁体及第二减震磁体,通过减震件便于对盒体进行减震,通过第一减震磁体及第二减震磁体进一步的提高减震的效果,避免盒体下侧没有设置减震机构,造成盒体从高处掉落时易造成内部物品损坏,盒体的内侧设置有支撑块及橡胶块,支撑块的内侧设置有空腔,便于通过支撑块对堆叠盒体进行支撑,避免盒体堆叠力过大,造成盒体挤压破损。

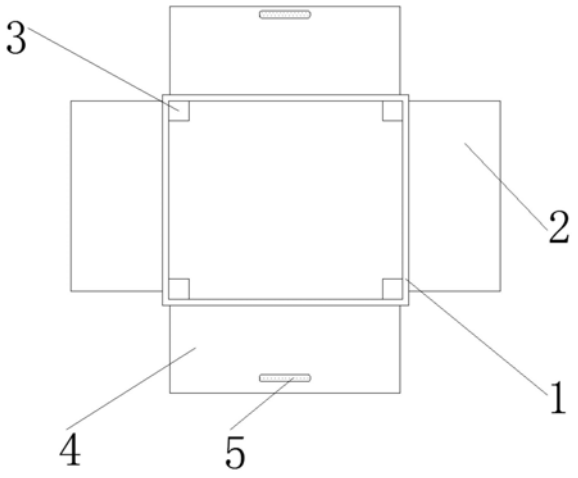

CN 209814731 U

1.一种带有减震缓冲部件的防破型纸箱打包盒,包括盒体(1),所述盒体(1)上端的侧面设置有盒体内盖(2),所述盒体(1)前侧与后侧均设置有盒体外盖(4),其特征在于:所述盒体外盖(4)的一侧嵌入有第一永磁体(5),所述第一永磁体(5)的上表面与盒体外盖(4)的上表面齐平,所述盒体(1)的下侧设置有减震板(8),所述减震板(8)的外侧设置有伸缩塑料(7),所述减震板(8)的下侧设置有减震件(12),所述减震件(12)内侧的上端设置有第二减震磁体(14),所述减震件(12)内侧的下端通过胶水粘黏固定有第一减震磁体(13),所述盒体(1)内侧的侧面设置有抗压机构,所述盒体(1)内侧的底端设置有瓦楞底板(15)。

2.根据权利要求1所述的一种带有减震缓冲部件的防破型纸箱打包盒,其特征在于:所述抗压机构包括橡胶块(3)、支撑块(10)及空腔(11),所述盒体(1)的内侧设置有支撑块(10),所述支撑块(10)的上端与下端分别设置有橡胶块(3),所述支撑块(10)设置有四个且均匀分布于盒体(1)的四角,所述支撑块(10)的内侧设置有空腔(11)。

3.根据权利要求1所述的一种带有减震缓冲部件的防破型纸箱打包盒,其特征在于:所述减震板(8)设置有两个,两个所述减震板(8)对称放置与减震件(12)的上侧与下侧且与减震件(12)焊接固定。

4.根据权利要求1所述的一种带有减震缓冲部件的防破型纸箱打包盒,其特征在于:所述减震件(12)为环状,所述第一减震磁体(13)及第二减震磁体(14)相对一面为同性磁极,所述减震件(12)的上端与下端通过第一减震磁体(13)及第二减震磁体(14)进行弹性连接。

5.根据权利要求3所述的一种带有减震缓冲部件的防破型纸箱打包盒,其特征在于:所述伸缩塑料(7)环绕减震板(8)的侧面分布且伸缩塑料(7)的上端与下端分别与两个减震板(8)通过热熔进行固定。

6.根据权利要求1所述的一种带有减震缓冲部件的防破型纸箱打包盒,其特征在于:所述盒体内盖(2)一端的下侧设置有第二永磁体(9),所述第二永磁体(9)嵌入到盒体内盖(2)的内侧且与盒体内盖(2)的下表面齐平,所述盒体外盖(4)与盒体内盖(2)通过第一永磁体(5)及第二永磁体(9)进行吸合固定。

7.根据权利要求1所述的一种带有减震缓冲部件的防破型纸箱打包盒,其特征在于:所述盒体(1)的侧面开设有捆扎槽(6),所述捆扎槽(6)设置有两条,所述捆扎槽(6)的内侧设置有防滑纹。

一种带有减震缓冲部件的防破型纸箱打包盒

技术领域

[0001] 本实用新型属于打包盒技术领域，具体涉及一种带有减震缓冲部件的防破型纸箱打包盒。

背景技术

[0002] 纸箱包装是指产品在流通过程中，为保护产品、方便储运、促进销售，采用纸质箱体对产品所进行的包装，通常用作商品的包裹物或物品保护外层使用物，纸箱包装是应用最广泛的一种包装方式，按纸质不同，有瓦楞纸箱、单层纸板箱等。

[0003] 现有的纸箱打包盒在使用的过程中会从高处向低处运动，纸箱减震能力较差，极易造成在与地面碰撞时内部物品损坏，造成使用不便，另外纸箱打包盒为了便于放置，有时会对其进行堆叠摆放，在堆叠重量过大时易导致纸箱破损，损坏货物，增大了运输成本，为此我们提出一种带有减震缓冲部件的防破型纸箱打包盒。

实用新型内容

[0004] 本实用新型的目的在于提供一种带有减震缓冲部件的防破型纸箱打包盒，以解决上述背景技术中提出现有的纸箱打包盒在使用的过程中会从高处向低处运动，纸箱减震能力较差，极易造成在与地面碰撞时内部物品损坏，造成使用不便，另外纸箱打包盒为了便于放置，有时会对其进行堆叠摆放，在堆叠重量过大时易导致纸箱破损，损坏货物，增大了运输成本的问题。

[0005] 为实现上述目的，本实用新型提供如下技术方案：一种带有减震缓冲部件的防破型纸箱打包盒，包括盒体，所述盒体上端的侧面设置有盒体内盖，所述盒体前侧与后侧均设置有盒体外盖，所述盒体外盖的一侧嵌入有第一永磁体，所述第一永磁体的上表面与盒体外盖的上表面齐平，所述盒体的下侧设置有减震板，所述减震板的外侧设置有伸缩塑料，所述减震板的下侧设置有减震件，所述减震件内侧的上端设置有第二减震磁体，所述减震件内侧的下端通过胶水粘黏固定有第一减震磁体，所述盒体内侧的侧面设置有抗压机构，所述盒体内侧的底端设置有瓦楞底板。

[0006] 优选的，所述抗压机构包括橡胶块、支撑块及空腔，所述盒体的内侧设置有支撑块，所述支撑块的上端与下端分别设置有橡胶块，所述支撑块设置有四个且均匀分布于盒体的四角，所述支撑块的内侧设置有空腔。

[0007] 优选的，所述减震板设置有两个，两个所述减震板对称放置与减震件的上侧与下侧且与减震件焊接固定。

[0008] 优选的，所述减震件为环状，所述第一减震磁体及第二减震磁体相对一面为同性磁极，所述减震件的上端与下端通过第一减震磁体及第二减震磁体进行弹性连接。

[0009] 优选的，所述伸缩塑料环绕减震板的侧面分布且伸缩塑料的上端与下端分别与两个减震板通过热熔进行固定。

[0010] 优选的，所述盒体内盖一端的下侧设置有第二永磁体，所述第二永磁体嵌入到盒

体内盖的内侧且与盒体内盖的下表面齐平，所述盒体外盖与盒体内盖通过第一永磁体及第二永磁体进行吸合固定。

[0011] 优选的，所述盒体的侧面开设有捆扎槽，所述捆扎槽设置有两条，所述捆扎槽的内侧设置有防滑纹。

[0012] 与现有技术相比，本实用新型的有益效果是：

[0013] (1)盒体的下侧设置有减震板、伸缩塑料、减震件、第一减震磁体及第二减震磁体，通过减震件便于对盒体进行减震，通过第一减震磁体及第二减震磁体进一步的提高减震的效果，避免盒体下侧没有设置减震机构，造成盒体从高处掉落时易造成内部物品损坏，提高了货物的安全性，通过伸缩塑料便于避免灰尘进入减震件的内侧，降低了灰尘对减震件的影响，增大了装置的实用性，盒体的侧面设置有捆扎槽，捆扎槽的内侧设置有防滑纹，便于通过捆扎槽限制捆扎绳在盒体侧面的滑动，避免捆扎绳移动造成从盒体外侧滑落，提高了捆扎的效果。

[0014] (2)盒体的内侧设置有支撑块及橡胶块，支撑块的内侧设置有空腔，便于通过支撑块对堆叠盒体进行支撑，避免盒体堆叠力过大，造成盒体挤压破损，提高了盒体的安全性，盒体外盖的一侧设置有第一永磁体，盒体内盖的一侧设置有第二永磁体，便于通过第二永磁体及第一永磁体的配合，在翻折盒体外盖后对盒体外盖进行固定，避免盒体外盖在人为翻折后自身又会往回翻折，造成后期通过胶带对盒体外盖进行固定的不便，提高了装置的实用性，增大了装置的经济价值。

附图说明

[0015] 图1为本实用新型的结构示意图；

[0016] 图2为本实用新型的主视结构示意图；

[0017] 图3为本实用新型的盒体剖视结构示意图；

[0018] 图中：1、盒体；2、盒体内盖；3、橡胶块；4、盒体外盖；5、第一永磁体；6、捆扎槽；7、伸缩塑料；8、减震板；9、第二永磁体；10、支撑块；11、空腔；12、减震件；13、第一减震磁体；14、第二减震磁体；15、瓦楞底板。

具体实施方式

[0019] 下面将结合本实用新型实施例中的附图，对本实用新型实施例中的技术方案进行清楚、完整地描述，显然，所描述的实施例仅仅是本实用新型一部分实施例，而不是全部的实施例。基于本实用新型中的实施例，本领域普通技术人员在没有做出创造性劳动前提下所获得的所有其他实施例，都属于本实用新型保护的范围。

[0020] 请参阅图1-图3，本实用新型提供一种技术方案：一种带有减震缓冲部件的防破型纸箱打包盒，包括盒体1，盒体1上端的侧面设置有盒体内盖2，盒体1前侧与后侧均设置有盒体外盖4，为了便于盒体外盖4与盒体内盖2进行固定，盒体外盖4的一侧嵌入有第一永磁体5，第一永磁体5的上表面与盒体外盖4的上表面齐平，为了便于对盒体1进行减震，盒体1的下侧设置有减震板8，减震板8的外侧设置有伸缩塑料7，减震板8的下侧设置有减震件12，为了便于进一步的对盒体1进行减震，减震件12内侧的上端设置有第二减震磁体14，减震件12内侧的下端通过胶水粘黏固定有第一减震磁体13，为了便于降低堆叠盒体1时挤压破损，盒

体1内侧的侧面设置有抗压机构，为了便于提高盒体1下端的减震效果，盒体1内侧的底端设置有瓦楞底板15。

[0021] 本实施例中，优选的，抗压机构包括橡胶块3、支撑块10及空腔11，为了便于堆叠盒体1时对其进行支撑，防止挤压破损，盒体1的内侧设置有支撑块10，为了便于在堆叠盒体1时降低两个盒体1之间的碰撞力，支撑块10的上端与下端分别设置有橡胶块3，支撑块10设置有四个且均匀分布于盒体1的四角，为了便于降低支撑块10的重量，支撑块10的内侧设置有空腔11。

[0022] 本实施例中，优选的，为了便于更好的通过减震件12对盒体1进行减震，减震板8设置有两个，两个减震板8对称放置与减震件12的上侧与下侧且与减震件12焊接固定。

[0023] 本实施例中，优选的，为了便于减震件12发生弹性形变，减震件12为环状，为了进一步的对盒体1进行减震，提高更好的减震效果，第一减震磁体13及第二减震磁体14相对一面为同性磁极，减震件12的上端与下端通过第一减震磁体13及第二减震磁体14进行弹性连接。

[0024] 本实施例中，优选的，为了便于防止灰尘等物质进入两个减震板8之间，伸缩塑料7环绕减震板8的侧面分布且伸缩塑料7的上端与下端分别与两个减震板8通过热熔进行固定。

[0025] 本实施例中，优选的，为了便于防止在人为翻折盒体外盖4后，盒体外盖4自身又会往回进行翻转，盒体内盖2一端的下侧设置有第二永磁体9，第二永磁体9嵌入到盒体内盖2的内侧且与盒体内盖2的下表面齐平，盒体外盖4与盒体内盖2通过第一永磁体5及第二永磁体9进行吸合固定。

[0026] 本实施例中，优选的，为了便于更好的限制捆扎时，捆扎绳在盒体1的外侧来回滑动，盒体1的侧面开设有捆扎槽6，捆扎槽6设置有两条，捆扎槽6的内侧设置有防滑纹。

[0027] 本实用新型的工作原理及使用流程：在使用时，把货物放入到盒体1的内侧，向盒体1的一侧翻转盒体内盖2，使盒体内盖2与货物上表面贴合，然后向盒体1的一侧翻转盒体外盖4，使盒体外盖4覆盖于盒体内盖2的上侧，这时盒体外盖4与盒体内盖2通过第一永磁体5及第二永磁体9进行吸合固定，便于防止盒体外盖4自身向背离盒体内盖2的一侧翻转，便于使用者通过胶带对盒体外盖4与盒体1进行固定、打包，在对货物进行捆扎时可以把捆扎绳放置于捆扎槽6的内侧，通过捆扎槽6内侧的防滑纹及捆扎槽6便于限制捆扎绳在盒体1的侧面来回滑动，导致捆扎效果不好，在货物从高处坠落时，通过减震件12自身的弹性，便于对货物进行减震，减震时减震件12自身会拉长使第一减震磁体13及第二减震磁体14距离缩短，第一减震磁体13及第二减震磁体14相对的一面为磁性排斥力，随着第一减震磁体13及第二减震磁体14距离降低导致斥力增大，进一步的对盒体1进行减震，提高了减震的效果，同时在使用的过程中，减震件12的外侧设置有伸缩塑料7，便于放置灰尘进入减震件12的内侧，降低了灰尘对减震装置的影响。

[0028] 尽管已经示出和描述了本实用新型的实施例，对于本领域的普通技术人员而言，可以理解在不脱离本实用新型的原理和精神的情况下可以对这些实施例进行多种变化、修改、替换和变型，本实用新型的范围由所附权利要求及其等同物限定。

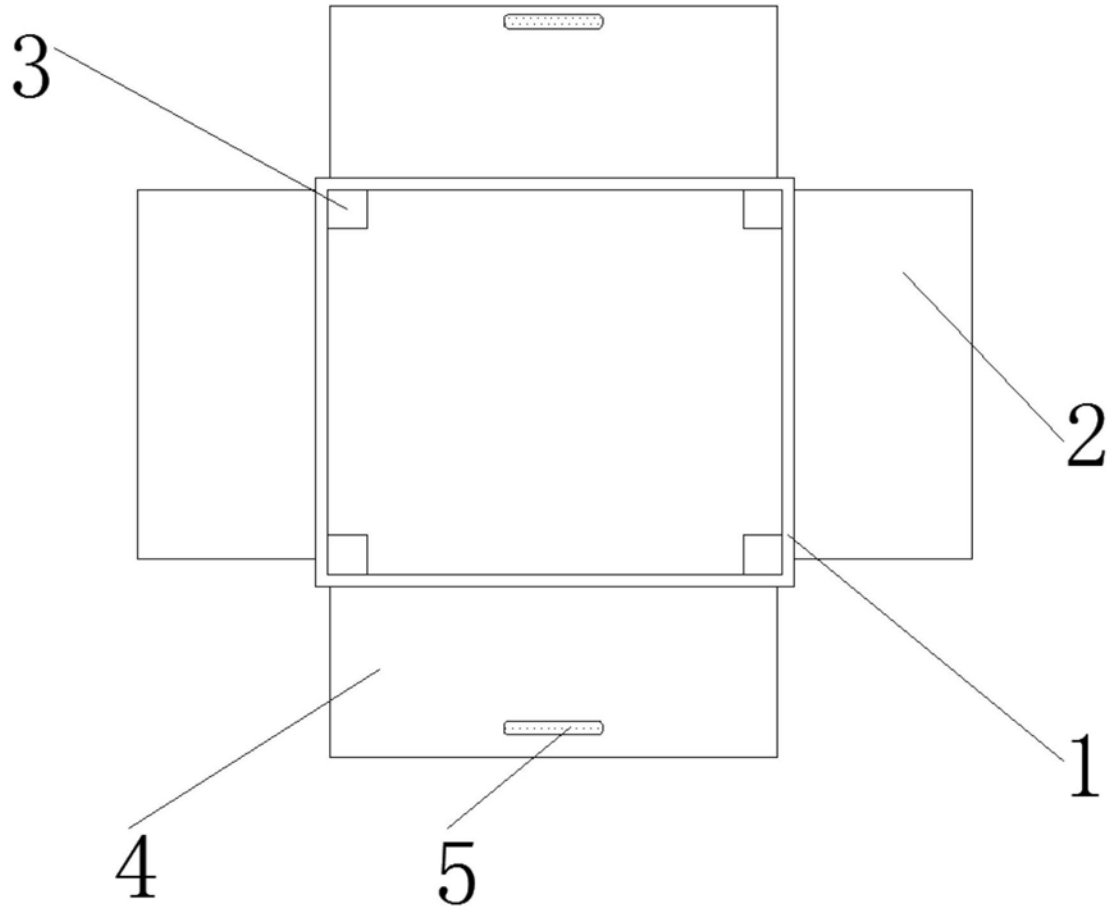

图1

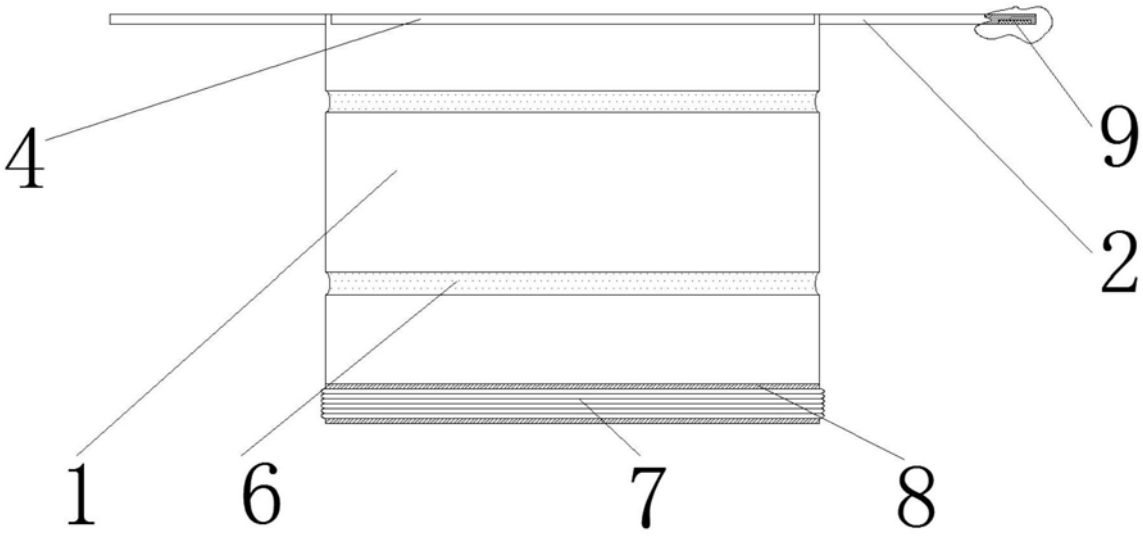

图2

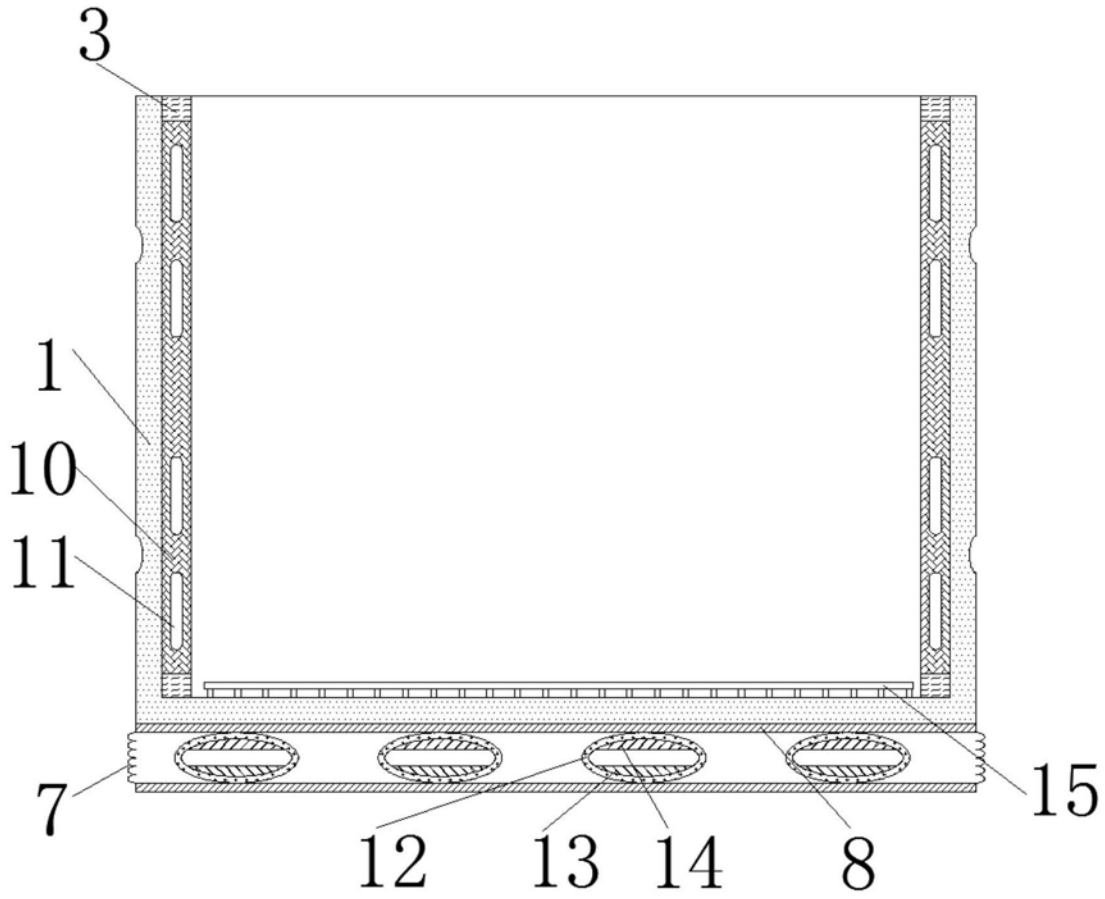

图3