(19)中华人民共和国国家知识产权局

(12)实用新型专利

(10)授权公告号 CN 201976954 U
(45)授权公告日 2011.09.21

(21)申请号 201120098127.3

(22)申请日 2011.03.29

(73)专利权人 魏庆武
地址 116021 辽宁省大连市沙河口区泉涌街27号大连市第十三中学

(72)发明人 魏庆武

(51)Int.Cl.
A45C 5/00(2006.01)
A45C 13/02(2006.01)

权利要求书 1 页 说明书 1 页 附图 1 页

(54)实用新型名称

一种购物篮

(57)摘要

一种购物篮，包括篮体和提手，在篮体的顶边对应位置处固接提手，在篮体的底面固接长方形盒体，且盒体的长度与篮体的长度相同，在盒体的侧边设有拉门；在盒体的内部设有多个横向隔板，且在隔板表面设有多个圆形凹槽。使用时，篮体内部方便人们盛装菜；人们还可将鸡蛋摆放在盒体内部横向隔板的圆形凹槽内，这样人们提拿篮体时，鸡蛋不会来回碰撞，发生碎裂。本实用新型的优点是：结构简单，使用方便，赋予了购物篮新的功能，给人们的使用带来了更大的便捷。

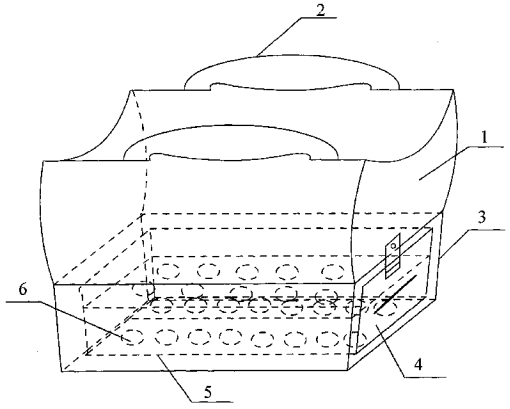

CN 201976954 U

1. 一种购物篮，包括篮体和提手，其特征是：在篮体的顶边对应位置处固接提手，在篮体的底面固接长方形盒体，且盒体的长度与篮体的长度相同，在盒体的侧边设有拉门；在盒体的内部设有多个横向隔板，且在隔板表面设有多个圆形凹槽。

一种购物篮

[0001] 技术领域 本实用新型涉及一种生活用品，尤其是一种购物篮。

[0002] 背景技术 现有的购物篮多种多样，但其功能单一，已不能满足人们的使用需要，例如：现有的购物篮不便于人们提拿鸡蛋，若人们将鸡蛋放置在篮体内部，鸡蛋易在篮体内部来回移动，发生碰撞碎裂，给人们带来了不便。

[0003] 发明内容 本实用新型的目的在于提供一种既方便人们盛装菜，又方便人们放置鸡蛋的购物篮。

[0004] 本实用新型包括篮体和提手，在篮体的顶边对应位置处固接提手，在篮体的底面固接长方形盒体，且盒体的长度与篮体的长度相同，在盒体的底面侧边设有拉门；在盒体的内部设有多个横向隔板，且在隔板表面设有多个圆形凹槽。

[0005] 采用上述结构后，使用时，篮体内部方便人们盛装菜；人们还可将鸡蛋摆放在盒体内部横向隔板的圆形凹槽内，这样人们提拿篮体时，鸡蛋不会来回碰撞，发生碎裂。

[0006] 本实用新型的优点是：结构简单，使用方便，赋予了购物篮新的功能，给人们的使用带来了更大的便捷。

[0007] 附图说明 图 1 为本实用新型的立体示意图。

[0008] 具体实施方式 在图 1 所示的一种购物篮的立体示意图中，包括篮体 1 和提手 2，在篮体的顶边对应位置处固接提手，在篮体的底面固接长方形盒体 3，且盒体的长度与篮体的长度相同，在盒体的侧边设有拉门 4；在盒体的内部设有多个横向隔板 5，且在隔板表面设有多个圆形凹槽 6。

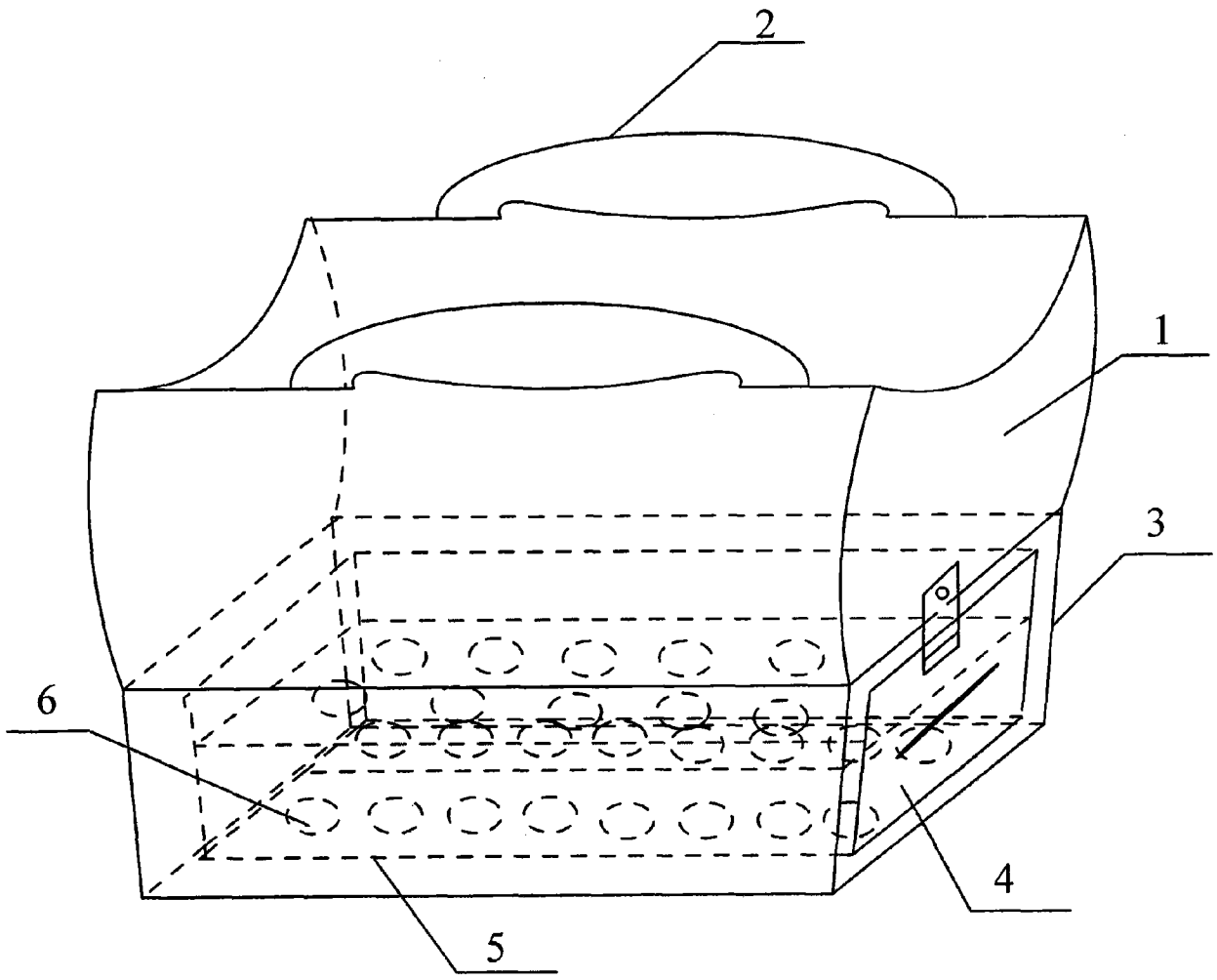

图 1