(19)中华人民共和国国家知识产权局

(12)发明专利申请

(10)申请公布号 CN 104339574 A
(43)申请公布日 2015.02.11

(21)申请号 201310338952.X

(22)申请日 2013.08.06

(71)申请人 昆山慧星行机械设计有限公司
地址 215300 江苏省苏州市昆山开发区长江南路1128号311室

(72)发明人 陆小菊

(51)Int.Cl.
B29C 45/18(2006.01)
B29C 45/76(2006.01)

权利要求书1页 说明书1页 附图1页

(54)发明名称

一种注塑机

(57)摘要

本发明涉及一种注塑机，包括注塑机主体和上盖板，所述注塑机主体的内部凿有瓶状凹槽，所述上盖板的中点固定有进料口，所述上盖板设于注塑机主体的顶端，所述进料口内固定有进料口控制装置。本发明的有益效果是：结构简单，制作成本低。

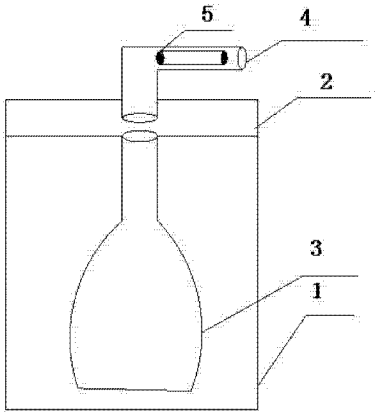

CN 104339574 A

1. 一种注塑机，包括注塑机主体和上盖板，所述注塑机主体的内部凿有瓶状凹槽，所述上盖板的中点固定有进料口，所述上盖板设于注塑机主体的顶端，其特征在于：所述进料口内固定有进料口控制装置。

一种注塑机

技术领域

[0001] 本发明涉及一种注塑机。

背景技术

[0002] 随着塑料制品应用的不断推广，对其质量的要求越来越严格，塑料制品的强度及其质量的相对指标也越来越高，针对于传统的注塑技术而言，其成型需要很高的成本，并且成型后的强度以及质量并不如理想中那么好，目前市场上所采用的成型方式，是按照数模成型高度设计注塑机，往往是达不到理论高度，给广大注塑生产用户带来了麻烦。

发明内容

[0003] 本发明提供了一种注塑机。

[0004] 本发明的技术方案是：

一种注塑机，包括注塑机主体和上盖板，所述注塑机主体的内部凿有瓶状凹槽，所述上盖板的中点固定有进料口，所述上盖板设于注塑机主体的顶端，所述进料口内固定有进料口控制装置。

[0005] 本发明的有益效果是：结构简单，制作成本低。

附图说明

[0006] 图 1 为本发明的结构示意图。

[0007] 其中：1、注塑机主体，2、上盖板，3、瓶状凹槽，4、进料口，5、进料口控制装置。

具体实施方式

[0008] 如图 1 所示的一种注塑机，包括注塑机主体 1 和上盖板 2，所述注塑机主体 1 的内部凿有瓶状凹槽 3，所述上盖板 2 的中点固定有进料口 4，所述上盖板 2 设于注塑机主体 1 的顶端，所述进料口 4 内固定有进料口控制装置 5。本发明的有益效果是：结构简单，制作成本低。

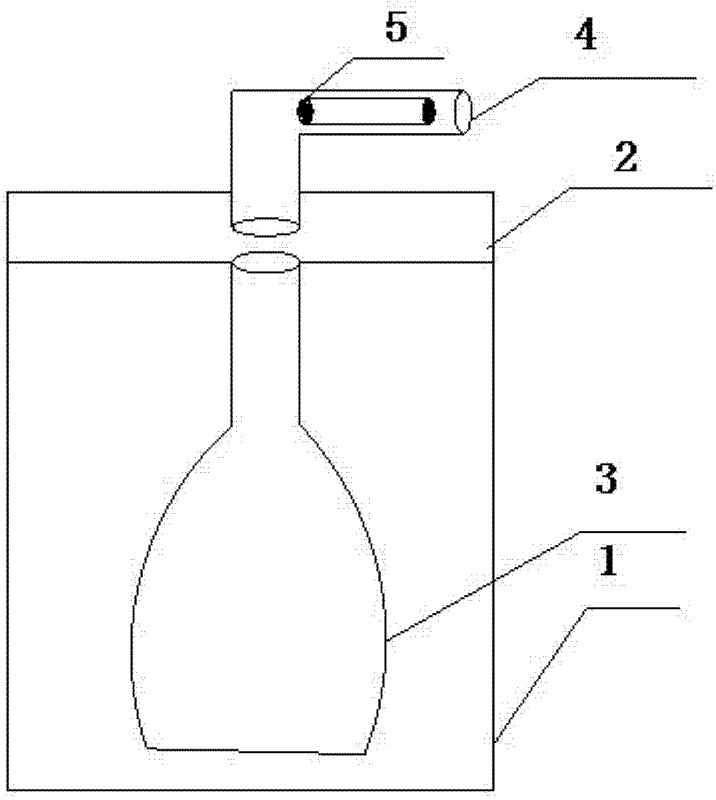

图 1