(19)中华人民共和国国家知识产权局

(12)实用新型专利

(10)授权公告号 CN 207970221 U
(45)授权公告日 2018.10.16

(21)申请号 201720514565.0

(22)申请日 2017.05.10

(73)专利权人 中国人民解放军第三军医大学第一附属医院
地址 400038 重庆市沙坪坝区高滩岩正街30号

(72)发明人 陈冀

(74)专利代理机构 重庆强大凯创专利代理事务所(普通合伙) 50217
代理人 王明书

(51)Int.Cl.
A61G 12/00(2006.01)

权利要求书1页 说明书3页 附图2页

(54)实用新型名称

一种医院护理用多功能手推车

(57)摘要

本实用新型涉及专门适用于病人或残疾人的运输工具领域，具体公开一种医院护理用多功能手推车，包括车架和车体，车体设在车架上端，在车架前后分别设有把手，在车架下端分别设有万向轮；其特征在于，还包括水管和清洗水龙头；车体为长方体结构，在车体上端面一侧设有多个放置药品的放药槽，所述放药槽下设有多个抽屉，抽屉下方为水箱，水箱内设有水泵，水泵通过水管与清洗水龙头连接，所述清洗水龙头设置在车体上方，所述清洗水龙头下设有清洗槽，所述车体下部设有液体回收槽，所述液体回收槽与清洗槽连通，所述车体另一侧下部设有垃圾桶，所述车体两侧铰接有多个输液架。该手推车可以用于输液、送药、换药等多种功能，减轻护理人员劳动强度。

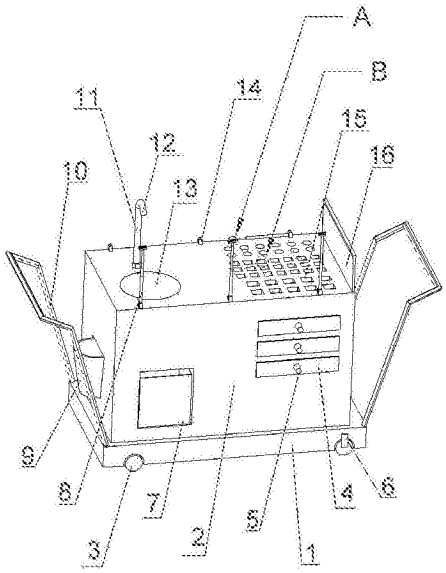

CN 207970221 U

1.一种医院护理用多功能手推车，包括车架和车体，所述车体设在车架上端，在车架前后两端分别设有把手，车架下端分别设有多个万向轮；其特征在于，还包括水管和清洗水龙头；车体为长方体结构，在车体上端面一侧设有多个放置药品的放药槽，所述放药槽下设有多个抽屉，抽屉下方为水箱，水箱内设有水泵，水泵通过水管与清洗水龙头连接，所述清洗水龙头设置在车体上方，所述清洗水龙头下设有清洗槽，所述车体下部设有液体回收槽，所述液体回收槽与清洗槽连通，所述车体另一侧下部设有垃圾桶，所述车体两侧铰接有多个输液架；所述垃圾桶与车体铰接；所述输液架包括输液杆和输液支架，所述输液支架上有多个凸起，所述输液杆可伸缩，输液杆一端与车体铰接，另一端与输液支架固定连接；在车体上端面的一端有可以放置病人病历的放置板。

2.根据权利要求1所述的一种医院护理用多功能手推车，其特征在于，在其中一个万向轮处设有刹车片。

3.根据权利要求2所述的一种医院护理用多功能手推车，其特征在于，所述放药槽内设有可卡住卡片的卡槽。

一种医院护理用多功能手推车

技术领域

[0001] 本实用新型涉及专门适用于病人或残疾人的运输工具领域，具体涉及一种医院护理用多功能手推车。

背景技术

[0002] 现有技术中，护理是一项细微而繁琐的工作，护理人员要给病人进行输液、送药等工作。在护理时，就需要使用到医用推车，医用推车是病房防护转运医用设备，可以从很大程度上减轻护理者的操作负担。但是现在所使用的医用护理车功能较单一，形成了输液、送药、换药等各用一车的局面，这既影响了护理人员的工作效率，又不利于护理管理，同时护理人员的劳动强度较大。而且有些药品放在护理推车上容易滑动脱出，会耽误病人的用药时间。而且医护人员在每次护理后都需要做卫生处理，即需要进行清洗，而现有的护理推车则不能实新清洗。

实用新型内容

[0003] 本实用新型的目的在于提供以一种医院护理用多功能手推车，该手推车可以用于输液、送药、换药等多种功能，减轻护理人员劳动强度。

[0004] 为达到上述目的，本实用新型的基础方案如下：一种医院护理用多功能手推车，包括车架和车体，所述车体设在车架上端，在车架前后两端分别设有把手，在车架下端分别设有多个万向轮；还包括水管和清洗水龙头；车体为长方体结构，在车体上端面一侧设有多个放置药品的放药槽，所述放药槽下设有多个抽屉，抽屉下方为水箱，水箱内设有水泵，水泵通过水管与清洗水龙头连接，所述清洗水龙头设置在车体上方，所述清洗水龙头下设有清洗槽，所述车体下部设有液体回收槽，所述液体回收槽与清洗槽连通，所述车体另一侧下部设有垃圾桶，所述车体两侧铰接有多个输液架。

[0005] 本实用新型的工作原理如下：医护人员在护理时，手持把手并推动手推车移动。在手推车上有放药槽，可以把要药品放置在放药槽内，避免药品从车体滑落。放药槽下部为多个抽屉，可以放置多种护理用具。抽屉下方为水箱，水箱内设有水泵，水泵通过水管与清洗水龙头连接，清洗水龙头设置在车体上部，在清洗水龙头下有清洗槽，清洗槽与液体回收槽连通。医护人员在经过护理后或在护理前可以通过清洗水龙头及时清洗手部或其他器具，确保干净、卫生和无菌。在车体另一侧下部设有垃圾桶，用于盛放垃圾，使垃圾与其他器具分开，避免交叉感染。在车体两侧铰接有多个输液架，因为输液架与车体为铰接，当不需要时，转动输液架，使其与车体平行，方便对车体进行移动。

[0006] 本方案具有如下优点：1、车体设有万向轮，方便对推车的移动。2、车体包括放药槽、抽屉、清洗槽、垃圾桶以及输液架等，空间排布合理，可以换药、护理、输液、清洗等多功能为一体，提高效率、减少工作强度。3、放药槽可以放置药物，避免药物散落。4、本手推车能够分开放置药物和相关器材，避免药物与相关器材混乱的情况出现。

[0007] 优选方案一：作为基础方案的优选方案，所述垃圾桶与车体铰接。平常不用时，垃

圾桶设置在车体内，避免与周围护理用具或药品接触，也避免病毒或细菌等传播，当需要使用时，将垃圾桶转出，放进垃圾后又转回到车体内即可。

[0008] 优选方案二：作为优选方案一的优选方案，所述输液架包括输液杆和输液支架，所述输液支架上有多个凸起，所述输液杆可伸缩，输液杆一端与车体铰接，另一端与输液支架固定连接。医护人员可以将输液瓶固定在两个凸起间，而输液杆可伸缩，可以根据不同的情况调节输液瓶距离病人的距离。

[0009] 优选方案三：作为优选方案二的优选方案，在其中一个万向轮处设有刹车片，当需要将手推车固定在 一个地方时，用刹车片刹住万向轮，避免手推车滑动。

[0010] 优选方案四：作为优选方案一或优选方案二的优选方案，在车体上端面的一端有可以放置病人病历的放置板，放置板上可以放置多个病人的病历，便于医护人员对多个病人进行护理。

[0011] 优选方案五：作为优选方案四的优选方案，所述放药槽内设有可卡住卡片的卡槽。可以将写有病人名字的卡片卡在卡槽内与放药槽内的药品相对应，这样当药品较多时，医护人员也不会搞混。

附图说明

[0012] 图1是本实用新型一种医院护理用多功能手推车实施例的结构示意图；

[0013] 图2是图1中A处放大图；

[0014] 图3是图1中B处放大图。

具体实施方式

[0015] 下面通过具体实施方式对本实用新型作进一步详细的说明：

[0016] 说明书附图中的附图标记包括：车架1、车体2、万向轮3、抽屉4、握手5、刹车片6、液体回收槽7、输液杆8、垃圾桶9、把手10、水管11、清洗水龙头12、清洗槽13、铰架14、放药槽15、放置板16、输液支架17、凸起18、卡槽19、玻璃板20。

[0017] 实施例基本如附图1所示：一种医院护理用多功能手推车，包括车架1和车体2，车体2为长方体结构，车体2固定在车架1上端，在车架1前后分别设有把手10，方便从手推车前后两端对手推车进行推动或拉动。在车架1下端分别铰接有四个万向轮3；在其中一个万向轮3处设有刹车片6，当需要将手推车固定在一个地方时，用刹车片6刹住万向轮3，避免手推车滑动。如图3所示，在车体2上端面一侧设有多个放置药品的放药槽，放药槽15内设有可卡住卡片的卡槽19。可以将写有病人名字的卡片卡在卡槽19内与放药槽15内的药品相对应，这样当药品较多时，医护人员也不会搞混。在放药槽15与卡片间为透明的玻璃板20，便于医护人员观看卡槽19内卡片的内容。放药槽15下为三个抽屉4，每个抽屉4上均有握手5，医护人员握住握手5便可拉动抽屉4，操作方便。抽屉4下方为水箱，水箱内设有水泵，水泵通过水管11与清洗水龙头12连接，清洗水龙头12设置在车体2上方，清洗水龙头12下设有清洗槽13，车体2下部设有液体回收槽7，液体回收槽7与清洗槽13连通，车体2另一侧下部有垃圾桶9，垃圾桶9与车体2铰接。平常不用时，垃圾桶9设置在车体2内，避免与周围护理用具或药品接触，也避免病毒或细菌等传播，当需要使用时，将垃圾桶9转出，放进垃圾后又转回到车体2内即可。

[0018] 在手推车上有放药槽15，可以把要药品放置在放药槽15内，避免药品从车体2滑落。放药槽15下部为多个抽屉4，可以放置多种护理用具。抽屉4下方为水箱，水箱内设有水泵，水泵通过水管11与清洗水龙头12连接，清洗水龙头12设置在车体2上部，在清洗水龙头12下有清洗槽13，清洗槽13与液体回收槽7连通。医护人员在经过护理后或在护理前可以通过水龙头及时清洗手部或其他器具，确保干净、卫生和无菌。在车体2另一侧下部设有垃圾桶9，用于盛放垃圾，使垃圾与其他器具分开，避免交叉感染。

[0019] 如图2所示，本方案中车体2两侧分别有三个铰架14，每个铰架14上均铰接有一个输液架。输液架包括输液杆8和输液支架17，输液支架17上有多个凸起18，输液杆8可伸缩，输液杆8下端与铰架14铰接，另一端与输液支架17固定连接。当平时不需要输液时，可转动输液架使其与车体2上表面平行，避免影响医护人员操作。当需要输液时，医护人员可以将输液瓶固定在两个凸起18间，而输液杆8可伸缩，可以根据不同的情况调节输液瓶与病人间的距离。

[0020] 在车体2上端面的一端有可以放置病人病历的放置板16，放置板16上可以放置多个病人的病历，便于医护人员同时对多个病人的情况进行记录及追踪。

[0021] 以上所述的仅是本实用新型的实施例，方案中公知的具体结构及特性等常识在此未作过多描述。应当指出，对于本领域的技术人员来说，在不脱离本实用新型结构的前提下，还可以作出若干变形和改进，这些也应该视为本实用新型的保护范围，这些都不会影响本实用新型实施的效果和专利的实用性。本申请要求的保护范围应当以其权利要求的内容为准，说明书中的具体实施方式等记载可以用于解释权利要求的内容。

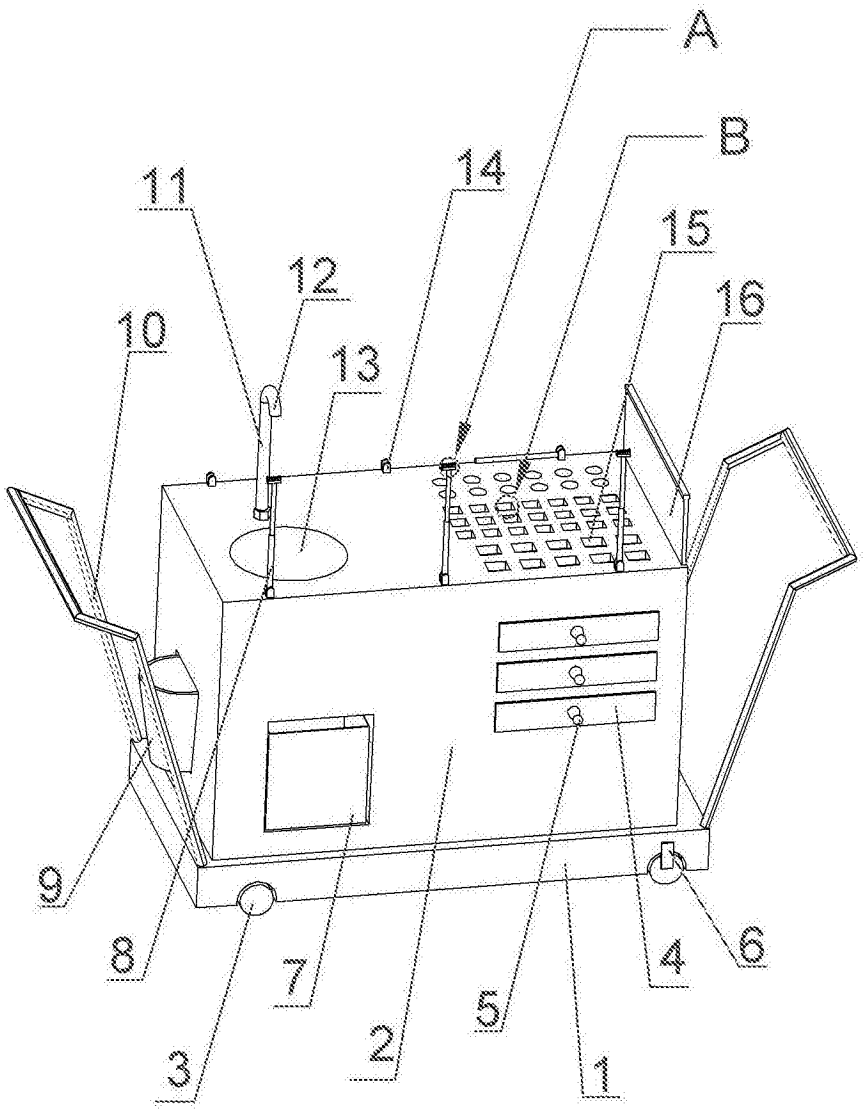

图1

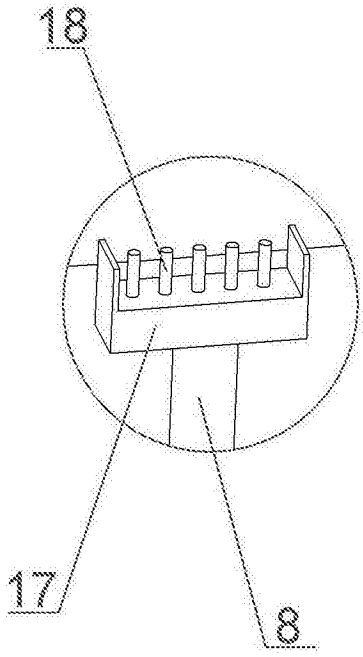

图2

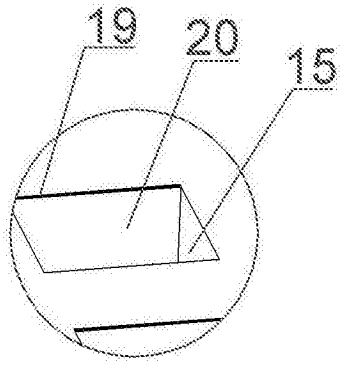

图3