(19)国家知识产权局

(12)实用新型专利

(10)授权公告号 CN 219565791 U
(45)授权公告日 2023.08.22

(21)申请号 202320393088.2

(22)申请日 2023.03.06

(73)专利权人 山东工业技师学院
地址 261000 山东省潍坊市奎文区北宫东街272号

(72)发明人 张慧 张珊珊 边敏

(74)专利代理机构 济南光启专利代理事务所（普通合伙） 37292
专利代理师 衣明春

(51)Int.Cl.
B65C 9/30(2006.01)
B65C 9/18(2006.01)
B65C 9/02(2006.01)
B65C 9/36(2006.01)

权利要求书1页 说明书4页 附图4页

(54)实用新型名称

一种电子商务用条码标签贴标机

(57)摘要

一种电子商务用条码标签贴标机，包括：传送带机、限位架、安装板；收卷辊固定设置在安装板的顶面上，且放卷辊设置在收卷辊的一侧；气动条码标签刮刀固定设置在安装板顶面的左侧，且旋转辊支架通过螺栓设置在气动条码标签刮刀的一侧，并且旋转辊固定安装在旋转辊支架上；气缸通过螺栓固定在调节板的顶面上，且压辊支架固定在气缸的端部，并且压辊安装在压辊支架内；条码标签压实刷通过螺栓固定安装气动条码标签刮刀的一侧；本实用新型通过对电子商务用条码标签贴标机的改进，具有可以对平面及圆柱形货物商品或货物商品外包装进行贴标，使用频率高，贴标牢固，降低了使用成本的优点，从而有效的解决了现有装置中出现的问题和不足。

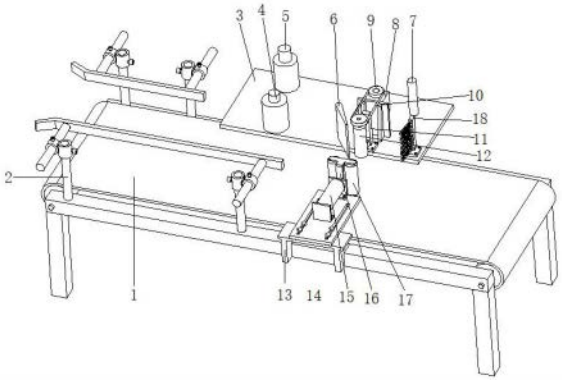

CN 219565791 U

1.一种电子商务用条码标签贴标机，包括传送带机(1)、限位架(2)、安装板(3)、条码标签收卷辊(4)、条码标签放卷辊(5)、气动条码标签刮刀(6)、条码标签导向辊(7)、驱动电机(8)、同步带轮(9)、同步带(10)、旋转辊支架(11)、旋转辊(12)、固定支架(13)、调节板(14)、气缸(15)、压辊支架(16)、压辊(17)、条码标签压实刷(18)；其特征在于：传送带机(1)为带式输送机，限位架(2)焊接安装在传送带机(1)的两侧；安装板(3)固定设置在传送带机(1)的右侧；条码标签收卷辊(4)固定设置在安装板(3)的顶面上，且条码标签放卷辊(5)设置在条码标签收卷辊(4)的一侧；条码标签导向辊(7)设置在条码标签收卷辊(4)的一侧；气动条码标签刮刀(6)固定设置在安装板(3)顶面的左侧，且旋转辊支架(11)通过螺栓设置在气动条码标签刮刀(6)的一侧，并且旋转辊(12)固定安装在旋转辊支架(11)上；驱动电机(8)固定设置在旋转辊支架(11)的一侧；同步带轮(9)安装在驱动电机(8)及旋转辊(12)的端部，且同步带轮(9)之间通过同步带(10)连接；固定支架(13)焊接固定在传送带机(1)的左侧，且调节板(14)通过螺栓固定安装在固定支架(13)的上方；气缸(15)通过螺栓固定在调节板(14)的顶面上，且压辊支架(16)固定在气缸(15)的端部，并且压辊(17)安装在压辊支架(16)内；条码标签压实刷(18)通过螺栓固定安装气动条码标签刮刀(6)的一侧。

2.根据权利要求1所述电子商务用条码标签贴标机，其特征在于：调节板(14)为矩形板状结构，且调节板(14)的顶面上贯通开设有两处用于螺栓固定呈半圆形的矩形凹槽。

3.根据权利要求1所述电子商务用条码标签贴标机，其特征在于：压辊(17)在压辊支架(16)上安装设置有两处。

4.根据权利要求1所述电子商务用条码标签贴标机，其特征在于：条码标签压实刷(18)的下部为矩形板状结构，且条码标签压实刷(18)的上部为矩形条状结构，并且条码标签压实刷(18)的一侧设置有刷毛。

5.根据权利要求1所述电子商务用条码标签贴标机，其特征在于：旋转辊支架(11)下部为矩形板状结构，且旋转辊支架(11)的上部为矩形条状结构，并且旋转辊支架(11)的一侧设有用于安装旋转辊(12)呈英文字母“C”型板状结构。

一种电子商务用条码标签贴标机

技术领域

[0001] 本实用新型涉及包装贴标机械技术领域，更具体的说，尤其涉及一种电子商务用条码标签贴标机。

背景技术

[0002] 电子商务简称电商，是指在互联网、内部网和增值网上以电子交易方式进行交易活动和相关服务活动，是传统商业活动各环节的电子化、网络化。电子商务中常用的是条码标签，互联网+时代下，条码标签就像一条纽带，把商品生命周期内各个阶段所触发的信息自动化、无缝地连接在一起。

[0003] 条码标签，顾名思义是打印或印刷了条码的条码标签，是将宽度不等的多个黑条和空白，按照一定的编码规则排列，用以表达一组信息的图形标识符。大多数的应用情况是要求每个条码的号码都是唯一的。

[0004] 条码标签需要粘贴在货物商品上或货物商品的外包装上，实现货物商品数据自动采集、精准入库、快速查找。条码标签粘贴的方法一是采用人工，二是采用贴标机，贴标机(Labeller)，是将成卷的不干胶条码标签粘贴在PCB、货物商品上或货物商品的外包装上的设备，贴标机可以代替人工贴标，贴标效率高，贴标位置准确一致，贴标机是现代电子商务中不可缺少的组成部分。

[0005] 现有的贴标机一般只能单独对平面或圆柱货物商品或货物商品外包装进行贴标，更换不同形状的货物商品或货物商品外包装后需要使用不同的贴标机，所需成本较高，同时导致一部分机器的闲置，使用效率不高。

[0006] 有鉴于此，针对现有的问题予以研究改良，提供一种电子商务用条码标签贴标机，旨在通过该技术，达到解决问题与提高实用价值性的目的。

实用新型内容

[0007] 本实用新型的目的在于提供一种电子商务用条码标签贴标机，以解决上述背景技术中提出的问题和不足。

[0008] 为实现上述目的，本实用新型提供了一种电子商务用条码标签贴标机，由以下具体技术手段所达成：

[0009] 一种电子商务用条码标签贴标机，包括：传送带机、限位架、安装板、收卷辊、放卷辊、气动条码标签刮刀、条码标签导向辊、驱动电机、同步带轮、同步带、旋转辊支架、旋转辊、固定支架、调节板、气缸、压辊支架、压辊、条码标签压实刷；传送带机为带式输送机，且限位架焊接安装在传送带机的两侧；安装板固定设置在传送带机的右侧；收卷辊固定设置在安装板的顶面上，且放卷辊设置在收卷辊的一侧；条码标签导向辊设置在收卷辊的一侧；气动条码标签刮刀固定设置在安装板顶面的左侧，且旋转辊支架通过螺栓设置在气动条码标签刮刀的一侧，并且旋转辊固定安装在旋转辊支架上；驱动电机固定设置在旋转辊支架的一侧；同步带轮安装在驱动电机及旋转辊的端部，且同步带轮之间通过同步带连接；固定

支架焊接固定在传送带机的左侧，且调节板通过螺栓固定安装在固定支架的上方；气缸通过螺栓固定在调节板的顶面上，且压辊支架固定在气缸的端部，并且压辊安装在压辊支架内；条码标签压实刷通过螺栓固定安装气动条码标签刮刀的一侧。

[0010] 作为本技术方案的进一步优化，调节板为矩形板状结构，且调节板的顶面上贯通开设有两处用于螺栓固定呈半圆形的矩形凹槽。

[0011] 作为本技术方案的进一步优化，压辊在压辊支架上安装设置有两处。

[0012] 作为本技术方案的进一步优化，条码标签压实刷的下部为矩形板状结构，且条码标签压实刷的上部为矩形条状结构，并且条码标签压实刷的一侧设置有刷毛。

[0013] 作为本技术方案的进一步优化，旋转辊支架下部为矩形板状结构，且旋转辊支架的上部为矩形条状结构，并且旋转辊支架的一侧设有用于安装旋转辊呈英文字母“C”型板状结构。

[0014] 由于上述技术方案的运用，本实用新型与现有技术相比具有下列优点：

[0015] 1、本实用新型可以对平面及圆柱形货物商品或货物商品外包装进行贴标，使用频率高，降低了使用成本。

[0016] 2、本实用新型调节板为矩形板状结构，且调节板的顶面上贯通开设有两处用于螺栓固定呈半圆形的矩形凹槽的设置，通过调节板前后移动，改变压辊的位置，使压辊可以与货物商品或货物商品外包装抵接起到限位作用，防止货物商品或货物商品外包装移动，贴标更牢固，同时可以适用不同大小的货物商品或货物商品外包装。

[0017] 3、本实用新型压辊在压辊支架上安装设置有两处的设置，通过气缸的伸缩，压辊可以使圆柱形货物商品或货物商品外包装与旋转辊贴合，通过旋转辊的旋转对圆柱形货物商品或货物商品外包装进行贴标。

[0018] 4、本实用新型通过对电子商务用条码标签贴标机的改进，具有可以对平面及圆柱形货物商品或货物商品外包装进行贴标，使用频率高，贴标牢固，降低了使用成本的优点，从而有效的解决了现有装置中出现的问题和不足。

附图说明

[0019] 构成本申请的一部分的附图用来提供对本实用新型的进一步理解，本实用新型的示意性实施例及其说明用于解释本实用新型，并不构成对本实用新型的不当限定。在附图中：

[0020] 图1为本实用新型的结构示意图；

[0021] 图2为本实用新型的压辊支架部分结构示意图；

[0022] 图3为本实用新型的条码标签压实刷结构示意图；

[0023] 图4为本实用新型的旋转辊支架结构示意图；

[0024] 图5为本实用新型的传送带机1和安装板3的安装结构示意图；

[0025] 图6为本实用新型的条码标签收卷辊4和条码标签放卷辊5的安装结构示意图；

[0026] 图7为本实用新型的使用状态结构示意图。

[0027] 图中：传送带机1、限位架2、安装板3、条码标签收卷辊4、条码标签放卷辊5、气动条码标签刮刀6、条码标签导向辊7、驱动电机8、同步带轮9、同步带10、旋转辊支架11、旋转辊12、固定支架13、调节板14、气缸15、压辊支架16、压辊17、条码标签压实刷18。

实施方式

[0028] 下面将结合本实用新型实施例中的附图，对本实用新型实施例中的技术方案进行清楚、完整地描述，显然，所描述的实施例仅仅是本实用新型一部分实施例，而不是全部的实施例。

实施例1

[0029] 电子商务用条码标签贴标机，包括传送带机1、限位架2、安装板3、条码标签收卷辊4、条码标签放卷辊5、气动条码标签刮刀6、条码标签导向辊7、驱动电机8、同步带轮9、同步带10、旋转辊支架11、旋转辊12、固定支架13、调节板14、气缸15、压辊支架16、压辊17、条码标签压实刷18。

[0030] 传送带机1为普通的带式输送机，无特殊设计要求，传送带机1用于传送电子商务中的货物商品或电子商务中的货物商品外包装至后续的条码标签贴标流程。

[0031] 传送带机1的输送始端的两侧设置有一对货物商品或货物商品外包装的限位架2，限位架2的底部焊接安装在传送带机1的两侧的机架上，通过控制限位架2的限位杆伸出的长度，进而调节限位板的位置，可以使得传送带机1上的货物商品或货物商品外包装准确的输送到后续的电子商务条码标签贴标流程。

[0032] 安装板3通过底部的安装杆31固定设置在传送带机1的右侧，安装杆31底部焊接安装在传送带机1的一侧的机架上，安装板3水平焊接在安装杆31的顶部，且安装板3与传送带机1的传送带保持水平方向的平行状态。

[0033] 条码标签放卷辊5竖直固定设置在安装板3的顶面上，条码标签收卷辊4竖直固定设置在安装板3的顶面上，且条码标签放卷辊5设置在条码标签收卷辊4的内侧。条码标签放卷辊5通过内部的轴承51转动式安装于其内部的卷辊轴52上。条码标签收卷辊4直接套于其内部的卷辊轴41上，条码标签收卷辊4的卷辊轴41贯穿于安装板3且卷辊轴41经由电机42控制转动。电机42工作式，带动卷辊轴41转动，卷辊轴41转动带动条码标签收卷辊4转动，条码标签收卷辊4转动后，将条码标签放卷辊5上的条码标签缠绕至条码标签收卷辊4上。

[0034] 条码标签导向辊7设置在安装板3远离条码标签收卷辊4的一侧，条码标签导向辊7的作用是条码标签放卷辊5的电子商务条码标签缠绕至旋转辊12后，再缠绕至条码标签导向辊7，经由条码标签导向辊7的过渡，再缠绕至条码标签收卷辊4上。

[0035] 气动条码标签刮刀6固定设置在安装板3顶面的左侧，气动条码标签刮刀6的刮刀轴贯穿于安装板，刮刀轴的底部设置有常规的气动转动组件，气动转动组件工作时，可以带动刮刀轴转动，进而带动安装于刮刀轴上的气动条码标签刮刀6转动，将电子商务条码标签的一侧翘起，进而粘贴到电子商务中的货物商品或电子商务中的货物商品外包装上。

[0036] 旋转辊支架11通过螺栓设置安装板3顶面的右侧，并且旋转辊12固定安装在旋转辊支架11上；旋转辊支架11下部为矩形板状结构，且旋转辊支架11的上部为矩形条状结构，并且旋转辊支架11的一侧设有用于安装旋转辊12呈英文字母“C”型板状结构，通过旋转辊支架11的设置对旋转辊12起到支撑作用。

[0037] 驱动电机8固定设置在旋转辊支架11的一侧；同步带轮9安装在驱动电机8及旋转辊12的端部，且同步带轮9之间通过同步带10连接；驱动电机8工作时，通过同步带10带动旋转辊12转动，为了保证工作的正常进行，条码标签收卷辊4的电机42和驱动电机8的规格型

号须一致，即保证两者同时同步同速率进行工作。

[0038] 固定支架13焊接固定在传送带机1的左侧，且调节板14通过螺栓固定安装在固定支架13的上方；气缸15通过螺栓固定在调节板14的顶面上，调节板14为矩形板状结构，且调节板14的顶面上贯通开设有两处用于螺栓固定呈半圆形的矩形凹槽，通过调节板14前后移动，改变压辊17的位置，使压辊17可以与货物商品或货物商品外包装抵接起到限位作用，防止货物商品或货物商品外包装移动，贴标更牢固，同时可以适用不同大小的货物商品或货物商品外包装。

[0039] 压辊支架16固定在气缸15的端部，且压辊17在压辊支架16上安装设置有两处，通过气缸15的伸缩压辊17可以推动圆柱形货物商品或货物商品外包装与旋转辊12贴合，对圆柱形货物商品或货物商品外包装进行贴标。

[0040] 条码标签压实刷18通过螺栓固定安装气动条码标签刮刀6的一侧，条码标签压实刷18的下部为矩形板状结构，且条码标签压实刷18的上部为矩形条状结构，并且条码标签压实刷18的一侧设置有刷毛，条码标签压实刷18可以使条码标签完全贴合在货物商品或货物商品外包装表面。

实施例2

[0041] 电子商务用条码标签贴标机的具体实施步骤：

[0042] 使用时，将电子商务条码标签固定在条码标签放卷辊5上，将条码标签拉出绕过条码标签导向辊7及气动条码标签刮刀6，缠绕至条码标签收卷辊4上，当需要对电子商务中的货物商品或电子商务中的货物商品外包装进行贴标时，当货物商品或货物商品外包装经过气动条码标签刮刀6时，条码标签经过气动条码标签刮刀6对背部折弯后使得条码标签一边翘起，气缸15伸出，压辊17与旋转辊12抵接在货物商品或货物商品外包装表面，驱动电机8带动货物商品或货物商品外包装及旋转辊12旋转将条码标签贴到货物商品或货物商品外包装的表面。同时压辊17对货物商品或货物商品外包装起到限位作用，防止货物商品或货物商品外包装移动。通过条码标签压实刷18将条码标签在货物商品或货物商品外包装表面刷平压紧贴实。

[0043] 尽管已经示出和描述了本实用新型的实施例，对于本领域的普通技术人员而言，可以理解在不脱离本实用新型的原理和精神的情况下可以对这些实施例进行多种变化、修改、替换和变型，本实用新型的范围由所附权利要求及其等同物限定。

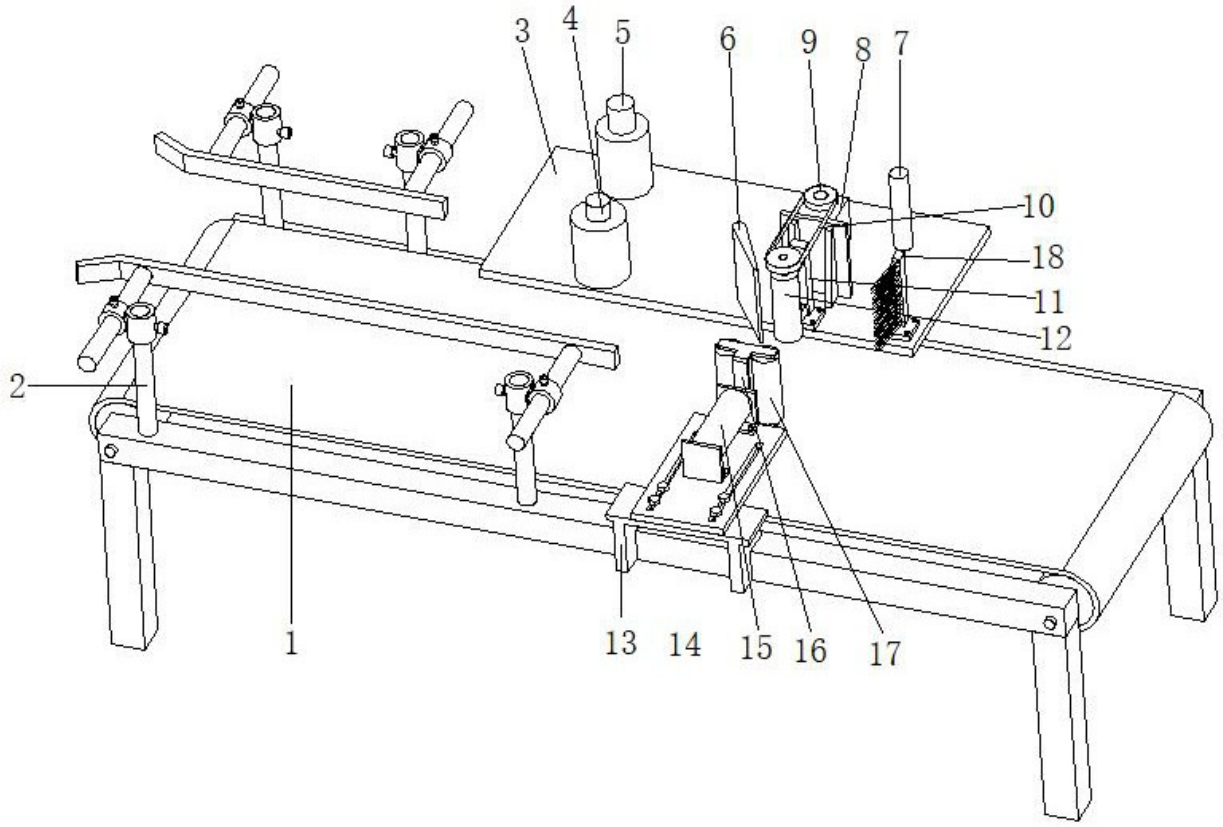

图 1

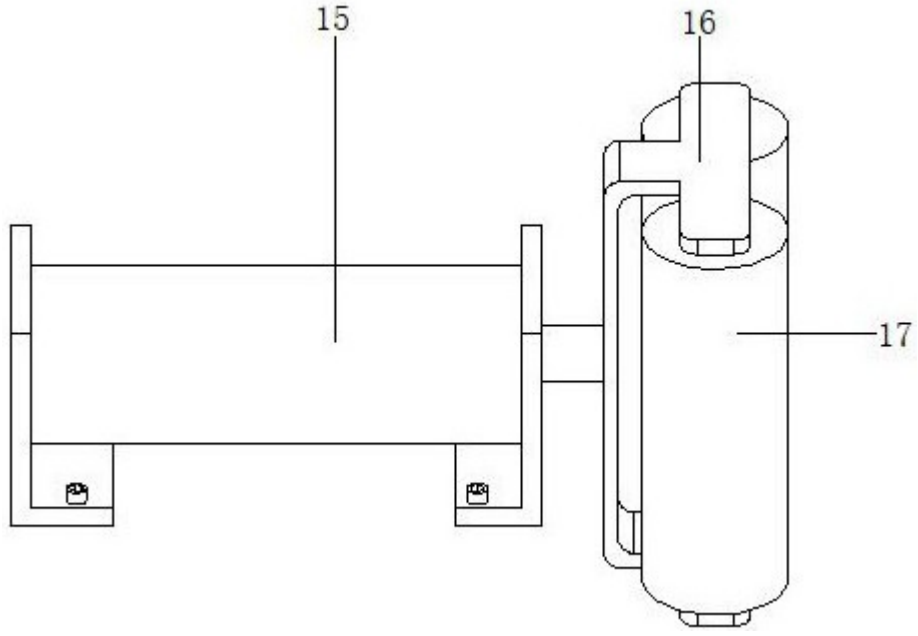

图 2

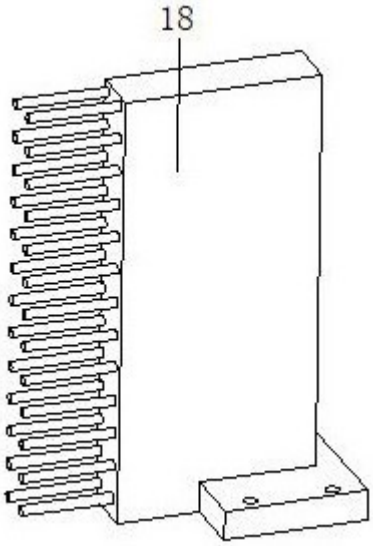

图 3

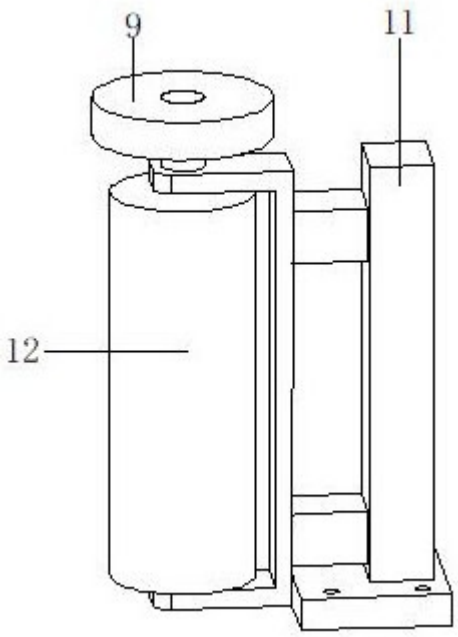

图 4

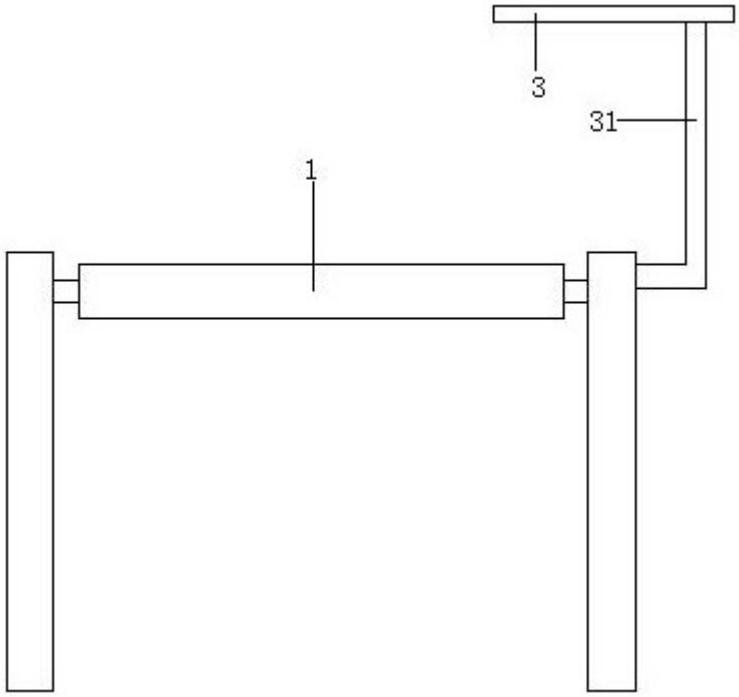

图 5

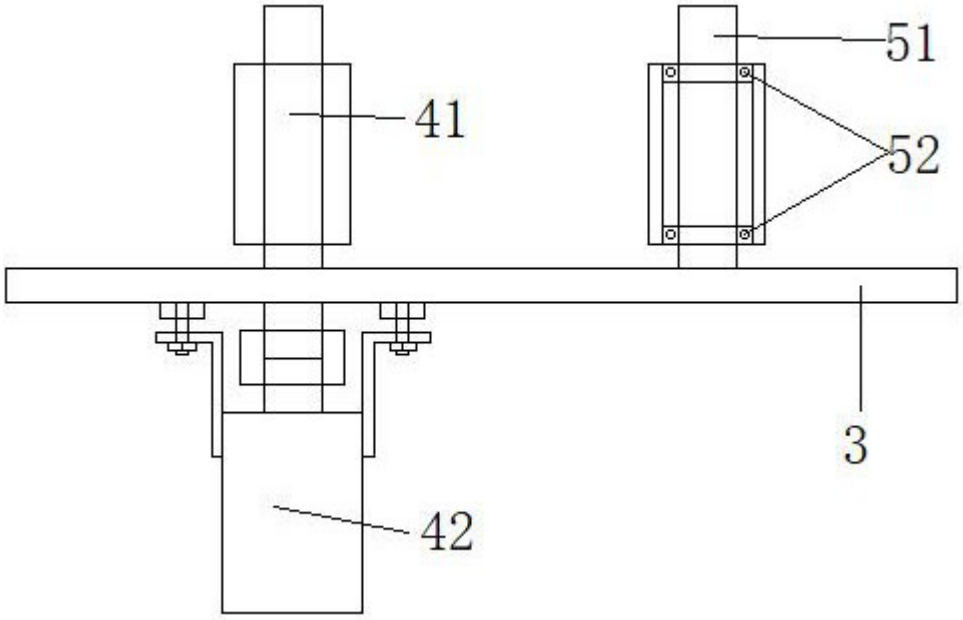

图 6

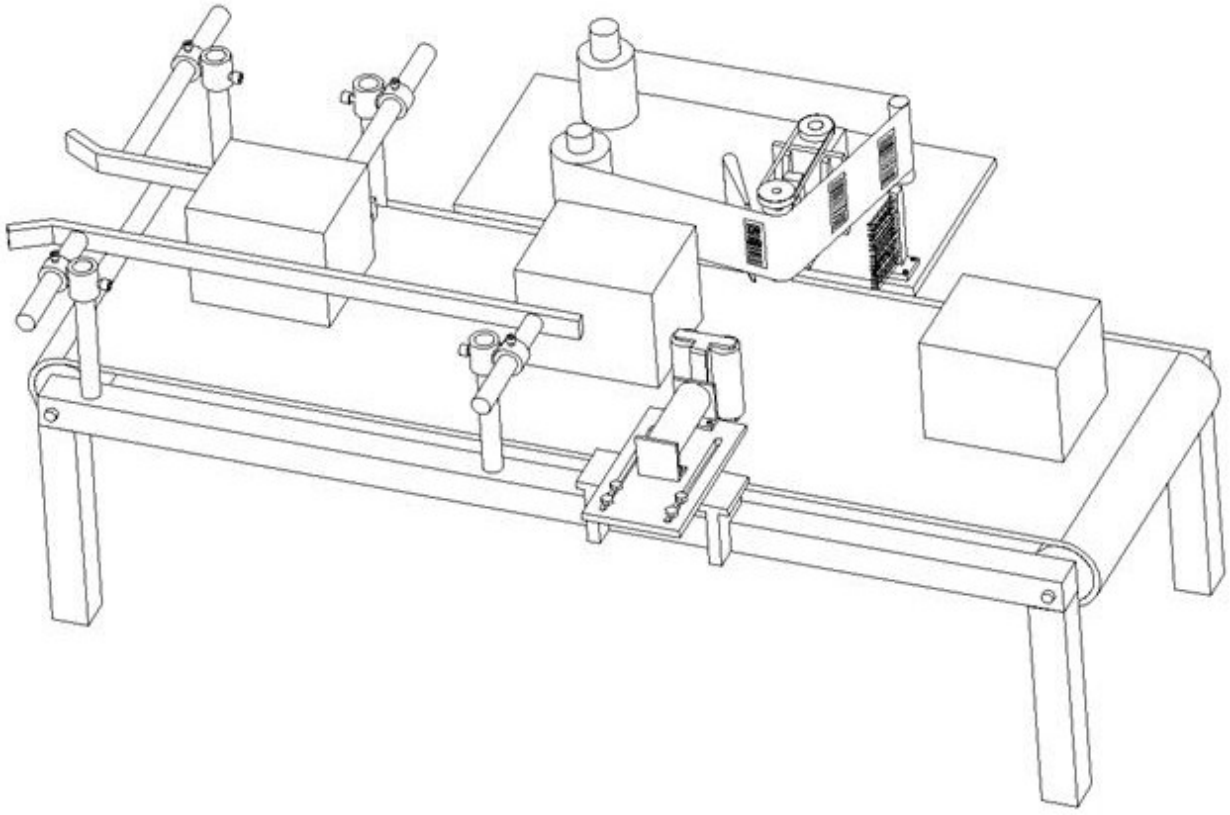

图 7