(19)中华人民共和国国家知识产权局

(12)实用新型专利

(10)授权公告号 CN 205416929 U
(45)授权公告日 2016.08.03

(21)申请号 201620212000.2

(22)申请日 2016.03.18

(73)专利权人 张小华
地址 362000 福建省泉州市惠安县东岭镇湖边村后仑253号

(72)发明人 张小华

(51)Int.Cl.
B44B 11/00(2006.01)

权利要求书1页 说明书2页 附图2页

(54)实用新型名称

一种陶瓷雕塑台

(57)摘要

本实用新型公开了一种陶瓷雕塑台，包括工作台，所述工作台下表面的四角设有四个液压柱，且工作台的中心设有通孔，所述液压柱的里侧设有四个支撑柱，支撑柱的下端设有导向轮，该装置上设置了电机和旋转台，通过电机带动旋转台进行转动，加工陶瓷时，需要旋转的地方时不必人工进行手工的转动，在旋转台周围设置了防护罩，通过防护罩可以防止碎屑洒满整个工作台，在光线暗的情况下通过台灯依然可以工作，设备上设置了吸尘装置，通过吸尘装置可时刻保持工作台的整洁，设备上还设有工具架，通过工具架可以使工人在操作时更加快捷，该装置结构简单，使用性强，能够快速的解决碎屑来保持工作台的整洁，以此来提高工作效率。

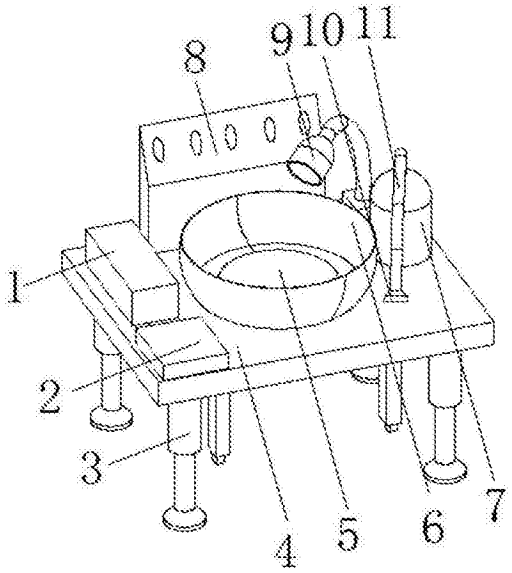

CN 205416929 U

1.一种陶瓷雕塑台，包括工作台(4)，其特征在于：所述工作台(4)下表面的四角设有四个液压柱(3)，且工作台(4)的中心设有通孔，所述液压柱(3)下端设有支撑台(13)，且支撑台(13)为锥形，所述液压柱(3)的里侧设有四个支撑柱(15)，支撑柱(15)的下端设有导向轮(16)，所述工作台(4)下表面的中心设有支撑架(14)，支撑架(14)通过螺栓固定在工作台(4)上，且支撑架(14)上设有电机(12)，所述电机(12)的输出轴通过轴承贯穿通孔，且电机(12)输出轴的端部设有旋转台(5)，所述旋转台(5)外设有防护外罩(6)，防护外罩(6)由两部分组合而成，所述工作台(4)上表面的一侧设有吸尘装置(7)，吸尘装置(7)的上端连接有通风管(11)，通风管(11)另一端设有吸尘头(10)，所述吸尘装置(7)的一侧设有台灯(9)，且台灯(9)的底座固定在工作台(4)上，所述台灯(9)的一侧设有工具架(8)，所述工作台上表面的一角设有控制器(2)，控制器(2)分别电连接电机(12)、液压柱(3)、台灯(9)和吸尘装置(7)。

2.根据权利要求1所述的一种陶瓷雕塑台，其特征在于：所述支撑柱(15)的长度小于液压柱(3)完全展开时的长度。

3.根据权利要求1所述的一种陶瓷雕塑台，其特征在于：所述旋转台(5)下表面设有止动装置。

4.根据权利要求1所述的一种陶瓷雕塑台，其特征在于：所述控制器(2)的一侧设有杂物盒(1)，杂物盒(1)固定在工作台(4)上。

5.根据权利要求1所述的一种陶瓷雕塑台，其特征在于：所述工具架(8)上设有圆型槽，且工具架(8)的上端面为斜面。

一种陶瓷雕塑台

技术领域

[0001] 本实用新型涉及陶瓷制作技术领域，具体为一种陶瓷雕塑台。

背景技术

[0002] 随着生活水平的提高，陶瓷的种类也越来越多，对陶瓷的要求也越来越高，陶瓷雕塑也尤为重要，陶瓷雕塑需要使用陶雕塑台，目前使用的陶瓷雕塑台结构简单，转动时需要人工进行转动，比较麻烦，而且现在的雕塑台上没有设置有照明装置，光线较暗时使用时不方便，雕刻出来的碎屑没有清理设施，为此，我们提出一种陶瓷雕塑台。

实用新型内容

[0003] 本实用新型的目的在于提供一种陶瓷雕塑台以解决上述背景技术中提出的问题。

[0004] 为实现上述目的，本实用新型提供如下技术方案：一种陶瓷雕塑台，包括工作台，所述工作台下表面的四角设有四个液压柱，且工作台的中心设有通孔，所述液压柱下端设有支撑台，且支撑台为锥形，所述液压柱的里侧设有四个支撑柱，支撑柱的下端设有导向轮，所述工作台下表面的中心设有支撑架，支撑架通过螺栓固定在工作台上，且支撑架上设有电机，所述电机的输出轴通过轴承贯穿通孔，且电机输出轴的端部设有旋转台，所述旋转台外设有防护外罩，防护外罩由两部分组合而成，所述工作台上表面的一侧设有吸尘装置，吸尘装置的上端连接有通风管，通风管另一端设有吸尘头，所述吸尘装置的一侧设有台灯，且台灯的底座固定在工作台上，所述台灯的一侧设有 工具架，所述工作台上表面的一角设有控制器，控制器分别电连接电机、液压柱、台灯和吸尘装置。

[0005] 优选的，所述支撑柱的长度小于液压柱完全展开时的长度。

[0006] 优选的，所述旋转台下表面设有止动装置。

[0007] 优选的，所述控制器的一侧设有杂物盒，杂物盒固定在工作台上。

[0008] 优选的，所述工具架上设有圆型槽，且工具架的上端面为斜面

[0009] 与现有技术相比，本实用新型的有益效果是：该陶瓷雕塑台，该装置上设置了电机和旋转台，通过电机带动旋转台进行转动，加工陶瓷时，需要旋转的地方时不必人工进行手工的转动，在旋转台周围设置了防护罩，通过防护罩可以防止碎屑洒满整个工作台，设备上还设置台灯，在光线暗的情况下依然可以工作，设备上设置了吸尘装置，通过吸尘装置可时刻保持工作台的整洁，设备上还设有工具架，通过工具架可以使工人在操作时更加快捷，该装置结构简单，使用性强，能够快速的解决碎屑来保持工作台的整洁，以此来提高工作效率。

附图说明

[0010] 图1为本实用新型结构示意图；

[0011] 图2为本实用新型背面结构示意图。

[0012] 图中：1杂物盒、2控制器、3液压柱、4工作台、5旋转台、6防护外罩、7吸尘装置、8工

具架、9台灯、10吸尘头、11通风管、12电机、13支撑台、14支撑架、15支撑柱、16导向轮。

具体实施方式

[0013] 下面将结合本实用新型实施例中的附图，对本实用新型实施例中 的技术方案进行清楚、完整地描述，显然，所描述的实施例仅仅是本实用新型一部分实施例，而不是全部的实施例。基于本实用新型中的实施例，本领域普通技术人员在没有做出创造性劳动前提下所获得的所有其他实施例，都属于本实用新型保护的范围。

[0014] 请参阅图1-2，本实用新型提供一种技术方案：一种陶瓷雕塑台，包括工作台4，工作台4下表面的四角设有四个液压柱3，且工作台4的中心设有通孔，液压柱3下端设有支撑台13，且支撑台13为锥形，通过液压柱3来保持工作台4的平稳，液压柱3的里侧设有四个支撑柱15，支撑柱15的下端设有导向轮16，支撑柱15的长度小于液压柱3完全展开时的长度，通过导向轮16来移动工作台4的位置，工作台4下表面的中心设有支撑架14，支撑架14通过螺栓固定在工作台4上，且支撑架14上设有电机12，电机12的输出轴通过轴承贯穿通孔，且电机12输出轴的端部设有旋转台5，旋转台5下表面设有止动装置，通过止动装置可固定旋转台5的位置，通过电机12带动旋转台5进行转动，加工陶瓷时，需要旋转时不必人工进行手工的转动，旋转台5外设有防护外罩6，防护外罩6由两部分组合而成，通过防护外罩6可以防止碎屑洒满整个工作台4，达到收集碎屑的目的，工作台4上表面的一侧设有吸尘装置7，吸尘装置7的上端连接有通风管11，通风管11另一端设有吸尘头10，通过吸尘装置7可时刻保持工作台4的整洁，吸尘装置7的一侧设有台灯9，且台灯9的底座固定在工作台4上，在光线暗的情况下通过台灯9依然可以工作，台灯9的一侧设有工具架8，工具架8上设有圆型槽，且工具架8的上端面为斜面，通过工具架8可以使工人在操作时更加快捷拿取刀具，工作台上表面的一角设有控制器2，控制器2分别电连接电机12、液压柱3、台灯9和吸尘装置7，控制器2的一侧设有杂物盒1，杂物盒1固定在工作台4上，该装置结构简单，使用性强，能够快速的解决碎屑来保持工作台4的整洁，以此来提高工作效率。

[0015] 尽管已经示出和描述了本实用新型的实施例，对于本领域的普通技术人员而言，可以理解在不脱离本实用新型的原理和精神的情况下可以对这些实施例进行多种变化、修改、替换和变型，本实用新型的范围由所附权利要求及其等同物限定。

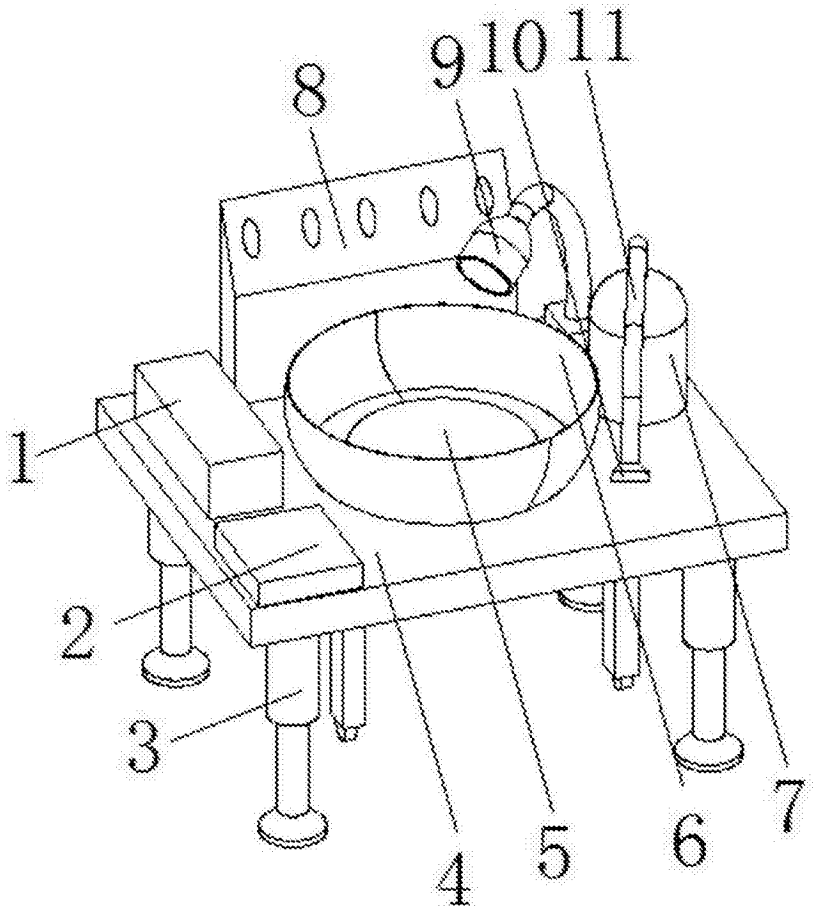

图1

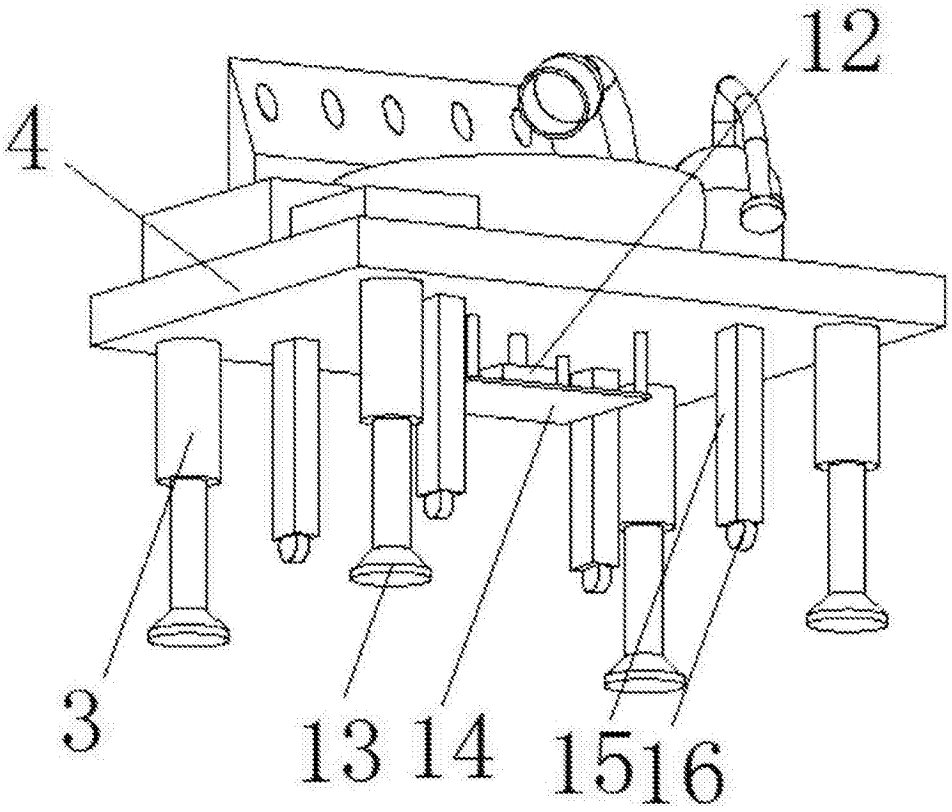

图2