[19] 中华人民共和国国家知识产权局

[51] Int. Cl.
A47K 11/00 (2006.01)

[12] 实用新型专利说明书

专利号 ZL 200820227860.9

[45] 授权公告日 2009 年 9 月 16 日

[11] 授权公告号 CN 201308444Y

[22] 申请日 2008.12.4

[21] 申请号 200820227860.9

[73] 专利权人 卢世奋

地址 032000 山西省介休市小钟楼巷 4 号楼

[72] 发明人 卢世奋

[74] 专利代理机构 山西太原科卫专利事务所

代理人 朱 源 王瑞玲

权利要求书 1 页 说明书 3 页 附图 2 页

[54] 实用新型名称

农村防蝇防臭卫生洁具

[57] 摘要

本实用新型涉及一种卫生洁具，具体为一种农村防蝇防臭卫生洁具，解决农村使用露天厕所，又脏又臭，夏天蝇蛆满地的问题，包括洁具主体，洁具主体上表面设有控制开关，洁具主体排污口下方设置两扇相互配合的活动密封挡板，每扇活动密封挡板由两个扇形侧板和端板构成，两扇活动密封挡板的扇形侧板相互对接并且分别与洁具主体铰接，两扇活动密封挡板上设置与控制开关连接、用于驱动活动密封挡板开合的驱动构件，洁具主体为蹲式和坐式两种，洁具主体的排污口下方固定有与洁具主体相通的吸气管。 本实用新型结构简单、设计巧妙、合理，具有卫生、美观等优点，适用于广大农村用户、学校、事业单位及公共场所，具有一定的推广价值和使用价值。

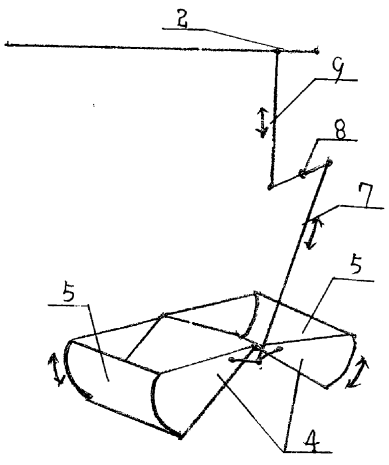

1、一种农村防蝇防臭卫生洁具，包括洁具主体（1），其特征是洁具主体（1）上表面设有控制开关（2），洁具主体排污口（3）下方设置两扇相互配合的活动密封挡板，每扇活动密封挡板由两个扇形侧板（4）和端板（5）构成，两扇活动密封挡板的扇形侧板（4）相互对接并且分别与洁具主体（1）铰接，两扇活动密封挡板上设置与控制开关（2）连接、用于驱动活动密封挡板开合的驱动构件。

2、根据权利要求1所述的农村防蝇防臭卫生洁具，其特征是所述洁具主体（1）为坐式洁具，其中驱动构件包括分别与两扇活动密封挡板一侧的扇形侧板（4）固定的开合短杆（6）、拉杆（7）、杠杆（8）及顶杆（9），两个开合短杆（6）另一端同时与拉杆（7）铰接，拉杆（7）上端与杠杆（8）一端连接，杠杆（8）另一端与顶杆（9）连接，顶杆（9）上端与控制开关（2）连接，控制开关（2）设置在坐式洁具的座圈（10）上。

3、根据权利要求1所述的农村防蝇防臭卫生洁具，其特征是所述洁具主体（1）为蹲式洁具，其中驱动构件包括分别与两扇活动密封挡板一侧的扇形侧板（4）固定的开合短杆（6）、杠杆（8）及顶杆（9），两个开合短杆（6）另一端同时与杠杆（8）铰接，杠杆（8）另一端与顶杆（9）连接，顶杆（9）上端与控制开关（2）连接，控制开关（2）设置在蹲式洁具的脚踩板（11）上。

4、根据权利要求1或2或3所述的农村防蝇防臭卫生洁具，其特征是洁具主体（1）的排污口（3）下方设有与洁具主体（1）相通的吸气管（12）。

农村防蝇防臭卫生洁具

技术领域

本实用新型涉及一种卫生洁具，具体为一种农村防蝇防臭卫生洁具。

背景技术

目前我国大多数的农村厕所一直使用露天厕所，通常为无盖沟道式或滑行沟道式，又脏又臭，基本上属于“三面半截墙，两块青石板，夏天苍蝇满天飞，蛆虫满地爬“的状况。随着农村生活水平的不断提高，开展“厕所革命”已经成为新农村建设和全面建设小康社会越来越紧迫的任务，为了使广大农民通过改造厕所而改变居住环境，提高生活质量，迫切需要设计出适用于农村的防蝇防臭、美观实用的卫生洁具。

发明内容

本实用新型为了解决广大农村一直使用露天厕所，又脏又臭，夏天蝇蛆满地的问题，提供一种农村防蝇防臭卫生洁具。

本实用新型是采用如下技术方案实现的：农村防蝇防臭卫生洁具，包括洁具主体，洁具主体上表面设有控制开关，洁具主体排污口下方设置两扇相互配合的活动密封挡板，每扇活动密封挡板由两个扇形侧板和端板构成，两扇活动密封挡板的扇形侧板相互对接并且分别与洁具主体铰接，两扇活动密封挡板上设置与控制开关连接、用于驱动活动密封挡板开合的驱动构件。

采用本实用新型的结构设计，在洁具排污口下方设置两扇由扇形侧板和端板构成的活动密封挡板，并由与控制开关连接的驱动构件实现活动密封挡板的开合，在使用时，通过控制开关、驱动构件打开活动密封挡板，不用时，松开控制开关，两扇活动密封挡板在自身重力的作用下闭合，对排污口起到密闭作

用，有效保证了农村厕所的卫生，不会发生臭味四溢、蝇蛆满地的现象。

与现有技术相比，本实用新型结构简单、设计巧妙、合理，具有卫生、美观等优点，适用于广大农村用户、学校、事业单位及公共场所，具有一定的推广价值和使用价值。

附图说明

图 1 为本实用新型所述蹲式洁具的结构示意图

图 2 为图 1 的俯视图

图 3 为图 1 中排污口的开合原理图

图 4 为本实用新型所述坐式洁具的结构示意图

图 5 为图 4 中排污口的开合原理图

图中：1-洁具主体 2-控制开关 3-排污口 4-扇形侧板 5-端板 6-开合短杆 7-拉杆 8-杠杆 9-顶杆 10-座圈 11-脚踩板 12-吸气管

具体实施方式

农村防蝇防臭卫生洁具，包括洁具主体 1，洁具主体 1 上表面设有控制开关 2，洁具主体排污口 3 下方设置两扇相互配合的活动密封挡板，每扇活动密封挡板由两个扇形侧板 4 和端板 5 构成，两扇活动密封挡板的扇形侧板 4 相互对接并且分别与洁具主体 1 铰接，两扇活动密封挡板上设置与控制开关 2 连接、用于驱动活动密封挡板开合的驱动构件，本实用新型是根据洁具主体的结构差别分别设计的驱动构件，该驱动构件也可采用现有其它结构形式实现；洁具主体 1 的排污口 3 下方固定有与洁具主体 1 相通的吸气管 12，由于两扇活动密封挡板在闭合状态下中间仍存在缝隙，因此在吸气管的作用下使便池内产生负压，空气从缝隙进入被吸气管排出，从而保持厕所内空气新鲜，没有臭味。

如图 1、2、3 所示，洁具主体 1 为蹲式洁具，其中驱动构件包括分别与两扇活动密封挡板一侧的扇形侧板 4 固定的开合短杆 6、杠杆 8 及顶杆 9，两个开

合短杆 6 另一端同时与杠杆 8 铰接，杠杆 8 另一端与顶杆 9 连接，顶杆 9 上端与控制开关 2 连接，控制开关 2 设置在蹲式洁具的脚踩板 11 上。大便时踩下位于脚踩板上的控制开关，顶杆推动杠杆一端下降，与杠杆另一端连接的开合短杆张开，使得两扇活动密封挡板打开，以防便在活动挡板上不易清洗，便完离脚后在活动密封挡板自重的作用下自动封闭排污口，同时可当作小便池使用。

如图 4、5 所示，洁具主体 1 为坐式洁具，其中驱动构件包括分别与两扇活动密封挡板一侧的扇形侧板 4 固定的开合短杆 6、拉杆 7、杠杆 8 及顶杆 9，两个开合短杆 6 另一端同时与拉杆 7 铰接，拉杆 7 上端与杠杆 8 一端连接，杠杆 8 另一端与顶杆 9 连接，顶杆 9 上端与控制开关 2 连接，控制开关 2 设置在坐式洁具的座圈 10 上。在使用时放下控制开关，由顶杆推动杠杆一端下降，另一端上升并同时拉动拉杆上提，继而开合短杆张开，打开两扇活动密封挡板，以防便在活动挡板上不易清洗；用完时，立起控制开关，在活动密封挡板自重的作用下自动封闭排污口，同时也可当作小便池使用。

上述除洁具主体外，全部采用高强度塑料制成，防腐耐磨，经久耐用。

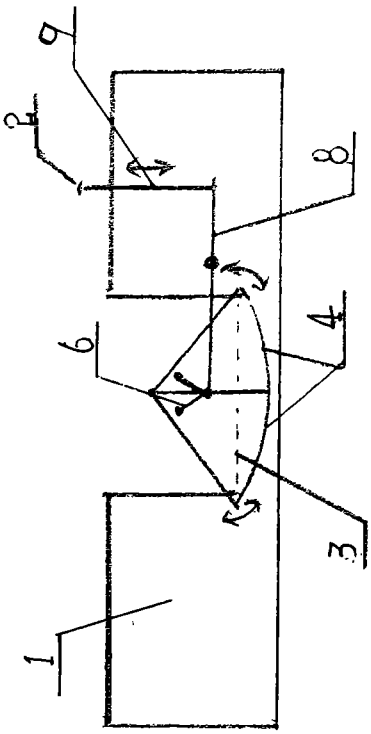

图3

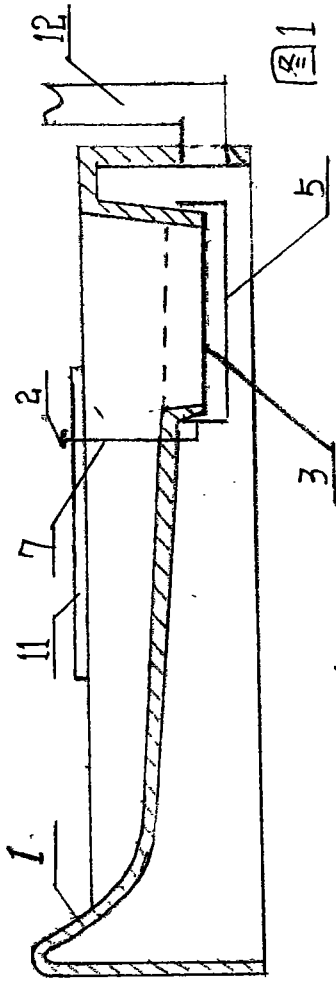

图1

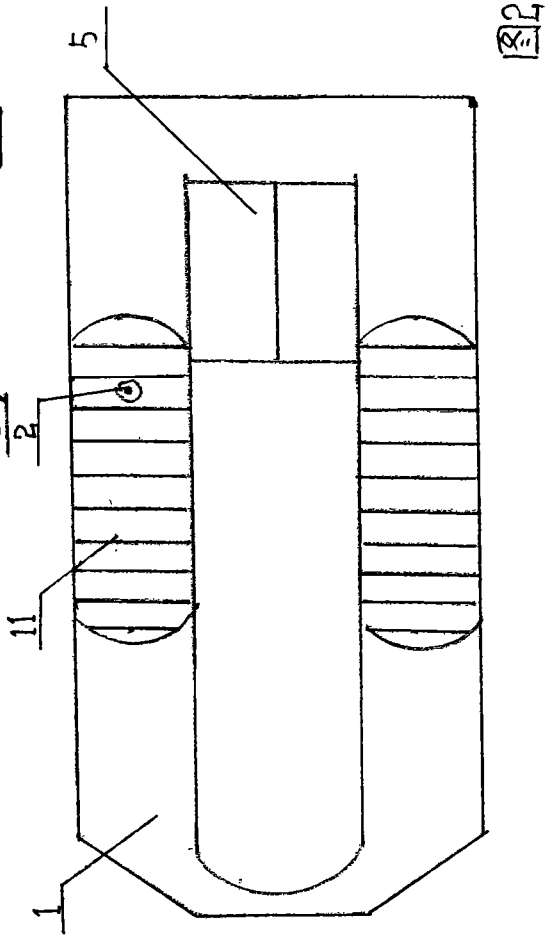

图2

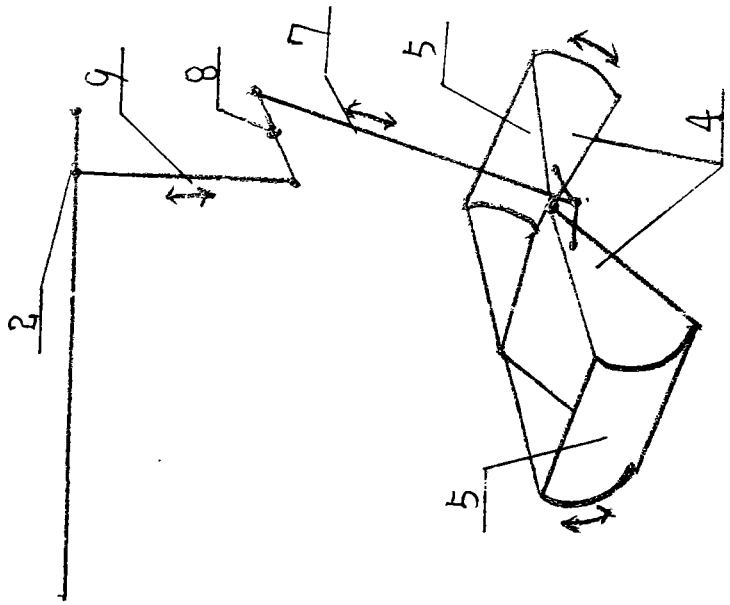

图5

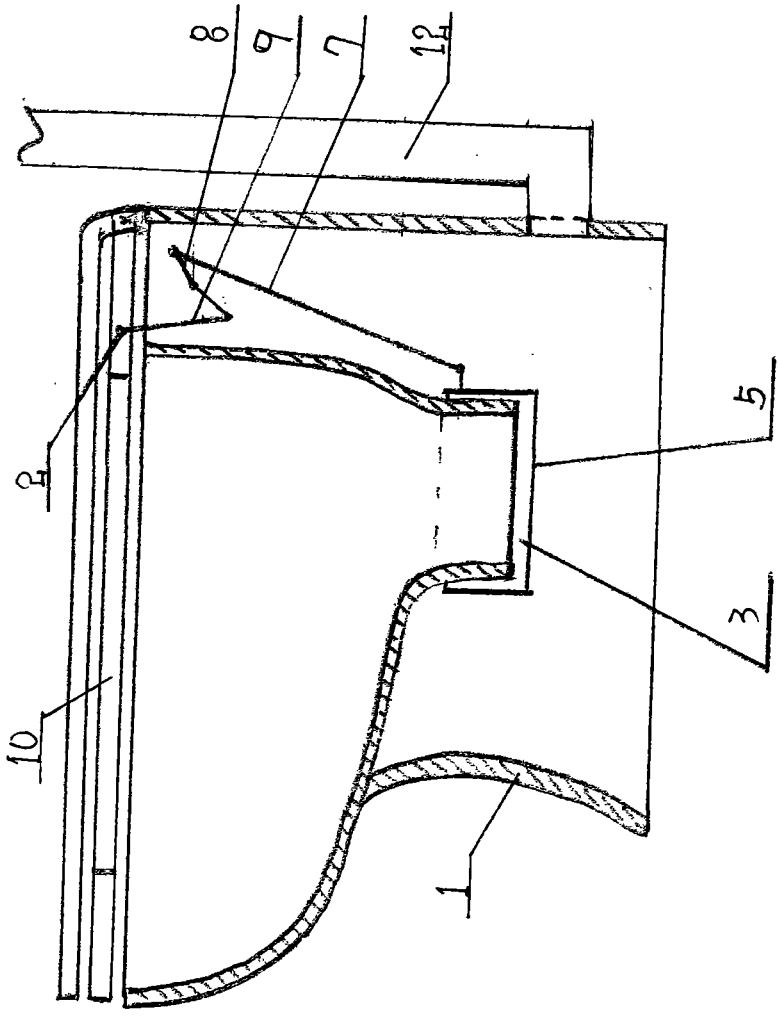

图4