(19)中华人民共和国国家知识产权局

(12)实用新型专利

(10)授权公告号 CN 202944103 U
(45)授权公告日 2013.05.22

(21)申请号 201220627812.5

(22)申请日 2012.11.23

(73)专利权人 李雪
地址 271100 山东省莱芜市莱城区汶水大街29号莱芜一中52.2.1班

(72)发明人 李雪

(74)专利代理机构 济南诚智商标专利事务所有限公司 37105
代理人 郑宪常

(51)Int.Cl.
B43L 21/04(2006.01)

权利要求书1页 说明书1页 附图1页

(54)实用新型名称

一种伸缩黑板擦

(57)摘要

一种伸缩黑板擦，属于教学工具，它包括黑板擦本体，所述的黑板擦本体为在平板状手柄的一侧设有刷毛，所述手柄的另一侧设有滑槽，滑槽内安装有锁止块和弹簧；一延长杆与滑槽形成可拆卸连接，所述延长杆的顶部设计有锁止扣，锁止扣安装在滑槽内，延长杆为伸缩杆。本实用新型可以将延长杆与黑板擦本体连接，方便同学们将顶部的黑板擦干净；延长杆可拆除，使用灵活方便。

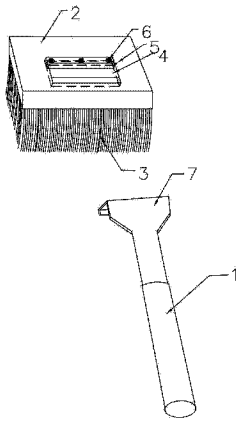

CN 202944103 U

1. 一种伸缩黑板擦，包括黑板擦本体，所述的黑板擦本体为在平板状手柄的一侧设有刷毛，其特征是，所述手柄的另一侧设有滑槽，滑槽内安装有锁止块和弹簧；一延长杆与滑槽形成可拆卸连接，所述延长杆的顶部设计有锁止扣，锁止扣安装在滑槽内，延长杆为伸缩杆。

一种伸缩黑板擦

技术领域

[0001] 本实用新型涉及一种老师同学们平时擦黑板用的黑板擦，具体地说是一种伸缩黑板擦。

背景技术

[0002] 下课之后将黑板擦干净，这是每天的值日生必须要做的工作。很多同学由于升高矮小，擦黑板的时候够不到黑板的顶端，需要跳着擦或者要搬凳子踩着才能擦到，非常不方便。

实用新型内容

[0003] 本实用新型的目的在于提供一种伸缩黑板擦，该伸缩黑板擦使用灵活方便，便于擦黑板的高处。

[0004] 本实用新型解决其技术问题所采取的技术方案是：一种伸缩黑板擦，包括黑板擦本体，所述的黑板擦本体为在平板状手柄的一侧设有刷毛，所述手柄的另一侧设有滑槽，滑槽内安装有锁止块和弹簧；一延长杆与滑槽形成可拆卸连接，所述延长杆的顶部设计有锁止扣，锁止扣安装在滑槽内，延长杆为伸缩杆。

[0005] 本实用新型的有益效果是：可以将延长杆与黑板擦本体连接，方便同学们将顶部的黑板擦干净；延长杆可拆除，使用灵活方便。

附图说明

[0006] 图 1 为本实用新型的结构示意图。

[0007] 图中：1 延长杆，2 手柄，3 刷毛，4 滑槽，5 锁止块，6 弹簧，7 锁止扣。

具体实施方式

[0008] 如图 1 所示。一种伸缩黑板擦，包括黑板擦本体，所述的黑板擦本体为在平板状手柄 2 的一侧设有刷毛 3，所述手柄 2 的另一侧设有滑槽 4，滑槽 4 内安装有锁止块 5 和弹簧 6；一延长杆 1 与滑槽 4 形成可拆卸连接，所述延长杆 1 的顶部设计有锁止扣 7，锁止扣 7 安装在滑槽 4 内，延长杆 1 为伸缩杆。

[0009] 当需要擦高处的黑板时，只需用手向上搬动锁止块 5，将延长杆 1 顶部的锁止扣 7 插入滑槽 4 内，再松开手即可。该伸缩黑板擦可以将延长杆 1 与黑板擦本体连接，方便同学们将顶部的黑板擦干净，而且拆卸方便，实用性强。

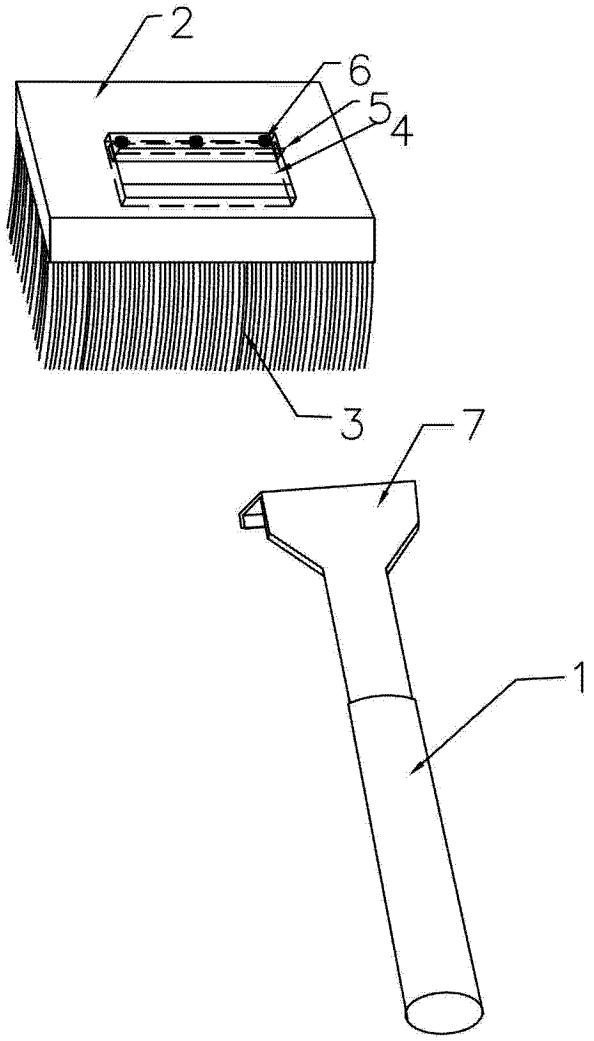

图 1