(19)中华人民共和国国家知识产权局

(12)发明专利申请

(10)申请公布号 CN 107028443 A
(43)申请公布日 2017.08.11

(21)申请号 201611092728.7

(22)申请日 2016.12.01

(71)申请人 杭州知加网络科技有限公司
地址 310000 浙江省杭州市西湖区天目山路7号1幢415室(入驻天度商务秘书063号)

(72)发明人 陈相忠

(74)专利代理机构 北京天奇智新知识产权代理有限公司 11340
代理人 王红涛

(51)Int.Cl.
*A47G 9/10*(2006.01)
*A61K 36/9066*(2006.01)
*A61P 25/20*(2006.01)

权利要求书1页 说明书3页 附图1页

(54)发明名称

一种医药保健枕

(57)摘要

本发明公开了一种医药保健枕，包括枕体、枕垫和魔术贴，所述枕垫通过魔术贴与枕体固定连接，所述枕垫上均匀分布有通孔，所述枕垫包括多功能纤维层、竹炭纤维层、加强网层和发热纤维层，所述多功能纤维层的底面设有加强网层，所述加强网层的底面设有发热纤维层，所述发热纤维层的底面设有竹炭纤维层，所述竹炭纤维层的底部形成有均匀分布的第三凸起，所述枕体包括本体、第一凸起、第二凸起、腔体、保健药包和若干透气孔，所述本体的前端上部一体成型有第一凸起，所述本体的后端上部一体成型有第二凸起，所述本体的中间设有腔体，与现有技术相比，具有清热去火，促进睡眠的保健功能，并且清洗使用方便，舒适性好，使用寿命长。

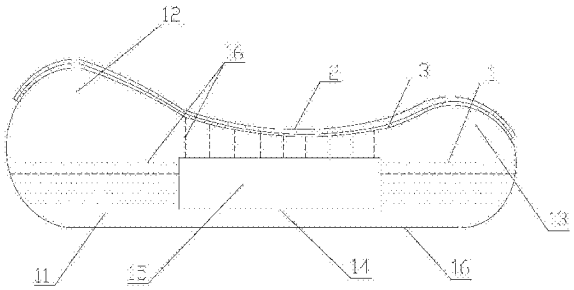


CN 107028443 A

1.一种医药保健枕，其特征在于：包括枕体(1)、枕垫(2)和魔术贴(3)，所述枕垫(2)通过魔术贴(3)与枕体(1)固定连接，所述枕垫(2)上均匀分布有通孔(4)，所述枕垫(2)包括多功能纤维层(21)、竹炭纤维层(22)、加强网层(23)和发热纤维层(24)，所述多功能纤维层(21)的底面设有加强网层(23)，所述加强网层(23)的底面设有发热纤维层(24)，所述发热纤维层(24)的底面设有竹炭纤维层(22)，所述竹炭纤维层(22)的底部形成有均匀分布的第三凸起(25)，所述枕体(1)包括本体(11)、第一凸起(12)、第二凸起(13)、腔体(14)、保健药包(15)和若干透气孔(16)，所述本体(11)的前端上部一体成型有第一凸起(12)，所述本体(11)的后端上部一体成型有第二凸起(13)，所述本体(11)的中间设有腔体(14)，所述本体(11)的前端、后端和上端面均设有与腔体(14)连通的透气孔(16)，所述保健药包(15)的配方包括以下组份且各组份的质量配比为：炒陈皮：8～10份，法半夏：10～12份，金银花：5～8份，菊花：5～8份，石菖蒲：3～5份，郁金：10～12份，朱茯神：13～15份，炙甘草：3～5份，胆星：2～3份，酸枣仁：9～14份，夜交藤：15～20份。

2.如权利要求1所述的一种医药保健枕，其特征在于：所述保健药包(15)的配方包括以下组份且各组份的质量配比为：炒陈皮：9份，法半夏：11份，金银花：7份，菊花：7份，石菖蒲：4份，郁金：11份，朱茯神：13份，炙甘草：4份，酸枣仁：12份，夜交藤：15份。

3.如权利要求1所述的一种医药保健枕，其特征在于：所述多功能纤维层(21)由吸湿排汗纤维、壳聚糖纤维、甲壳素纤维和涤纶纤维混合构成，其比例为10:2:2:8。

4.如权利要求1所述的一种医药保健枕，其特征在于：所述第一凸起(12)和第二凸起(13)均为弧形凸起，所述第一凸起(12)的上端高于第二凸起(13)的上端。

5.如权利要求1至4中任一项所述的一种医药保健枕，其特征在于：所述本体(11)为记忆棉材料。

# 一种医药保健枕

## 【技术领域】

[0001] 本发明涉及生活用品的技术领域，特别是一种医药保健枕的技术领域。

## 【背景技术】

[0002] 随着社会的飞速发展，人们生活节奏的加快，在加上各方面带来的压力，容易导致精神紧张，心情不愉快等负面影响，从而导致失眠。再加上经常加班熬夜、饮食不当、忧郁、愤怒、思虑过度等都会使身体机能失去平衡状态而生“火”。人们通过服用药物或通过治疗仪进行治疗，但是各种药物易产生副作用，各种治疗仪则昂贵且需要额外占据时间和精力。

[0003] 人的一生中，睡眠时间约占了1/3，在不占据时间和精力的情况下进行防治是最好的选择，枕头，是一种睡眠工具，为了保护颈部的正常生理弯曲，维持人们睡眠时正常的生理活动，人们睡眠时必须采用枕头。因此需要一种具有清热去火，促进睡眠，并且清洗使用方便的医药保健枕。

## 【发明内容】

[0004] 本发明的目的就是解决现有技术中的问题，提出一种医药保健枕，具有清热去火，促进睡眠的保健功能，并且清洗使用方便。

[0005] 为实现上述目的，本发明提出了一种医药保健枕，包括枕体、枕垫和魔术贴，所述枕垫通过魔术贴与枕体固定连接，所述枕垫上均匀分布有通孔，所述枕垫包括多功能纤维层、竹炭纤维层、加强网层和发热纤维层，所述多功能纤维层的底面设有加强网层，所述加强网层的底面设有发热纤维层，所述发热纤维层的底面设有竹炭纤维层，所述竹炭纤维层的底部形成有均匀分布的第三凸起，所述枕体包括本体、第一凸起、第二凸起、腔体、保健药包和若干透气孔，所述本体的前端上部一体成型有第一凸起，所述本体的后端上部一体成型有第二凸起，所述本体的中间设有腔体，所述本体的前端、后端和上端面均设有与腔体连通的透气孔，所述保健药包的配方包括以下组份且各组份的质量配比为：炒陈皮：8～10份，法半夏：10～12份，金银花：5～8份，菊花：5～8份，石菖蒲：3～5份，郁金：10～12份，朱茯神：13～15份，炙甘草：3～5份，胆星：2～3份，酸枣仁：9～14份，夜交藤：15～20份。

[0006] 作为优选，所述保健药包的配方包括以下组份且各组份的质量配比为：炒陈皮：9份，法半夏：11份，金银花：7份，菊花：7份，石菖蒲：4份，郁金：11份，朱茯神：13份，炙甘草：4份，胆星：3份，酸枣仁：12份，夜交藤：15份。

[0007] 作为优选，所述多功能纤维层由吸湿排汗纤维、壳聚糖纤维、甲壳素纤维和涤纶纤维混合构成，其比例为10:2:2:8。

[0008] 作为优选，所述第一凸起和第二凸起均为弧形凸起，所述第一凸起的上端高于第二凸起的上端。

[0009] 作为优选，所述本体为记忆棉材料。

[0010] 本发明的有益效果：本发明将枕垫通过魔术贴与枕体固定连接，枕垫上均匀分布有通孔，能够透气效果好，清洗、拆装方便；多功能纤维层由吸湿排汗纤维、壳聚糖纤维、甲

壳素纤维和涤纶纤维混合构成，能够抗菌效果好，使用舒适度好；发热纤维层能够保证头部有一个舒适的温度；保健药包15的配方所治失眠者多因精神紧张，心情不愉快而致，气郁不舒，影响脾气之运化，聚湿则成痰，或因气郁化火，煎熬津液，赤可生痰。陈皮、法半夏、朱茯神、炙甘草，能够燥湿化痰，同时朱茯神还有宁心安神之功；加胆星增强化痰作用，石菖蒲、郁金清心化痰解郁，石菖蒲还具有镇静作用，酸枣仁宁心安神，金银花具有清热解毒、疏散风热的作用，菊花具有清热解火、消暑，明目养神的作用，诸药合用，有燥湿化痰，清心安神，清热去火之功，与现有技术相比，具有清热去火，促进睡眠的保健功能，并且清洗使用方便，舒适性好，使用寿命长。

[0011] 本发明的特征及优点将通过实施例结合附图进行详细说明。

## 【附图说明】

[0012] 图1是本发明一种医药保健枕的结构示意图；

[0013] 图2是枕垫的结构示意图。

[0014] 图中：1-枕体、2-枕垫、3-魔术贴、11-本体、12-第一凸起、13-第二凸起、14-腔体、15-保健药包、16-透气孔、21-多功能纤维层、22-竹炭纤维层、23-加强网层、24-发热纤维层、25-第三凸起。

## 【具体实施方式】

[0015] 参阅图1、2，本发明一种医药保健枕，包括枕体1、枕垫2和魔术贴3，所述枕垫2通过魔术贴3与枕体1固定连接，所述枕垫2上均匀分布有通孔4，所述枕垫2包括多功能纤维层21、竹炭纤维层22、加强网层23和发热纤维层24，所述多功能纤维层21的底面设有加强网层23，所述加强网层23的底面设有发热纤维层24，所述发热纤维层24的底面设有竹炭纤维层22，所述竹炭纤维层22的底部形成有均匀分布的第三凸起25，所述枕体1包括本体11、第一凸起12、第二凸起13、腔体14、保健药包15和若干透气孔16，所述本体11的前端上部一体成型有第一凸起12，所述本体11的后端上部一体成型有第二凸起13，所述本体11的中间设有腔体14，所述本体11的前端、后端和上端面均设有与腔体14连通的透气孔16，所述保健药包15的配方包括以下组份且各组份的质量配比为：炒陈皮：8～10份，法半夏：10～12份，金银花：5～8份，菊花：5～8份，石菖蒲：3～5份，郁金：10～12份，朱茯神：13～15份，炙甘草：3～5份，胆星：2～3份，酸枣仁：9～14份，夜交藤：15～20份。

[0016] 所述保健药包15的配方包括以下组份且各组份的质量配比为：炒陈皮：9份，法半夏：11份，金银花：7份，菊花：7份，石菖蒲：4份，郁金：11份，朱茯神：13份，炙甘草：4份，酸枣仁：12份，夜交藤：15份。

[0017] 所述多功能纤维层21由吸湿排汗纤维、壳聚糖纤维、甲壳素纤维和涤纶纤维混合构成，其比例为10:2:2:8。

[0018] 所述第一凸起12和第二凸起13均为弧形凸起，所述第一凸起12的上端高于第二凸起13的上端。

[0019] 所述本体11为记忆棉材料。

[0020] 本发明一种医药保健枕通过将枕垫2通过魔术贴3与枕体1固定连接，枕垫2上均匀分布有通孔4，能够透气效果好，清洗、拆装方便；多功能纤维层21由吸湿排汗纤维、壳聚糖

纤维、甲壳素纤维和涤纶纤维混合构成，能够抗菌效果好，使用舒适度好；发热纤维层24能够保证头部有一个舒适的温度；保健药包15的配方所治失眠者多因精神紧张，心情不愉快而致，气郁不舒，影响脾气之运化，聚湿则成痰，或因气郁化火，煎熬津液，赤可生痰。陈皮、法半夏、朱茯神、炙甘草，能够燥湿化痰，同时朱茯神还有宁心安神之功；加胆星增强化痰作用，石菖蒲、郁金清心化痰解郁，石菖蒲还具有镇静作用，酸枣仁宁心安神，金银花具有清热解毒、疏散风热的作用，菊花具有清热解火、消暑，明目养神的作用，诸药合用，有燥湿化痰，清心安神，清热去火之功，与现有技术相比，具有清热去火，促进睡眠的保健功能，并且清洗使用方便，舒适性好，使用寿命长。

[0021] 上述实施例是对本发明的说明，不是对本发明的限定，任何对本发明简单变换后的方案均属于本发明的保护范围。

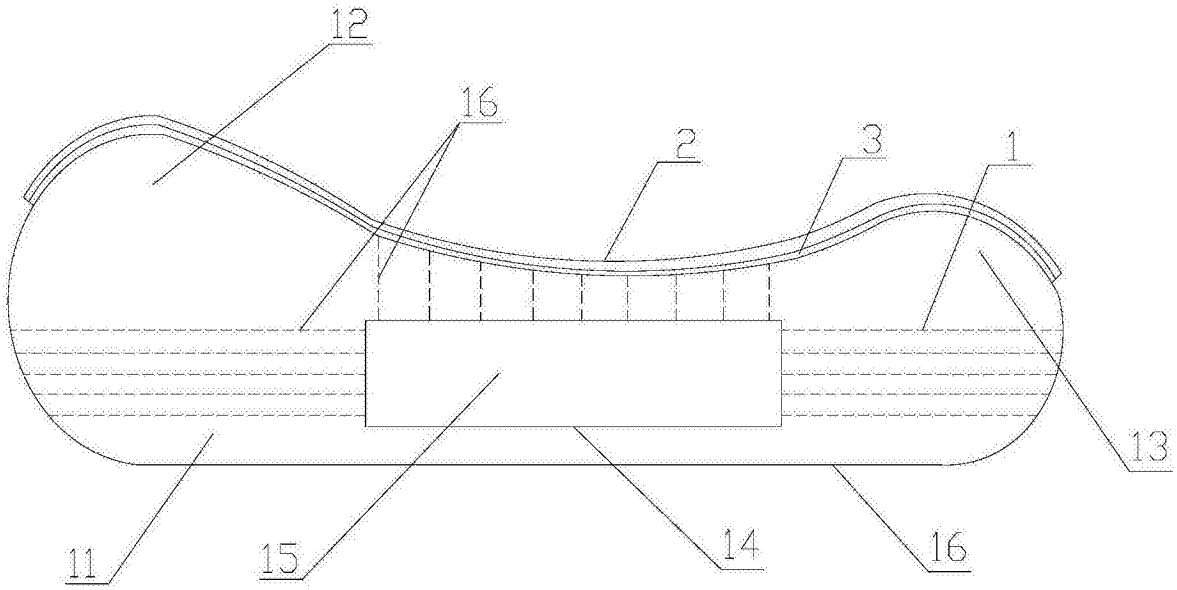


图1

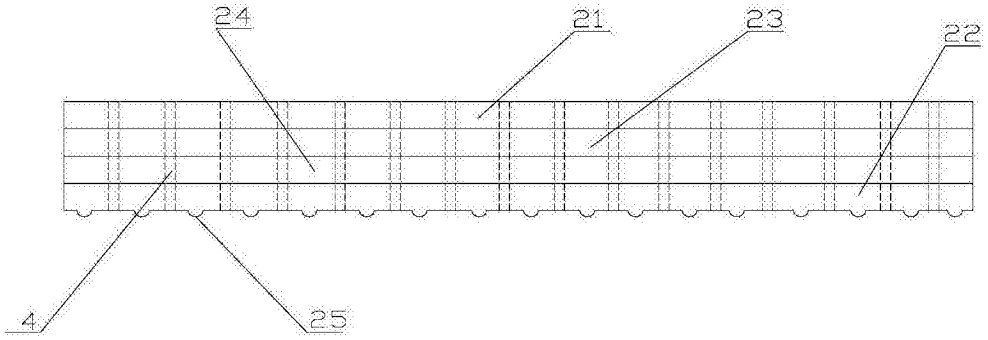


图2