(19)中华人民共和国国家知识产权局

(12)实用新型专利

(10)授权公告号 CN 204748787 U
(45)授权公告日 2015.11.11

(21)申请号 201520569929.6

(22)申请日 2015.07.31

(73)专利权人 晋江力达机械有限公司
地址 362000 福建省泉州市晋江市安海第二工业区

(72)发明人 林清泉

(51)Int.Cl.
B26F 1/40(2006.01)

权利要求书1页 说明书2页 附图2页

(54)实用新型名称

一种密胺餐具冲边机

(57)摘要

本实用新型涉及一种密胺餐具冲边机，包括机架、设于机架上的下模、设于机架上位于下模上方的升降气缸，所述下模上设有用于放置餐具的模腔，所述升降气缸的活塞杆上设有一凹形冲刀，所述凹形冲刀的中部设有一与下模模腔配合用于调整餐具形状的上模，所述凹形冲刀的刀刃可与下模的上表面配合以切断餐具上的多余物。

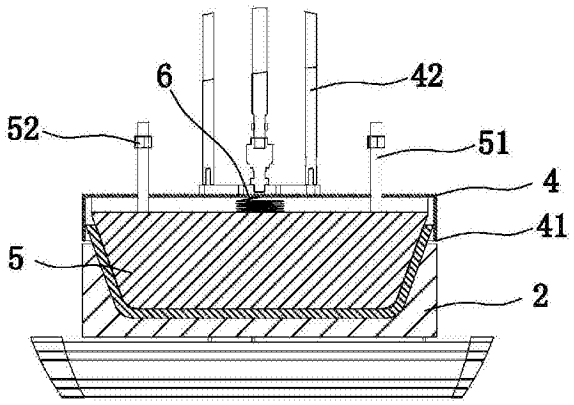

CN 204748787 U

1. 一种密胺餐具冲边机，其特征在于：包括机架、设于机架上的下模、设于机架上位于下模上方的升降气缸，所述下模上设有用于放置餐具的模腔，所述升降气缸的活塞杆上设有一凹形冲刀，所述凹形冲刀的中部设有一与下模模腔配合用于调整餐具形状的上模，所述凹形冲刀的刀刃可与下模的上表面配合以切断餐具上的多余物。

2. 根据权利要求 1 所述的一种密胺餐具冲边机，其特征在于：所述凹形冲刀上设有两个导杆，所述两导杆分别设于升降气缸活塞杆的两侧，所述两导杆可沿机架上下滑动。

3. 根据权利要求 1 所述的一种密胺餐具冲边机，其特征在于：所述上模上设有螺栓，所述螺栓的自由端上设有螺母，所述上模通过螺栓与螺母可上下移动地设于凹形冲刀上，所述上模与凹形冲刀之间设有弹簧。

一种密胺餐具冲边机

技术领域

[0001] 本实用新型涉及一种密胺餐具冲边机。

背景技术

[0002] 有的圆盘状餐具，特别是塑料、仿陶瓷等注塑成型的餐具，在注塑后所得到的半成品往往还需要修边、冲压、打磨等多道工序后，才能真正成为成品。而其中修边是一个较为繁琐的工作，由于注塑后，餐具的边缘带有注塑成型时的多余物，而且这些多余物又是具有不规则形状的，往往都是采用人工磨削去除这些多余物，这种工作既繁重，工作效率又低，已经不再适合现有的工业化生产了。

发明内容

[0003] 本实用新型要解决的技术问题是提供一种结构简单、将修边与冲压结合、工作效率高的密胺餐具冲边机。

[0004] 为达到上述目的，本实用新型的技术方案是：一种密胺餐具冲边机，包括机架、设于机架上的下模、设于机架上位于下模上方的升降气缸，所述下模上设有用于放置餐具的模腔，所述升降气缸的活塞杆上设有一凹形冲刀，所述凹形冲刀的中部设有一与下模模腔配合用于调整餐具形状的上模，所述凹形冲刀的刀刃可与下模的上表面配合以切断餐具上的多余物。

[0005] 优选的，所述凹形冲刀上设有两个导杆，所述两导杆分别设于升降气缸活塞杆的两侧，所述两导杆可沿机架上下滑动。

[0006] 优选的，所述上模上设有螺栓，所述螺栓的自由端上设有螺母，所述上模通过螺栓与螺母可上下移动地设于凹形冲刀上，所述上模与凹形冲刀之间设有弹簧。

[0007] 上述技术方案具有如下有益效果：本密胺餐具冲边机将原有的修边与冲压结合，使之能够同时实现，大大提高了工作效率也节省了人工成本；进一步的，通过设置导杆，使得上模下落时更稳定，更精确；进一步的通过上模与凹形冲刀之间的可上下移动配合，且设置有弹簧，可以对密胺餐具先一步压紧，而后修边，使得修边的效果更好，而且不易损伤凹形冲刀，使之寿命更长。

附图说明

[0008] 图 1 是本实用新型结构示意图。

[0009] 图 2 是凹形冲刀及上模与下模合模时的状态图；

[0010] 图 3 是凹形冲刀及上模与下模开模时的状态图。

具体实施方式

[0011] 下面结合附图和具体的实施方式对本实用新型作进一步详细说明。

[0012] 图 1 至图 3 所示，一种密胺餐具冲边机，包括机架 1、设于机架 1 上的下模 2、设于

机架 1 上位于下模 2 上方的升降气缸 3，所述下模 2 上设有用于放置餐具的模腔 21，所述升降气缸 3 的活塞杆上设有一凹形冲刀 4，所述凹形冲刀 4 的中部设有一与下模模腔 21 配合用于调整餐具形状的上模 5，所述凹形冲刀 4 的刀刃 41 可与下模 5 的上表面配合以切断餐具上的多余物。所述凹形冲刀 4 上设有两个导杆 42，所述两导杆 42 分别设于升降气缸 3 活塞杆的两侧，所述两导杆 42 可沿机架 1 上下滑动。所述上模 5 上设有螺栓 51，所述螺栓 51 的自由端上设有螺母 52，所述上模 5 通过螺栓 51 与螺母 52 可上下移动地设于凹形冲刀 4 上，所述上模 5 与凹形冲刀 4 之间设有弹簧 6。

[0013] 本密胺餐具冲边机将原有的修边与冲压结合，使之能够同时实现，大大提高了工作效率也节省了人工成本；进一步的，通过设置导杆，使得上模下落时更稳定，更精确；进一步的通过上模与凹形冲刀之间的可上下移动配合，且设置有弹簧，可以对密胺餐具先一步压紧，而后修边，使得修边的效果更好，而且不易损伤凹形冲刀，使之寿命更长。

[0014] 以上仅是本实用新型一个较佳的实施例，本领域的技术人员按权利要求作等同的改变都落入本案的保护范围。

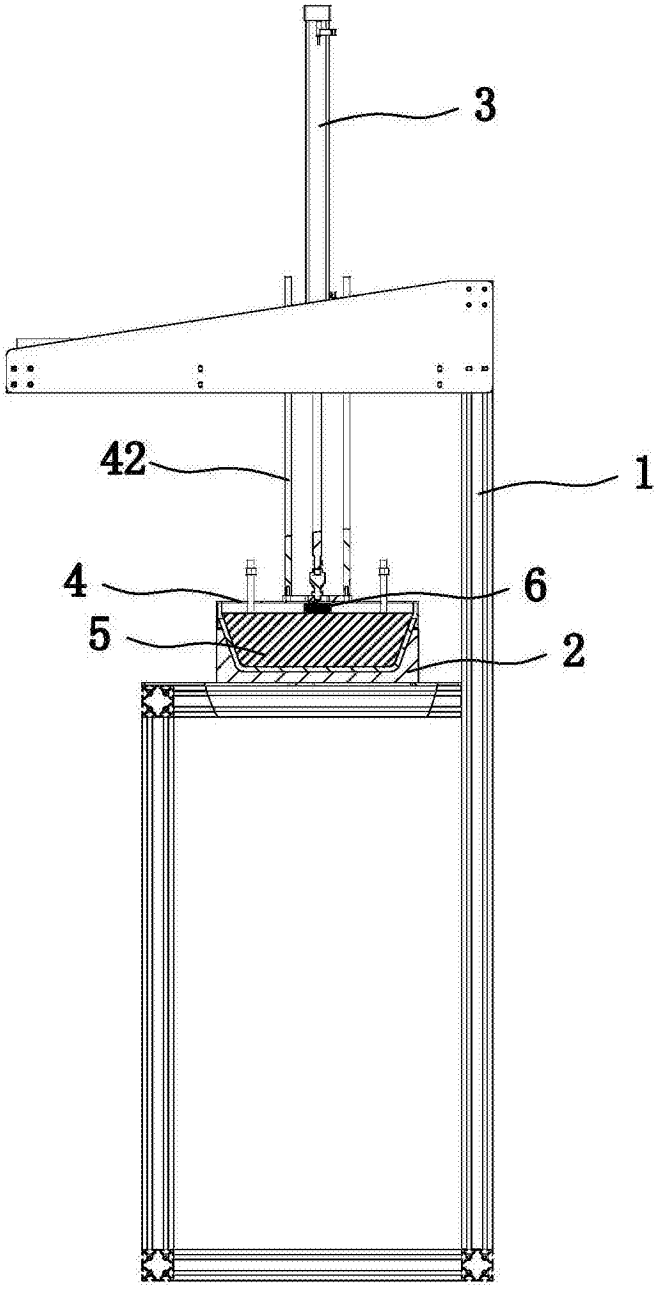

图 1

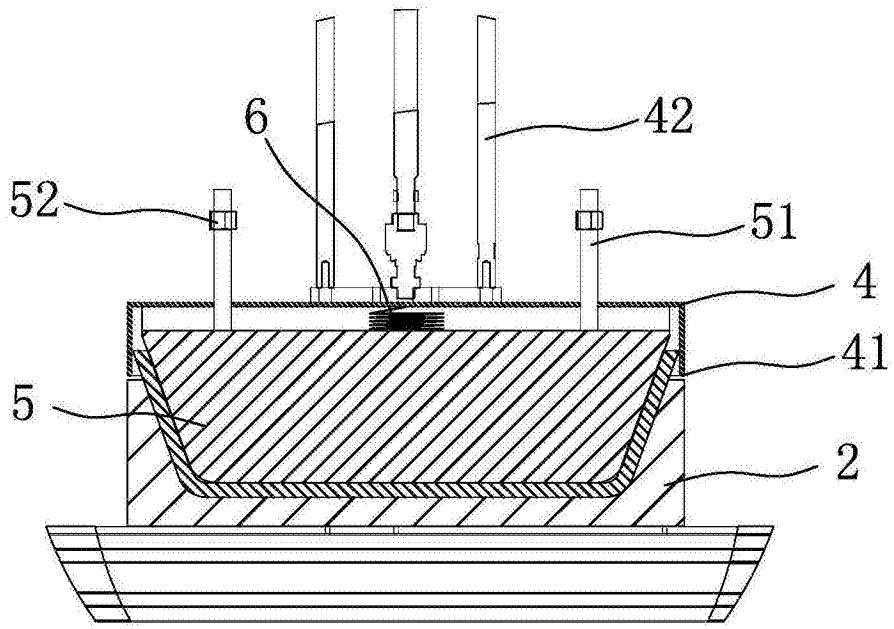

图 2

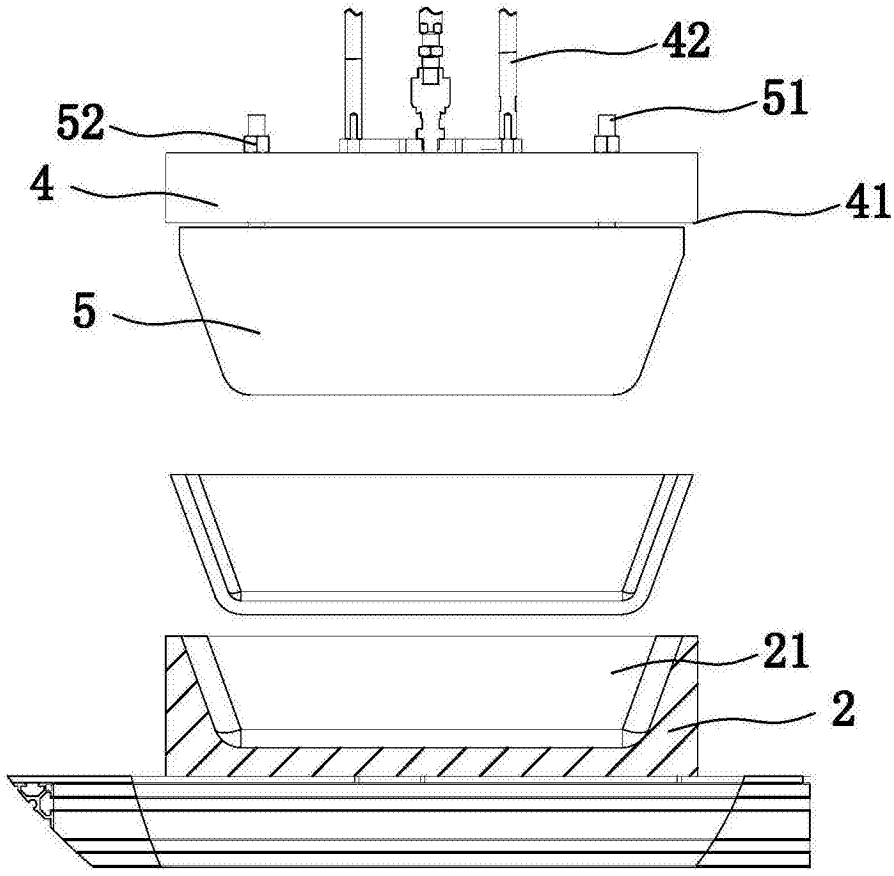

图 3