(19)中华人民共和国国家知识产权局

(12)实用新型专利

(10)授权公告号 CN 201861325 U
(45)授权公告日 2011.06.15

(21)申请号 201020617815.1

(22)申请日 2010.11.22

(73)专利权人 王能
地址 250000 山东省济南市天桥区无影山中路四区 131 号无影山小学

(72)发明人 王能

(51)Int.Cl.
A47G 19/22(2006.01)

权利要求书 1 页 说明书 1 页 附图 1 页

(54)实用新型名称

一种防烫杯子

(57)摘要

本实用新型公开了一种防烫杯子，所述杯体包括外杯和内杯，所述外杯和内杯均为透明材质制成，且外杯和内杯之间设有温度显示装置；所述外杯上设有防滑纹，且外杯侧壁对称设置有耳朵状把手。本实用新型的有益效果：采用上述结构，人们能够明确的看到杯内水的温度，可直观判断水是否适宜喝，方便实用；所述外杯上设有防滑纹，可以防止手打滑将杯子甩出去，外杯侧壁对称设置有耳朵状把手，方便儿童拿着水杯喝水。

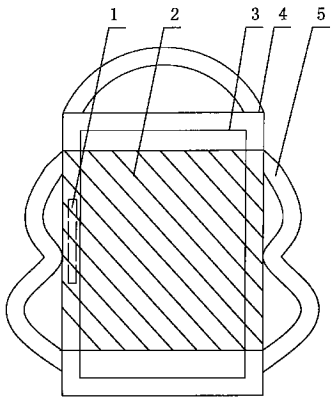

CN 201861325 U

1. 一种防烫杯子，其特征在于：所述杯体包括外杯 (4) 和内杯 (3)，所述外杯 (4) 和内杯 (3) 均为透明材质制成，且外杯 (4) 和内杯 (3) 之间设有温度显示装置 (1)；所述外杯 (4) 上设有防滑纹 (2)，且外杯 (4) 侧壁对称设置有耳朵状把手 (5)。

一种防烫杯子

技术领域

[0001] 本实用新型涉及一种防烫杯子，属于日常生活用品技术领域。

背景技术

[0002] 目前，普通的水杯一般只有供人们喝水的功能，功能比较单一，人们喝水时候不知道杯子里的水温，在室温比较低的情况下，手感觉杯子的温度不高，可喝到嘴里的水可能烫，水太烫对人身体不好尤其是对婴幼儿。

发明内容

[0003] 为了克服以上现有技术不足，本实用新型目的是提供一种防烫杯子，能够显示水的温度，防止烫伤、且结构简单。

[0004] 为了解决上述技术问题，本实用新型采用以下技术方案：

[0005] 一种防烫杯子，所述杯体包括外杯和内杯，所述外杯和内杯均为透明材质制成，且外杯和内杯之间设有温度显示装置；所述外杯上设有防滑纹，且外杯侧壁对称设置有耳朵状把手。

[0006] 本实用新型的有益效果：

[0007] 采用上述结构，人们能够明确的看到杯内水的温度，可直观判断水是否适宜喝，方便实用；所述外杯上设有防滑纹，可以防止手打滑将杯子甩出去，外杯侧壁对称设置有耳朵状把手，方便儿童拿着水杯喝水。

[0008] 说明书附图

[0009] 图 1 为本实用新型的结构示意图。

[0010] 图中 1、温度显示装置，2、防滑纹，3、内杯，4、外杯，5、耳朵状把手。

具体实施方式

[0011] 为了便于本领域人员理解本实用新型，下面结合附图和具体实施例对本实用新型做进一步详细说明。

[0012] 参考附图 1、一种防烫杯子，所述杯体包括外杯 4 和内杯 3，所述外杯 4 和内杯 3 均为透明材质制成，且外杯 4 和内杯 3 之间设有温度显示装置 1；所述外杯 4 上设有防滑纹 2，且外杯 4 侧壁对称设置有耳朵状把手 5。

[0013] 以上仅描述了本实用新型的基本原理及优点。在不脱离本实用新型范围的前提，本领域人员可以根据需要做许多变化和改进，如外杯 4 和内杯 3 形状可以设成圆柱状、多边形或棱台状结构。本实用新型保护范围应由所附的权利要求书及其等效物界定。

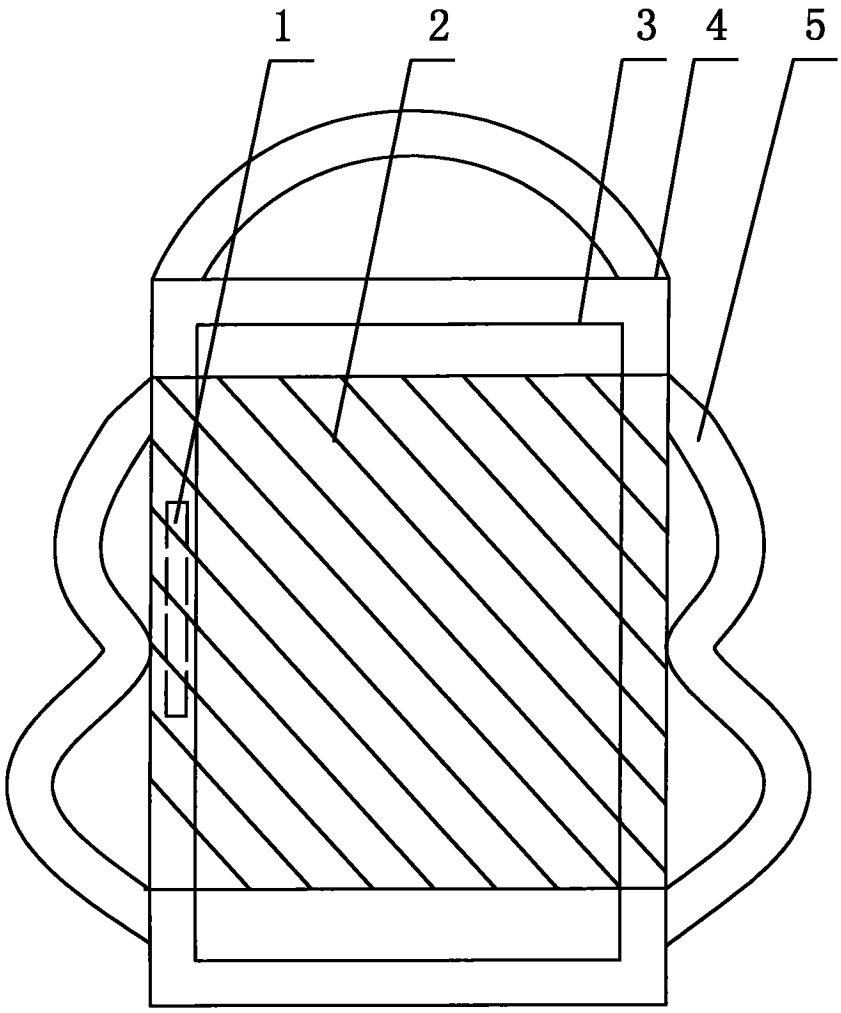

图 1