(19)国家知识产权局

(12)实用新型专利

(10)授权公告号 CN 221593281 U
(45)授权公告日 2024.08.23

(21)申请号 202322730163.2

(22)申请日 2023.10.11

(73)专利权人 河南新国信机械制造有限公司
地址 450000 河南省郑州市巩义市站街镇豫联产业集聚区9号

(72)发明人 姚应华 李石磊 许冰利

(74)专利代理机构 成都市鼎宏恒业知识产权代理事务所(特殊普通合伙) 51248
专利代理师 陈乐

(51)Int.Cl.
F26B 9/06(2006.01)
F26B 21/00(2006.01)
F26B 25/00(2006.01)

权利要求书1页 说明书3页 附图2页

(54)实用新型名称

网带烘干机内部两侧风道导流装置

(57)摘要

本实用新型提供网带烘干机内部两侧风道导流装置,包括风道主体,所述风道主体内部通过固定环安装有导流罩,所述导流罩底端设置有弹性调节环,所述风道主体外侧表面滑动插接有调节杆,所述调节杆一端与弹性调节环外侧表面固定,所述风道主体内部下方设置有阻挡条。本实用新型通过设置导流罩、弹性调节环、调节杆、套筒和拉杆的配合使用,能够根据烘干物品位置,调节热风入口吹出的热风风向,使热风尽量聚拢吹往烘干物品,提高烘干效率,使得在调节时,通过调节杆在套筒内部进行移动,从而使调节杆带动弹性调节环在风道主体内部进行改变方向,从而向物品放置的方向进行切斜即可。

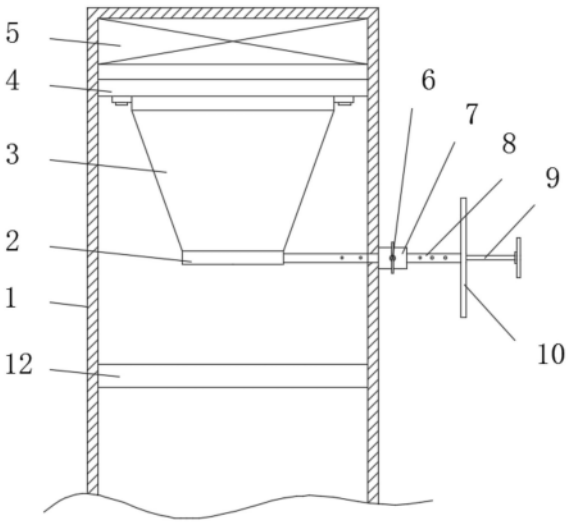

CN 221593281 U

1.网带烘干机内部两侧风道导流装置,包括风道主体(1),其特征在于,所述风道主体(1)内部通过固定环(4)安装有导流罩(3),所述导流罩(3)底端设置有弹性调节环(2),所述风道主体(1)外侧表面滑动插接有调节杆(8),所述调节杆(8)一端与弹性调节环(2)外侧表面固定,所述风道主体(1)内部下方设置有阻挡条(12)。

2.根据权利要求1所述的网带烘干机内部两侧风道导流装置,其特征在于,所述调节杆(8)外侧表面开设螺纹槽(13),所述风道主体(1)外侧表面设置有套筒(7),所述套筒(7)表面开设有贯穿孔(6),所述调节杆(8)通过螺栓贯穿贯穿孔(6)与螺纹槽(13)螺旋连接。

3.根据权利要求1所述的网带烘干机内部两侧风道导流装置,其特征在于,所述调节杆(8)端面贯穿开设有内螺纹孔(11),所述内螺纹孔(11)内部螺旋连接有螺杆(9),所述螺杆(9)一端贯穿弹性调节环(2)表面与其内壁活动连接,所述螺杆(9)一端设置有旋转杆。

4.根据权利要求1所述的网带烘干机内部两侧风道导流装置,其特征在于,所述风道主体(1)顶部开设有热风进口(5)。

5.根据权利要求2所述的网带烘干机内部两侧风道导流装置,其特征在于,所述螺纹槽(13)开设有多个,且多个螺纹槽(13)等距离开设在调节杆(8)外侧表面。

6.根据权利要求1所述的网带烘干机内部两侧风道导流装置,其特征在于,所述调节杆(8)一端设置有拉杆(10)。

7.根据权利要求1所述的网带烘干机内部两侧风道导流装置,其特征在于,所述固定环(4)表面开设有固定孔。

网带烘干机内部两侧风道导流装置

技术领域

[0001] 本实用新型涉及网带烘干机技术领域,尤其涉及网带烘干机内部两侧风道导流装置。

背景技术

[0002] 网带烘干机是一种由电加热、蒸汽加热、热风加热进行加热的批量、连续式生产利用钢网作为传输带运载物料进行连续烘干的干燥设备。

[0003] 经海量检索,发现现有技术中公开号为CN212806444U,一种用于烘干机的导流结构,包括依次铰接在烘干机内部风道的热风入口上方、下方、左侧、右侧的导流板,导流板均经气缸驱动摆转,导流板铰接端对面的悬空端与同侧风道内壁之间均连接有弹簧。结构简单。

[0004] 综上所述,根据上述引用文件中的技术问题可以看出,现有的烘干机内部设有热风机往风道吹风。传统烘干机内部的热风由热风机直接吹出,风向不可调节,为此,还需要进一步的改进。

[0005] 因此,有必要提供网带烘干机内部两侧风道导流装置解决上述技术问题。

实用新型内容

[0006] 本实用新型提供网带烘干机内部两侧风道导流装置,解决了背景技术中的问题。

[0007] 为解决上述技术问题,本实用新型提供的网带烘干机内部两侧风道导流装置,包括风道主体,所述风道主体内部通过固定环安装有导流罩,所述导流罩底端设置有弹性调节环,所述风道主体外侧表面滑动插接有调节杆,所述调节杆一端与弹性调节环外侧表面固定,所述风道主体内部下方设置有阻挡条。

[0008] 优选的,所述调节杆外侧表面开设螺纹槽,所述风道主体外侧表面设置有套筒,所述套筒表面开设有贯穿孔,所述调节杆通过螺栓贯穿贯穿孔与螺纹槽螺旋连接。

[0009] 优选的,所述调节杆端面贯穿开设有内螺纹孔,所述内螺纹孔内部螺旋连接有螺杆,所述螺杆一端贯穿弹性调节环表面与其内壁活动连接,所述螺杆一端设置有旋转杆。

[0010] 优选的,所述风道主体顶部开设有热风进口。

[0011] 优选的,所述螺纹槽开设有多个,且多个螺纹槽等距离开设在调节杆外侧表面。

[0012] 优选的,所述调节杆一端设置有拉杆。

[0013] 优选的,所述固定环表面开设有固定孔。

[0014] 与相关技术相比较,本实用新型提供的网带烘干机内部两侧风道导流装置具有如下有益效果:

[0015] 1、与现有技术相比,网带烘干机内部两侧风道导流装置,通过设置导流罩、弹性调节环、调节杆、套筒和拉杆的配合使用,能够根据烘干物品位置,调节热风入口吹出的热风风向,使热风尽量聚拢吹往烘干物品,提高烘干效率,使得在调节时,通过调节杆在套筒内部进行移动,从而使调节杆带动弹性调节环在风道主体内部进行改变方向,从而向物品放

置的方向进行切斜即可,通过设置螺杆、弹性调节环和内螺纹孔的配合使用,便于对弹性调节环的形状进行调节,在调节时,只需要通过手轮旋转螺杆,然后使螺杆在调节杆内部移动,从而使螺杆带动弹性调节环发生形变,从而可以根据烘干物品的外形来调节弹性调节环的外形,便于提高其烘干效率。

附图说明

[0016] 图1为本实用新型提供的网带烘干机内部两侧风道导流装置的结构示意图;

[0017] 图2为本实用新型提供的网带烘干机内部两侧风道导流装置的导流罩结构示意图;

[0018] 图3为本实用新型提供的网带烘干机内部两侧风道导流装置的螺杆结构示意图。

[0019] 图中标号:

[0020] 1、风道主体;2、弹性调节环;3、导流罩;4、固定环;5、热风进口;6、贯穿孔;7、套筒;8、调节杆;9、螺杆;10、拉杆;11、内螺纹孔;12、阻挡条;13、螺纹螺。

具体实施方式

[0021] 下面结合附图和实施方式对本实用新型作进一步说明。

[0022] 第一实施例

[0023] 请结合参阅图1-3。网带烘干机内部两侧风道导流装置,包括风道主体1,所述风道主体1内部通过固定环4安装有导流罩3,所述导流罩3底端设置有弹性调节环2,所述风道主体1外侧表面滑动插接有调节杆8,所述调节杆8一端与弹性调节环2外侧表面固定,所述风道主体1内部下方设置有阻挡条12。

[0024] 通过设置导流罩3、弹性调节环2、调节杆8、套筒7和拉杆10的配合使用,能够根据烘干物品位置,调节热风入口吹出的热风风向,使热风尽量聚拢吹往烘干物品,提高烘干效率,使得在调节时,通过调节杆8在套筒7内部进行移动,从而使调节杆8带动弹性调节环2在风道主体1内部进行改变方向,从而向物品放置的方向进行切斜即可。

[0025] 本实用新型提供的网带烘干机内部两侧风道导流装置的工作原理如下:

[0026] 该网带烘干机内部两侧风道导流装置,通过设置导流罩3、弹性调节环2、调节杆8、套筒7和拉杆10的配合使用,能够根据烘干物品位置,调节热风入口吹出的热风风向,使热风尽量聚拢吹往烘干物品,提高烘干效率,使得在调节时,通过调节杆8在套筒7内部进行移动,从而使调节杆8带动弹性调节环2在风道主体1内部进行改变方向,从而向物品放置的方向进行切斜即可,通过设置螺杆9、弹性调节环2和内螺纹孔11的配合使用,便于对弹性调节环2的形状进行调节,在调节时,只需要通过手轮旋转螺杆9,然后使螺杆9在调节杆8内部移动,从而使螺杆9带动弹性调节环2发生形变,从而可以根据烘干物品的外形来调节弹性调节环2的外形,便于提高其烘干效率。

[0027] 第二实施例

[0028] 请结合参阅图1-3,基于本申请的第一实施例提供的网带烘干机内部两侧风道导流装置,本申请的第二实施例提出另网带烘干机内部两侧风道导流装置。第二实施例仅仅是第一实施例优选的方式,第二实施例的实施对第一实施例的单独实施不会造成影响。

[0029] 具体的,本申请的第二实施例提供的网带烘干机内部两侧风道导流装置的不同之

处在于,所述调节杆8外侧表面开设螺纹槽13,所述风道主体1外侧表面设置有套筒7,所述套筒7表面开设有贯穿孔6,所述调节杆8通过螺栓贯穿贯穿孔6与螺纹槽13螺旋连接,通过设置。

[0030] 采用此技术方案,所述调节杆8端面贯穿开设有内螺纹孔11,所述内螺纹孔11内部螺旋连接有螺杆9,所述螺杆9一端贯穿弹性调节环2表面与其内壁活动连接,所述螺杆9一端设置有旋转杆,通过设置螺杆9、弹性调节环2和内螺纹孔11的配合使用,便于对弹性调节环2的形状进行调节,在调节时,只需要通过手轮旋转螺杆9,然后使螺杆9在调节杆8内部移动,从而使螺杆9带动弹性调节环2发生形变,从而可以根据烘干物品的外形来调节弹性调节环2的外形,便于提高其烘干效率。

[0031] 采用此技术方案,所述风道主体1顶部开设有热风进口5,通过设置热风进口5,便于对热风通过热风进口5进入到风道主体1内部进行传送。

[0032] 采用此技术方案,所述螺纹槽13开设有多个,且多个螺纹槽13等距离开设在调节杆8外侧表面,通过设置多个螺纹槽13,便于对导流槽的出风口位置进行多方位的调节。

[0033] 采用此技术方案,所述调节杆8一端设置有拉杆10,通过设置拉杆10,便于对调节杆8的驱动。

[0034] 采用此技术方案,所述固定环4表面开设有固定孔,通过设置固定孔,便于通过紧固件使导流罩3固定在风道主体1内壁。

[0035] 需要说明的是,本申请文件中使用到各类部件均为标准件,可以从市场上购买,各个零件的具体连接方式均采用现有技术中成熟的螺栓、铆钉和焊接等常规手段,机械、零件和电器设备均采用现有技术中的常规型号,电路连接采用现有技术中常规的连接方式,电器设备均与外界安全电源连通,在此不再作出具体叙述。

[0036] 以上所述仅为本实用新型的实施例,并非因此限制本实用新型的专利范围,凡是利用本实用新型说明书及附图内容所作的等效结构或等效流程变换,或直接或间接运用在其它相关的技术领域,均同理包括在本实用新型的专利保护范围内。

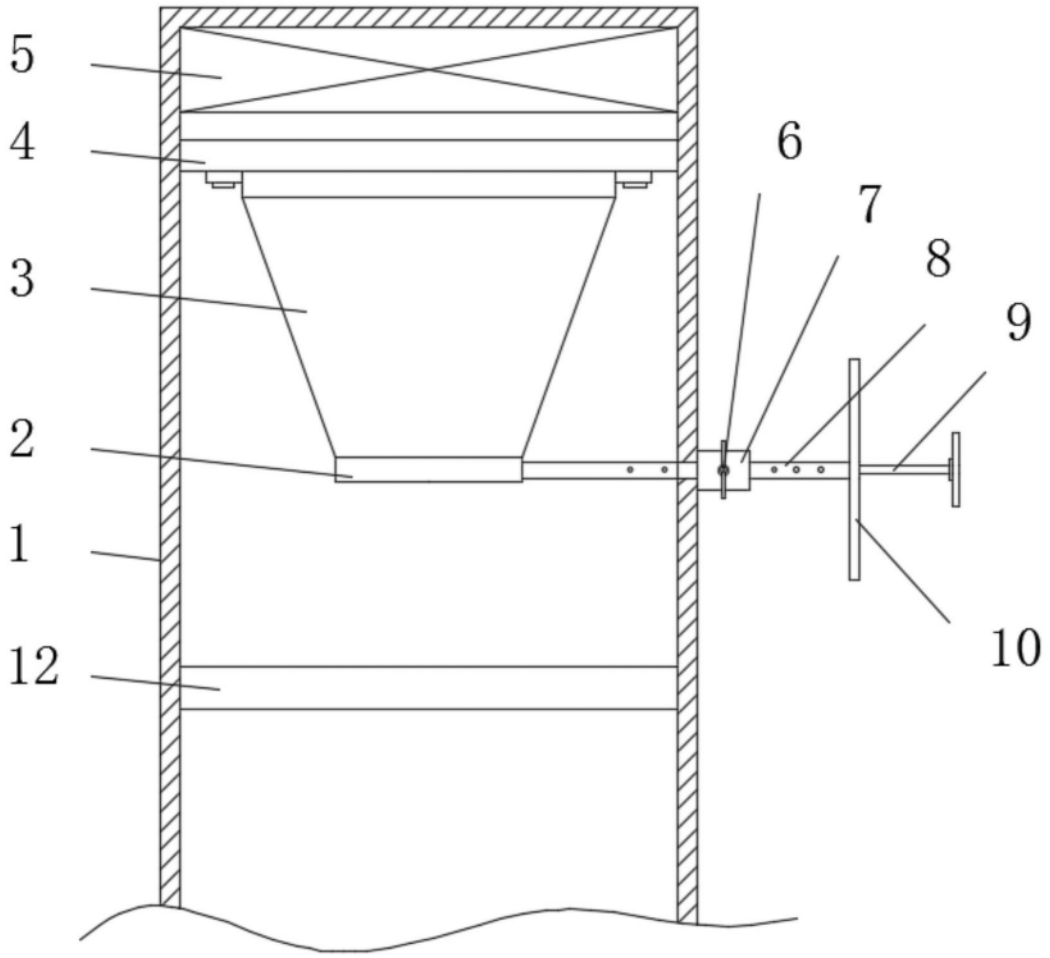

图1

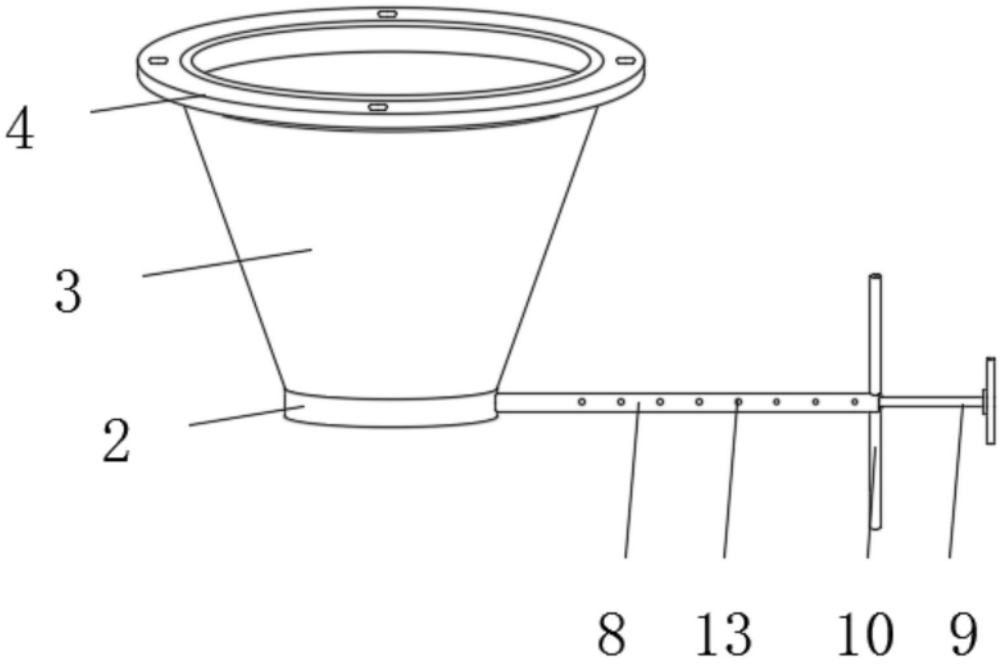

图2

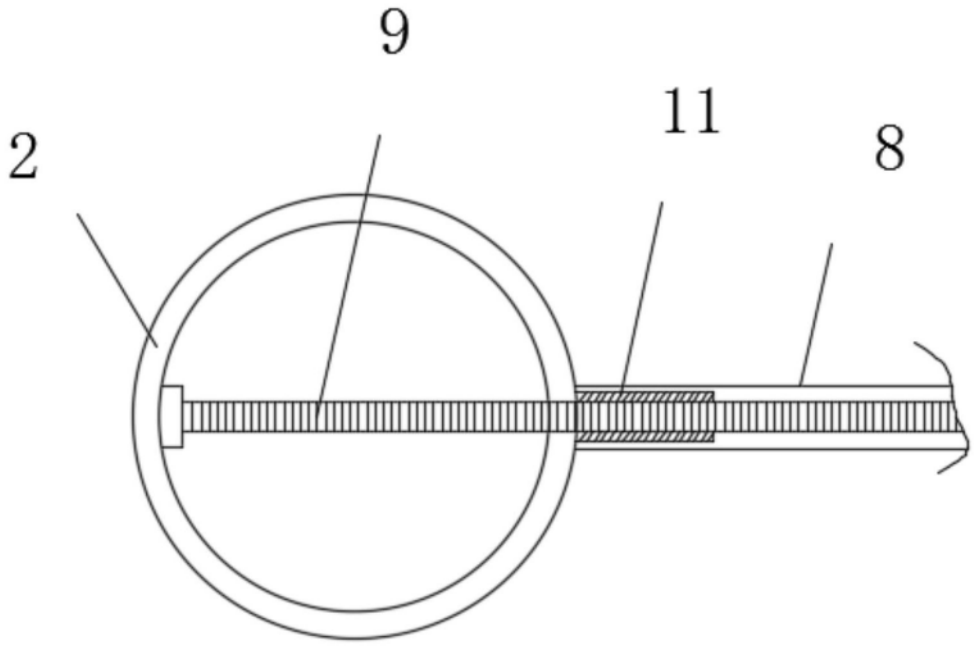

图3