ПАТЕНТНО-ТЕХНИЧЕСКАЯ БИБЛИОТЕКА СССР

Союз Советских Социалистических Республик

Государственный комитет СССР по делам изобретений и открытий

ОПИСАНИЕ ИЗОБРЕТЕНИЯ

К АВТОРСКОМУ СВИДЕТЕЛЬСТВУ

(11) 777728

(61) Дополнительное к авт. свид-ву —

(22) Заявлено 09.11.78 (21) 2682574/18-10

с присоединением заявки № —

(23) Приоритет —

(43) Опубликовано 07.11.80. Бюллетень № 41

(45) Дата опубликования описания 07.11.80

(51) М. Кл.³ G 11B 15/50

(53) УДК 681.846.73 (088.8)

(72) Авторы изобретения П. И. Оробинский и А. М. Скворцов

(71) Заявитель —

(54) МУФТА ЛЕНТОПРОТЯЖНОГО МЕХАНИЗМА МАГНИТОФОНА

1

Изобретение относится к области накопления информации, а именно к муфтам лентопротяжного механизма магнитофона.

Известна муфта лентопротяжного механизма магнитофона, содержащая ведущий и ведомый элементы, сопряженные через фрикционную прокладку [1].

Известная муфта обеспечивает передачу вращения от ведущего элемента к ведомому. Недостаток известной муфты состоит в значительной неравномерности передачи этого вращения.

Известна также муфта лентопротяжного механизма магнитофона, содержащая ведомый элемент, установленный с возможностью свободного вращения на втулке ведущего элемента, выполненной с дискообразным шкивом и укрепленной на валу электродвигателя [2].

Эта муфта обеспечивает относительно высокую равномерность передачи вращения от ведущего элемента к ведомому элементу. Недостаток муфты состоит в значительной перегрузке электродвигателя при его пуске.

Цель изобретения — уменьшение перегрузки электродвигателя при его пуске.

Это достигается тем, что в муфту лентопротяжного механизма магнитофона введены колодки, установленные с возможностью свободного перемещения на торце дискообразного шкива ведущего элемента внутри ведомого элемента, выполненного стаканообразным, и крестовина, соосно укрепленная на втулке ведущего элемента и выполненная с радиально расположенными выступами. При этом колодки размещены между радиально расположенными выступами крестовины и выполнены с дугообразными фрикционными накладками, имеющими возможность сопряжения с ведомым элементом при вращении ведущего элемента.

2

На чертеже показан один из вариантов предложенной муфты лентопротяжного механизма магнитофона.

Предложенная муфта содержит ведомый элемент 1, выполненный стаканообразным и установленный с возможностью свободного вращения на втулке 2 ведущего элемента 3. Втулка 2 ведущего элемента 3 выполнена с дискообразным шкивом 4 и укреплена на валу электродвигателя.

Муфта содержит также колодки 5, установленные с возможностью свободного перемещения на торце дискообразного шкива 4 ведущего элемента 3 внутри ведомого элемента 1, и крестовину 6. Крестовина 6 соосно укреплена на втулке 2 элемента 3 и выполнена с радиально расположенными

выступами 7. При этом колодки 5 размещены между радиально расположенными выступами 7 крестовины 6 и выполнены с дугообразными фрикционными накладками 8, имеющими возможность сопряжения с ведомым элементом 1 при вращении ведущего элемента 3.

В предложенной муфте вращение ведущего элемента 3 приводит к тому, что колодки 5 под действием центробежных сил перемещаются между радиально расположенными выступами 7 крестовины 6 по торцу его дискообразного шкива 4. При этом вращение ведущего элемента 3 через колодки 5 и их фрикционные накладки 8 передается ведомому элементу 1.

Использование изобретения в значительной степени уменьшает перегрузку электродвигателя при пуске. Кроме того использование изобретения обеспечивает плавность пуска.

Формула изобретения

Муфта лентопротяжного механизма магнитофона, содержащая ведомый элемент, установленный с возможностью свободного

вращения на втулке ведущего элемента, выполненной с дискообразным шкивом и укрепленной на валу электродвигателя, отличающаяся тем, что, с целью уменьшения перегрузки электродвигателя при пуске, в нее введены колодки, установленные с возможностью свободного перемещения на торце дискообразного шкива ведущего элемента внутри ведомого элемента, выполненного стаканообразным, и крестовина, соосно укрепленная на втулке ведущего элемента и выполненная с радиально расположенными выступами, причем колодки размещены между радиально расположенными выступами крестовины и выполнены с дугообразными фрикционными накладками, имеющими возможность сопряжения с ведомым элементом при вращении ведущего элемента.

Источники информации,
принятые во внимание при экспертизе

1. Колищук В. Т. и др. Конструирование и расчет магнитофонов. Киев, «Техника», 1965, 126—129.

2. Патент Японии № 48—41561, кл. 102Е 211.2, 1973 (прототип).

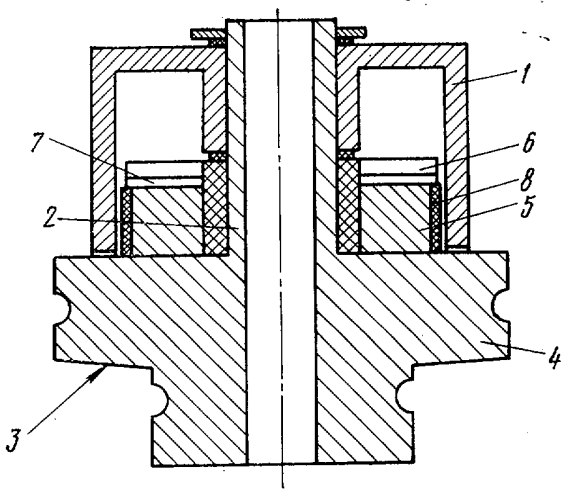

Составитель Е. Розанов

Редактор О. Филиппова Техред И. Заболотнова Корректор С. Хелен

Заказ 2423/16 Изд. № 565 Тираж 673 Подписное
НПО «Поиск» Государственного комитета СССР по делам изобретений и открытий
113035, Москва, Ж-35, Раушская наб., д. 4/5

Типография, пр. Сапунова, 2