(19)中华人民共和国国家知识产权局

(12)实用新型专利

(10)授权公告号 CN 201546474 U
(45)授权公告日 2010.08.11

(21)申请号 200920229464.4

(22)申请日 2009.11.03

(73)专利权人 王正红
地址 443000 湖北省宜昌市东山大道 35 号 1-107

(72)发明人 王正红

(74)专利代理机构 宜昌市三峡专利事务所 42103
代理人 成钢

(51)Int.Cl.
*E04H 6/04*(2006.01)

权利要求书 1 页 说明书 2 页 附图 1 页

(54)实用新型名称

卷帘式隐形车棚

(57)摘要

本实用新型提供了一种卷帘式隐形车棚，涉及一种可伸缩的停车棚，通过将隔热防水防尘布一端安装在卷帘装置内，另一端通过活动杆与支撑杆连接，从而便于安装，有墙的地方可以将卷帘装置固定在墙上，没有墙的地方也可以固定在支架上，收拢时，隔热防水防尘布进入到卷帘装置内，支撑杆也可以收缩起来，不占用空间，对车辆的进、退、停均不受影响，隔热防水防尘布可以防雨、防晒、防刮，活动杆上设置的垂帘还可以遮挡斜射的阳光。垂帘上还可以印上车号，以作为车位标记。避免车位被误占。隔热防水防尘布上也可以印上广告，既美观也可以用于广告宣传。

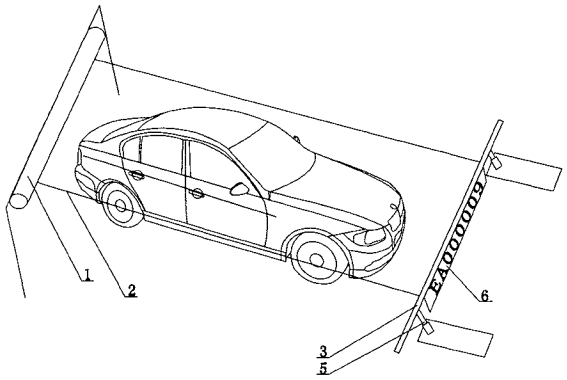


CN 201546474 U

1. 一种卷帘式隐形车棚，其特征在于：隔热防水防尘布 (2) 一端安装在卷帘装置 (1) 内，隔热防水防尘布 (2) 另一端设有活动杆 (3)，活动杆 (3) 与支撑杆 (5) 连接。

2. 根据权利要求 1 所述的一种卷帘式隐形车棚，其特征在于：所述的支撑杆 (5) 为两根。

3. 根据权利要求 1 或 2 所述的一种卷帘式隐形车棚，其特征在于：所述的支撑杆 (5) 采用可伸缩结构。

4. 根据权利要求 3 所述的一种卷帘式隐形车棚，其特征在于：支撑杆 (5) 的另一端设有吸盘 (4)。

5. 根据权利要求 3 所述的一种卷帘式隐形车棚，其特征在于：支撑杆 (5) 的另一端与地面固定装置铰接。

6. 根据权利要求 1 所述的一种卷帘式隐形车棚，其特征在于：活动杆 (3) 上还设有垂帘 (6)。

# 卷帘式隐形车棚

## 技术领域

[0001] 本实用新型涉及一种可伸缩的停车棚，特别是一种卷帘式隐形车棚。

## 背景技术

[0002] 有车一族，常为没有车库而使爱车日晒雨淋而苦恼，但市场上出售的遮阳棚都具有四根支柱，占地面积较大，不容易收拢，不用时候占用较大空间和影响市容。而可折叠的汽车雨披因为距离车体太近而没有遮阳的效果。

## 发明内容

[0003] 本实用新型所要解决的技术问题是提供一种卷帘式隐形车棚，可以为汽车、摩托车等机动车辆提供防晒、防雨和防紫外线保护，在不用的时候可以很方便收起来。

[0004] 为解决上述技术问题，本实用新型所采用的技术方案是：一种卷帘式隐形车棚，隔热防水防尘布一端安装在卷帘装置内，隔热防水防尘布另一端设有活动杆，活动杆与支撑杆连接。

[0005] 所述的支撑杆为两根。

[0006] 所述的支撑杆采用可伸缩结构。

[0007] 支撑杆的另一端设有吸盘。

[0008] 支撑杆的另一端与地面固定装置铰接。

[0009] 活动杆上还设有垂帘。

[0010] 本实用新型提供的一种卷帘式隐形车棚，通过将隔热防水防尘布一端安装在卷帘装置内，另一端通过活动杆与支撑杆连接，从而便于安装，有墙的地方可以将卷帘装置固定在墙上，没有墙的地方也可以固定在支架上；收拢时，隔热防水防尘布进入到卷帘装置内，支撑杆也可以收缩起来，不占用空间，对车辆的进、退、停均不受影响，隔热防水防尘布可以防雨、防晒、防刮，活动杆上设置的垂帘还可以遮挡斜射的阳光。垂帘上还可以印上车号，以作为车位标记，避免车位被误占。隔热防水防尘布上也可以印上广告，既美观也可以用于广告宣传。

## 附图说明

[0011] 下面结合附图和实施例对本实用新型作进一步说明。

[0012] 图 1 是本实用新型的结构示意图；

[0013] 图 2 是本实用新型另一种实施方式的结构示意图。

## 具体实施方式

[0014] 实施例一：

[0015] 如图 1 中，卷帘装置 1 固定在墙上或者倒 U 形支架上，隔热防水防尘布 2 一端安装在卷帘装置 1 内，隔热防水防尘布 2 另一端设有活动杆 3，活动杆 3 与支撑杆 5 通过卡扣

连接，支撑杆 5 为两根，采用可伸缩结构，另一端与地面固定装置铰接。活动杆 3 上设有垂帘 6，此时可以为机动车辆提供防雨、防晒、防刮的保护，隔热防水防尘布 2 可以用来印制广告。收拢时，将活动杆 3 与支撑杆 5 分开，隔热防水防尘布 2 在卷帘装置 1 内弹簧的作用下卷入到卷帘装置 1 内，仅活动杆 3 和其上的垂帘 6 在外，垂帘 6 上可以印上车号，用以标记车位，避免被误占。支撑杆 5 可以伸缩，支撑杆 5 缩回后以一端铰接的销轴为圆心旋转可以藏入到地面固定装置内，这样对车辆的进、退、停均不受影响。

[0016] 实施例二：

[0017] 如图 2 中，卷帘装置 1 固定在墙上或者倒 U 形支架上，隔热防水防尘布 2 一端安装在卷帘装置 1 内，隔热防水防尘布 2 另一端设有活动杆 3，活动杆 3 与支撑杆 5 通过卡扣连接，支撑杆 5 为两根，采用可伸缩结构，另一端设有吸盘 4，吸盘 4 固定在机动车辆的车体上，活动杆 3 上设有垂帘 6，此时可以为机动车辆提供防雨、防晒、防刮的保护。收拢时，将活动杆 3 与支撑杆 5 分开，隔热防水防尘布 2 在卷帘装置 1 内弹簧的作用下卷入到卷帘装置 1 内，仅活动杆 3 和其上的垂帘 6 在外，支撑杆 5 缩回后将吸盘 4 从车体上取下即可收纳。

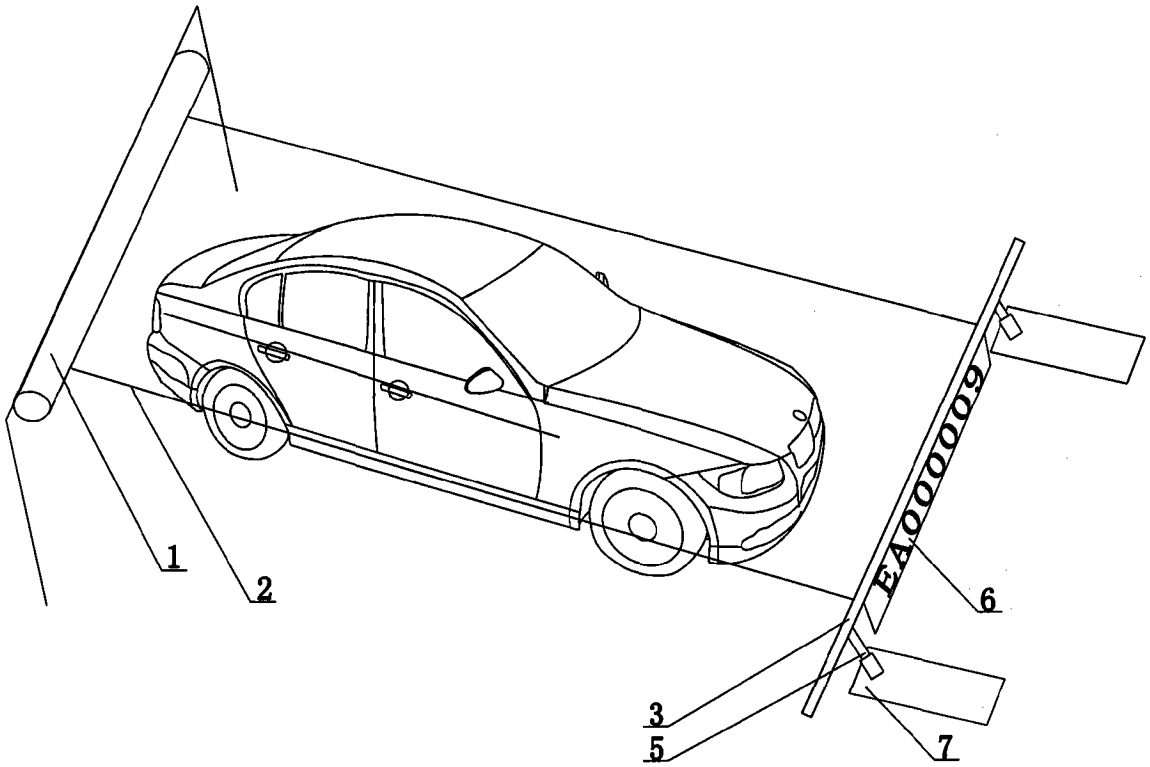


图 1

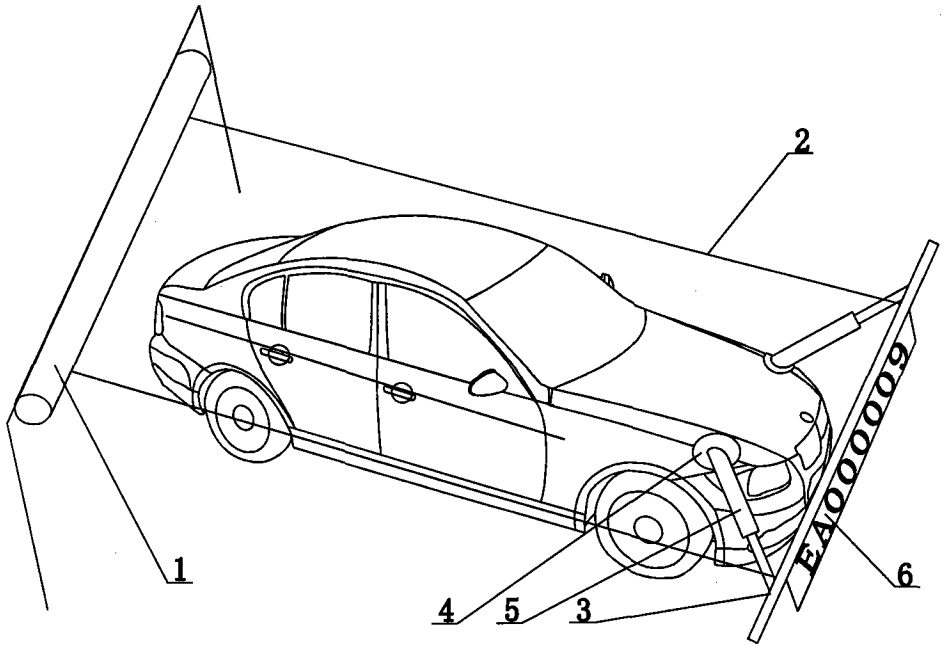


图 2