(19)国家知识产权局

(12)实用新型专利

(10)授权公告号 CN 222495813 U
(45)授权公告日 2025.02.18

(21)申请号 202421426753.4

(22)申请日 2024.06.20

(73)专利权人 郑州义兴彩印有限公司
地址 451100 河南省郑州市新郑市梨河镇韩城路东段北侧

(72)发明人 宋松义 魏青霞

(74)专利代理机构 河南景润知识产权代理有限公司 41262
专利代理师 李天军

(51)Int.Cl.
B41F 17/16(2006.01)
B41F 23/00(2006.01)

权利要求书1页 说明书3页 附图3页

(54)实用新型名称

一种塑料软包装印刷装置

(57)摘要

本实用新型涉及塑料软包装印刷技术领域，尤其为一种塑料软包装印刷装置，包括工作台，所述工作台顶部的左右两侧均前后对称设置有固定支板，同一侧的两组所述固定支板之间上下对称转动连接有输送辊轮，两组所述输送辊轮的前端贯穿固定支板并连接有相互啮合的出的传动齿轮，本实用新型中，通过设置的一种塑料软包装印刷装置在对塑料包装袋进行印刷的过程中，可以对运输带上的塑料包装袋进行两端的按压固定，在印刷时保证了塑料包装袋的平整度，避免塑料包装袋褶皱造成产品报废的情况出现，减少人力物力资源的浪费。

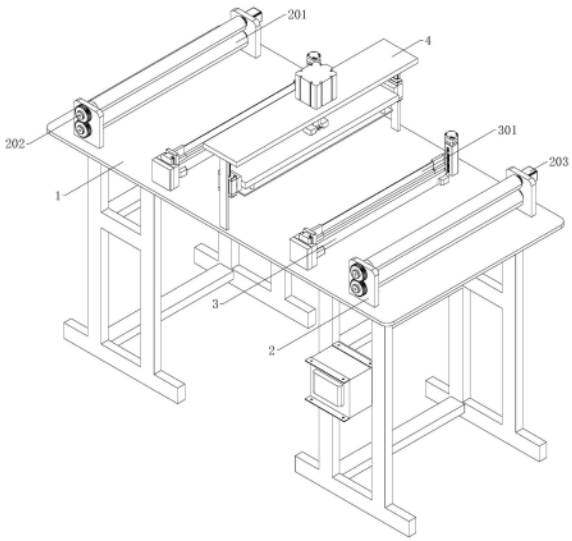

CN 222495813 U

1.一种塑料软包装印刷装置,包括工作台(1),其特征在于:所述工作台(1)顶部的左右两侧均前后对称设置有固定支板(2),同一侧的两组所述固定支板(2)之间上下对称转动连接有输送辊轮(201),两组所述输送辊轮(201)的前端贯穿固定支板(2)并连接有相互啮合的出的传动齿轮(202),其中一侧的所述输送辊轮(201)的后端贯穿固定支板(2)并连接有旋转电机(203),所述工作台(1)的顶部且位于输送辊轮(201)的内侧固定有固定底座(3),所述固定底座(3)的顶部设置有活动压座(301),所述工作台(1)顶部的前侧左右对称设置有与活动压座(301)位置相对应的滑轨组件(302),所述工作台(1)顶部的后侧左右对称设置有与活动压座(301)位置相对应的固定立杆(303),所述固定立杆(303)的顶部设置有正反电机(304),所述正反电机(304)的驱动端贯穿固定立杆(303)的内部并连接有旋转螺杆(305),所述旋转螺杆(305)的外侧螺纹套接有螺杆滑套(306),所述工作台(1)顶部的中间位置处设置有顶板(4),所述顶板(4)底部的前后两侧均设置有滑轨立杆(401),所述滑轨立杆(401)的内侧滑动连接有滑块(402),两组所述滑块(402)之间连接有移动板(403),所述顶板(4)的顶部安装有电动推杆(404),所述移动板(403)的底部安装有印刷压板(405)。

2.根据权利要求1所述的一种塑料软包装印刷装置,其特征在于:所述工作台(1)的侧面安装有控制器,其中控制器分别与旋转电机(203)、正反电机(304)、电动推杆(404)之间通过导线连接,且连接的方式为电性连接。

3.根据权利要求1所述的一种塑料软包装印刷装置,其特征在于:所述旋转电机(203)通过螺栓固定安装在固定支板(2)的外侧。

4.根据权利要求1所述的一种塑料软包装印刷装置,其特征在于:所述滑轨组件(302)由滑轨和滑座构成,其中滑座与活动压座(301)的前端相连接。

5.根据权利要求1所述的一种塑料软包装印刷装置,其特征在于:所述旋转螺杆(305)的两端均通过轴承座转动连接在固定立杆(303)的内部,所述固定立杆(303)的前侧开设有对螺杆滑套(306)限位的矩形滑槽。

6.根据权利要求1所述的一种塑料软包装印刷装置,其特征在于:所述螺杆滑套(306)通过短轴与活动压座(301)的后端相连接。

7.根据权利要求1所述的一种塑料软包装印刷装置,其特征在于:所述电动推杆(404)的驱动端贯穿顶板(4)并与移动板(403)相连接。

一种塑料软包装印刷装置

技术领域

[0001] 本实用新型涉及塑料软包装印刷技术领域,具体为一种塑料软包装印刷装置。

背景技术

[0002] 塑料包装袋是一种以塑料为原材料,用于生产生活中各种用品的包装袋,广泛用于日常生活和工业生产中,但是这一时的方便却带来长久的危害,常用的塑料包装袋多为聚乙烯薄膜制成,该薄膜无毒,故可用于盛装食品。

[0003] 塑料软包装袋在加工时,为了美观及宣传的需要,塑料袋的表面经常印刷文字和图案,现有技术中的印刷装置一般都是将包装袋放置在工作台上进行印刷,这种方式可能会存在包装袋褶皱,而造成印刷效果不好的情况出现,从而使产品报废,造成人力物力资源的浪费。

[0004] 因此设计一种塑料软包装印刷装置以改变上述技术缺陷,提高整体实用性,显得尤为重要。

实用新型内容

[0005] 本实用新型的目的在于提供一种塑料软包装印刷装置,以解决上述背景技术中提出的问题。

[0006] 为实现上述目的,本实用新型提供如下技术方案:

[0007] 一种塑料软包装印刷装置,包括工作台,所述工作台顶部的左右两侧均前后对称设置有固定支板,同一侧的两组所述固定支板之间上下对称转动连接有输送辊轮,两组所述输送辊轮的前端贯穿固定支板并连接有相互啮合的出的传动齿轮,其中一侧的所述输送辊轮的后端贯穿固定支板并连接有旋转电机,所述工作台的顶部且位于输送辊轮的内侧固定有固定底座,所述固定底座的顶部设置有活动压座,所述工作台顶部的前侧左右对称设置有与活动压座位置相对应的滑轨组件,所述工作台顶部的后侧左右对称设置有与活动压座位置相对应的固定立杆,所述固定立杆的顶部设置有正反电机,所述正反电机的驱动端贯穿固定立杆的内部并连接有旋转螺杆,所述旋转螺杆的外侧螺纹套接有螺杆滑套,所述工作台顶部的中间位置处设置有顶板,所述顶板底部的前后两侧均设置有滑轨立杆,所述滑轨立杆的内侧滑动连接有滑块,两组所述滑块之间连接有移动板,所述顶板的顶部安装有电动推杆,所述移动板的底部安装有印刷压板。

[0008] 作为本实用新型优选的方案,所述工作台的侧面安装有控制器,其中控制器分别与旋转电机、正反电机、电动推杆之间通过导线连接,且连接的方式为电性连接。

[0009] 作为本实用新型优选的方案,所述旋转电机通过螺栓固定安装在固定支板的外侧。

[0010] 作为本实用新型优选的方案,所述滑轨组件由滑轨和滑座构成,其中滑座与活动压座的前端相连接。

[0011] 作为本实用新型优选的方案,所述旋转螺杆的两端均通过轴承座转动连接在固定

立杆的内部,所述固定立杆的前侧开设有对螺杆滑套限位的矩形滑槽。

[0012] 作为本实用新型优选的方案,所述螺杆滑套通过短轴与活动压座的后端相连接。

[0013] 作为本实用新型优选的方案,所述电动推杆的驱动端贯穿顶板并与移动板相连接。

[0014] 与现有技术相比,本实用新型的有益效果是:

[0015] 本实用新型中,通过设置的一种塑料软包装印刷装置,在对塑料包装袋进行印刷的过程中,可以对运输带上的塑料包装袋进行两端的按压固定,在印刷时保证了塑料包装袋的平整度,避免塑料包装袋褶皱造成产品报废的情况出现,减少人力物力资源的浪费。

附图说明

[0016] 图1为本实用新型整体结构立体图;

[0017] 图2为本实用新型部分结构示意图;

[0018] 图3为本实用新型局部结构示意图。

[0019] 图中:1、工作台;2、固定支板;201、输送辊轮;202、传动齿轮;203、旋转电机;3、固定底座;301、活动压座;302、滑轨组件;303、固定立杆;304、正反电机;305、旋转螺杆;306、螺杆滑套;4、顶板;401、滑轨立杆;402、滑块;403、移动板;404、电动推杆;405、印刷压板。

具体实施方式

[0020] 下面将结合本实用新型实施例,对本实用新型实施例中的技术方案进行清楚、完整地描述,显然,所描述的实施例仅仅是本实用新型一部分实施例,而不是全部的实施例,基于本实用新型中的实施例,本领域普通技术人员在没有做出创造性劳动前提下所获得的所有其他实施例,都属于本实用新型保护的范围。

[0021] 为了便于理解本实用新型,下面将参照相关附图对本实用新型进行更全面的描述,给出了本实用新型的若干实施例,但是,本实用新型可以以许多不同的形式来实现,并不限于本文所描述的实施例,相反地,提供这些实施例的目的是使对本实用新型的公开内容更加透彻全面。

[0022] 需要说明的是,当元件被称为“固设于”另一个元件,它可以直接在另一个元件上或者也可以存在居中的元件,当一个元件被认为是“连接”另一个元件,它可以是直接连接到另一个元件或者可能同时存在居中元件,本文所使用的术语“垂直的”、“水平的”、“左”、“右”以及类似的表述只是为了说明的目的。

[0023] 除非另有定义,本文所使用的所有的技术和科学术语与属于本实用新型的技术领域的技术人员通常理解的含义相同,本文中在本实用新型的说明书中所使用的术语只是为了描述具体的实施例的目的,不是旨在于限制本实用新型,本文所使用的术语“及/或”包括一个或多个相关的所列项目的任意的和所有的组合。

[0024] 实施例,请参阅图1-3,本实用新型提供一种技术方案:

[0025] 一种塑料软包装印刷装置,包括工作台1,工作台1顶部的左右两侧均前后对称设置有固定支板2,同一侧的两组固定支板2之间上下对称转动连接有输送辊轮201,两组输送辊轮201的前端贯穿固定支板2并连接有相互啮合的出的传动齿轮202,其中一侧的输送辊轮201的后端贯穿固定支板2并连接有旋转电机203;

[0026] 其中旋转电机203通过螺栓固定安装在固定支板2的外侧。

[0027] 在该实施例中,请参照图2,工作台1的顶部且位于输送辊轮201的内侧固定有固定底座3,固定底座3的顶部设置有活动压座301,工作台1顶部的前侧左右对称设置有与活动压座301位置相对应的滑轨组件302,工作台1顶部的后侧左右对称设置有与活动压座301位置相对应的固定立杆303,固定立杆303的顶部设置有正反电机304,正反电机304的驱动端贯穿固定立杆303的内部并连接有旋转螺杆305,旋转螺杆305的外侧螺纹套接有螺杆滑套306;

[0028] 其中滑轨组件302由滑轨和滑座构成,其中滑座与活动压座301的前端相连接,旋转螺杆305的两端均通过轴承座转动连接在固定立杆303的内部,固定立杆303的前侧开设有对螺杆滑套306限位的矩形滑槽,螺杆滑套306通过短轴与活动压座301的后端相连接。

[0029] 在该实施例中,请参照图3,工作台1顶部的中间位置处设置有顶板4,顶板4底部的前后两侧均设置有滑轨立杆401,滑轨立杆401的内侧滑动连接有滑块402,两组滑块402之间连接有移动板403,顶板4的顶部安装有电动推杆404,移动板403的底部安装有印刷压板405;

[0030] 其中工作台1的侧面安装有控制器,其中控制器分别与旋转电机203、正反电机304、电动推杆404之间通过导线连接,且连接的方式为电性连接,电动推杆404的驱动端贯穿顶板4并与移动板403相连接。

[0031] 本实用新型工作流程:在使用时,将成卷塑料包装袋分别穿过两组输送辊轮201之间、固定底座3和活动压座301之间以及印刷压板405的下方,然后在加工输送的过程中,旋转电机203带动输送辊轮201转动,并在传动齿轮202的啮合下使两组输送辊轮201对塑料包装袋进行输送,当传送到印刷地时,旋转电机203停止,正反电机304启动,带动旋转螺杆305转动,在滑轨组件302的配合下,并螺纹驱动螺杆滑套306带动活动压座301向下移动,对塑料包装袋的两端进行压平固定,紧接着电动推杆404带动移动板403向下,使涂有印刷油的印刷压板405对塑料包装袋进行印刷,整个过程可以对运输带上的塑料包装袋进行两端的按压固定,在印刷时保证了塑料包装袋的平整度,避免塑料包装袋褶皱造成产品报废的情况出现,减少人力物力资源的浪费。

[0032] 尽管已经示出和描述了本实用新型的实施例,对于本领域的普通技术人员而言,可以理解在不脱离本实用新型的原理和精神的情况下可以对这些实施例进行多种变化、修改、替换和变型,本实用新型的范围由所附权利要求及其等同物限定。

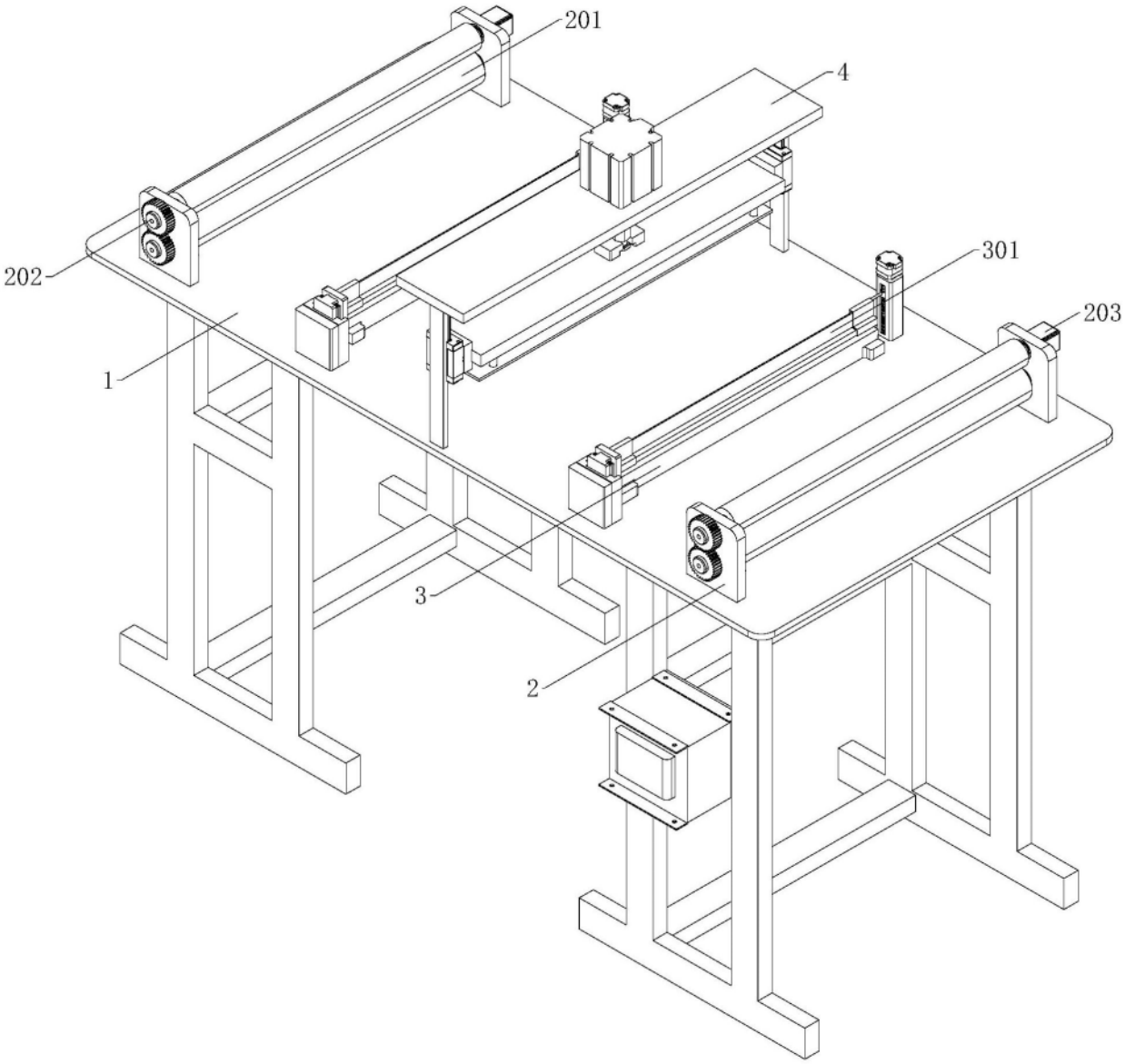

图1

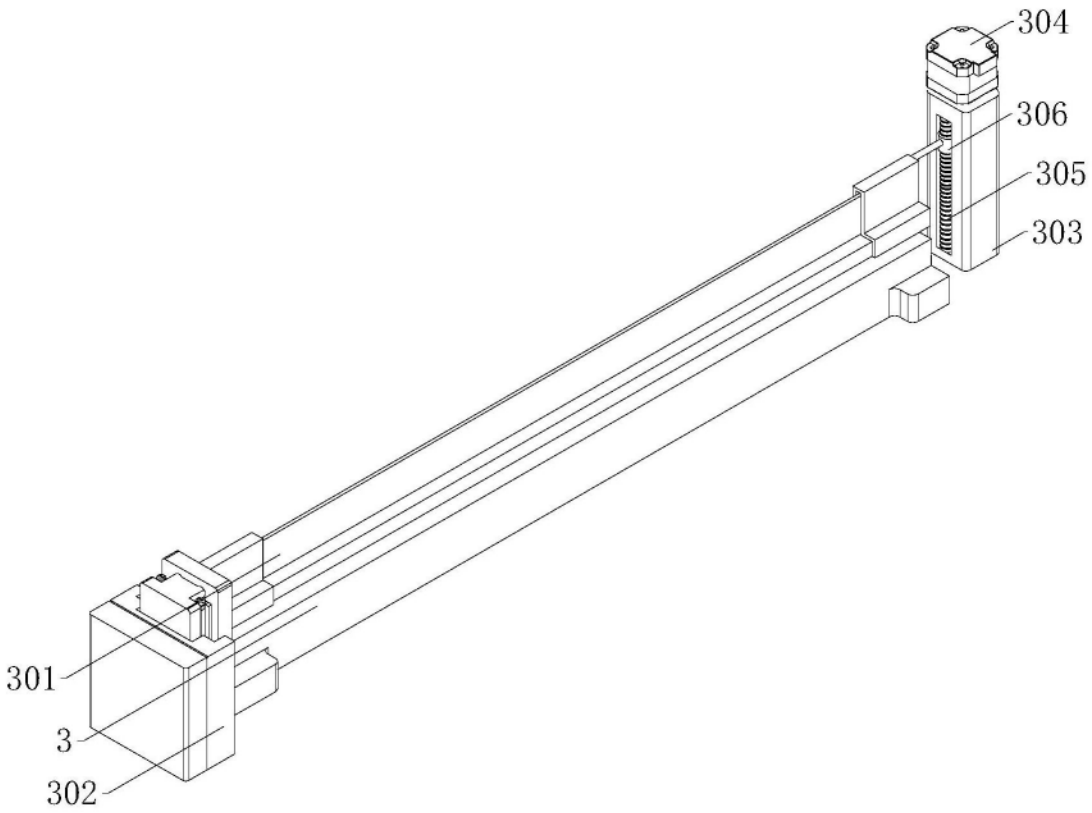

图2

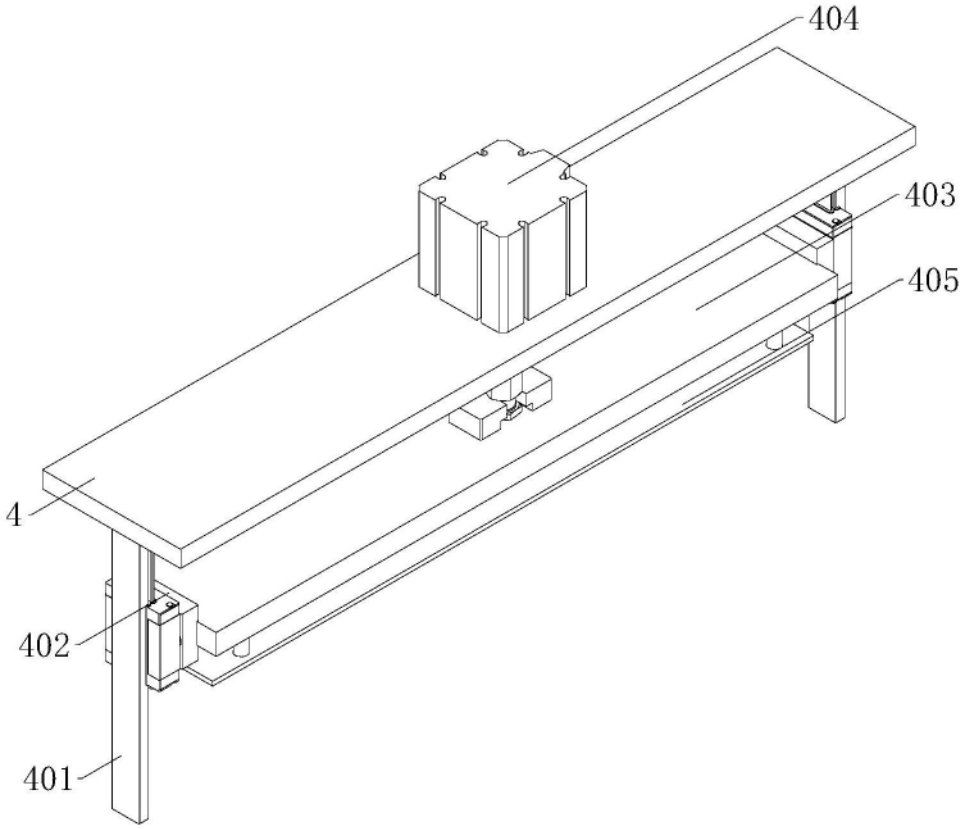

图3