(19)中华人民共和国国家知识产权局

(12)实用新型专利

(10)授权公告号 CN 202515249 U
(45)授权公告日 2012.11.07

(21)申请号 201220116977.6

(22)申请日 2012.03.26

(73)专利权人 东莞市科恩光电有限公司
地址 523000 广东省东莞市塘厦镇林村西湖工业园五路 82 号东莞市科恩光电有限公司

(72)发明人 丁明卿

(74)专利代理机构 东莞市华南专利商标事务所有限公司 44215
代理人 李玉平

(51)Int.Cl.
A47G 19/22(2006.01)
F25D 3/00(2006.01)

权利要求书 1 页 说明书 3 页 附图 3 页

(54)实用新型名称

一种制冷杯

(57)摘要

本实用新型涉及杯具技术领域，特别是涉及一种制冷杯，其包括杯体和制冷装置，制冷装置设置于杯体中，制冷装置设置有壁部和用于内置制冷剂的内腔。制冷装置包括第一制冷装置；杯体包括嵌入式杯底、嵌入座和杯身，嵌入座设置有沟槽，嵌入式杯底通过沟槽嵌接于嵌入座、并位于杯身内的下端部；嵌入式杯底设置有用于内置第一制冷装置的空腔，嵌入式杯底的外壁与杯身的内壁之间具有用于内置液体饮料的杯腔。制冷装置包括第二制冷装置，第二制冷装置内置于杯体的杯腔中。第二制冷装置设置有用于取放第二制冷装置的钩环。本实用新型具有结构简单、使用方便、制冷效果好，且价格低廉的特点。

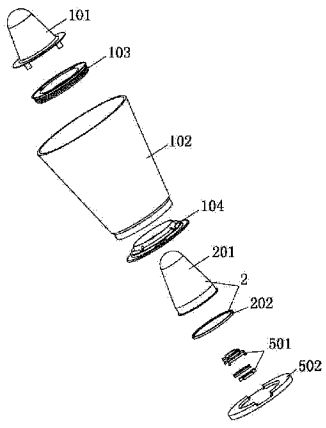

CN 202515249 U

1. 一种制冷杯，其特征在于：包括杯体和制冷装置，所述制冷装置设置于所述杯体中，所述制冷装置设置有壁部和用于内置制冷剂的内腔。

2. 根据权利要求 1 所述的一种制冷杯，其特征在于：

所述制冷装置包括第一制冷装置；

所述杯体包括嵌入式杯底、嵌入座和杯身，所述嵌入座设置有沟槽，所述嵌入式杯底通过所述沟槽嵌接于所述嵌入座、并位于所述杯身内的下端部；

所述嵌入式杯底设置有用于内置所述第一制冷装置的空腔，所述嵌入式杯底的外壁与所述杯身的内壁之间具有用于内置液体饮料的杯腔。

3. 根据权利要求 2 所述的一种制冷杯，其特征在于：所述第一制冷装置的形状与所述嵌入式杯底的形状相匹配。

4. 根据权利要求 1 所述的一种制冷杯，其特征在于：所述制冷装置包括第二制冷装置，所述第二制冷装置内置于所述杯体的杯腔中。

5. 根据权利要求 4 所述的一种制冷杯，其特征在于：所述第二制冷装置设置有用于取放所述第二制冷装置的钩环。

6. 根据权利要求 5 所述的一种制冷杯，其特征在于：所述制冷装置还包括用于取放所述第二制冷装置的取放笔，所述取放笔的一端设置有弯钩。

7. 根据权利要求 1 所述的一种制冷杯，其特征在于：所述制冷装置包括第一制冷装置和第二制冷装置；

所述杯体包括嵌入式杯底、嵌入座和杯身，所述嵌入座设置有沟槽，所述嵌入式杯底通过所述沟槽嵌接于所述嵌入座、并位于所述杯身内的下端部；

所述嵌入式杯底设置有用于内置所述第一制冷装置的空腔，所述嵌入式杯底的外壁与所述杯身的内壁之间具有用于内置液体饮料的杯腔；

所述第二制冷装置内置于所述杯腔中。

8. 根据权利要求 7 所述的一种制冷杯，其特征在于：所述第二制冷装置设置有用于取放所述第二制冷装置的钩环；所述制冷装置还包括用于取放所述第二制冷装置的取放笔，所述取放笔的一端设置有弯钩。

9. 根据权利要求 1 至 8 任意一项所述的一种制冷杯，其特征在于：所述杯体为透明的玻璃杯体。

10. 根据权利要求 1 至 8 任意一项所述的一种制冷杯，其特征在于：所述制冷装置为金属制冷装置，所述制冷装置的形状为圆锥形、圆柱形、球形、半球形或长方体形，相应的嵌入式杯底的形状也可以为圆锥形、圆柱形、球形、半球形或长方体形。

一种制冷杯

技术领域

[0001] 本实用新型涉及杯具技术领域，特别是涉及一种制冷杯。

背景技术

[0002] 杯具是人们生活中必不可少的饮具，人们可用来喝水、喝酒、喝果汁或喝其它液体状的饮料。人们用杯具喝各种饮料时，如果想将杯中的饮料制冷，目前常用的方法是往杯中直接投入冰块。但是这种直接投入冰块的方法会影响杯中饮料的口感，难以满足人们的需要。

[0003] 现有技术中也存在有制冷杯，然而这种制冷杯，其结构复杂，使用不便，制冷效果不佳，而且价格高昂，难以在小酒吧或者家庭中采用。

发明内容

[0004] 本实用新型的目的在于针对现有技术中的不足之处而提供一种结构简单、使用方便、制冷效果好且价格低廉的制冷杯。

[0005] 为达到上述目的，本实用新型通过以下技术方案来实现。

[0006] 提供一种制冷杯，包括杯体和制冷装置，所述制冷装置设置于所述杯体中，所述制冷装置设置有壁部和用于内置制冷剂的内腔。

[0007] 所述制冷装置包括第一制冷装置；

[0008] 所述杯体包括嵌入式杯底、嵌入座和杯身，所述嵌入座设置有沟槽，所述嵌入式杯底通过所述沟槽嵌接于所述嵌入座、并位于所述杯身内的下端部；

[0009] 所述嵌入式杯底设置有用于内置所述第一制冷装置的空腔，所述嵌入式杯底的外壁与所述杯身的内壁之间具有用于内置液体饮料的杯腔。

[0010] 所述第一制冷装置的形状与所述嵌入式杯底的形状相匹配。

[0011] 所述制冷装置包括第二制冷装置，所述第二制冷装置内置于所述杯体的杯腔中。

[0012] 所述第二制冷装置设置有用于取放所述第二制冷装置的钩环。

[0013] 所述制冷装置还包括用于取放所述第二制冷装置的取放笔，所述取放笔的一端设置有弯钩。

[0014] 所述制冷装置包括第一制冷装置和第二制冷装置；

[0015] 所述杯体包括嵌入式杯底、嵌入座和杯身，所述嵌入座设置有沟槽，所述嵌入式杯底通过所述沟槽嵌接于所述嵌入座、并位于所述杯身内的下端部；

[0016] 所述嵌入式杯底设置有用于内置所述第一制冷装置的空腔，所述嵌入式杯底的外壁与所述杯身的内壁之间具有用于内置液体饮料的杯腔；

[0017] 所述第二制冷装置内置于所述杯腔中。

[0018] 所述第二制冷装置设置有用于取放所述第二制冷装置的钩环；所述制冷装置还包括用于取放所述第二制冷装置的取放笔，所述取放笔的一端设置有弯钩。

[0019] 所述杯体为透明的玻璃杯体。

[0020] 所述制冷装置为金属制冷装置，所述制冷装置的形状为圆锥形、圆柱形、球形、半球形或长方体形，相应的嵌入式杯底的形状也可以为圆锥形、圆柱形、球形、半球形或长方体形。

[0021] 本实用新型的有益效果：本实用新型的一种制冷杯，包括杯体和制冷装置，制冷装置设置于杯体中，制冷装置设置有壁部和用于内置制冷剂的内腔。制冷装置包括第一制冷装置；杯体包括嵌入式杯底、嵌入座和杯身，嵌入座设置有沟槽，嵌入式杯底通过沟槽嵌接于嵌入座、并位于杯身内的下端部；嵌入式杯底设置有用于内置第一制冷装置的空腔，嵌入式杯底的外壁与杯身的内壁之间具有用于内置液体饮料的杯腔。制冷装置包括第二制冷装置，第二制冷装置内置于杯体的杯腔中。第二制冷装置设置有用于取放第二制冷装置的钩环。本实用新型具有结构简单、使用方便、制冷效果好，且价格低廉的特点。

附图说明

[0022] 图 1 是本实用新型的一种制冷杯的实施例 1 的分解结构示意图。

[0023] 图 2 是本实用新型的一种制冷杯的实施例 1 的组装结构示意图。

[0024] 图 3 是本实用新型的一种制冷杯的实施例 2 的第二制冷装置的分解结构示意图。

[0025] 图 4 是本实用新型的一种制冷杯的实施例 2 的取放笔的结构示意图。

[0026] 图 5 是本实用新型的一种制冷杯的实施例 2 的第二制冷装置、取放笔和放置座配合使用的结构示意图。

[0027] 在图 1 至图 5 中包括有：

[0028] 1-- 杯体、2—第一制冷装置、3-- 第二制冷装置、4-- 取放笔、101-- 嵌入式杯底、102-- 杯身、103—上座、104—下座、201-- 储物部、202-- 底盖、301-- 上端部、302-- 下端部、303-- 钩环、304—放置座、401-- 弯钩、501-- 卡键、502-- 外盖。

具体实施方式

[0029] 结合以下实施例对本实用新型作进一步说明。

[0030] 实施例 1。

[0031] 见图 1 和图 2。本实施例的一种制冷杯，包括杯体 1 和第一制冷装置 2，第一制冷装置 2 设置于杯体中。

[0032] 本实施例中，该第一制冷装置 2 包括用于内置制冷剂的储物部 201 和底盖 202；使用时，将底盖 202 打开后，将制冷剂放入储物部 201 的内腔，再将底盖 202 盖上，然后将第一制冷装置 2 安装于杯体 1 中。

[0033] 杯体 1 包括嵌入式杯底 101、嵌入座和杯身 102。本实施例中，嵌入座包括上座 103 和下座 104。下座 104 设置有用于嵌接嵌入式杯底 101 的沟槽。嵌入式杯底 101 插接于上座 103，下座 104 嵌接于杯身 102 的下端部，然后将已插接嵌入式杯底 101 的上座 103 与嵌接于杯身 102 下端部的下座 104 连接。在使用的过程中，将内置冷却剂的第一制冷装置 2 放置于嵌入式杯底 101 的空腔中，然后利用卡键 501 将外盖 502 卡接于下座 104 的底部。外盖 502 起到很好的密封作用。其中，嵌入式杯底 101 采用隔热式结构，使得最大限度地让第一制冷装置 2 达到最佳的制冷效果。

[0034] 其中，嵌入式杯底 101 的外壁与杯身 102 的内壁之间具有用于内置液体饮料的杯

腔。

[0035] 优选的，第一制冷装置 2 的形状与嵌入式杯底 101 的形状相匹配，从而使第一制冷装置 2 达到最佳的制冷效果。

[0036] 杯体 1 为透明的玻璃制成的杯体 1。该透明的玻璃制成的杯体 1 能让使用者看清杯中的结构，令使用者使用时具有安全感，放心使用。

[0037] 第一制冷装置 2 为采用符合食品级标准的金属做成的第一制冷装置 2，金属材质的第一制冷装置 2 使得制冷速度快。

[0038] 本实施例中，第一制冷装置 2 的形状为圆锥形，嵌入式杯底 101 的形状也为圆锥形。当然，第一制冷装置 2 也可为圆柱形、球形、半球形或长方体形，相应的嵌入式杯底 101 的形状也可以为圆柱形、球形、半球形或长方体形。

[0039] 实施例 2。

[0040] 见图 2 至图 5。本实施例的一种制冷杯，包括杯体 1 和制冷装置，该制冷装置包括第二制冷装置 3，第二制冷装置 3 内置于杯体 1 的杯腔中，第二制冷装置 3 设置有壁部和用于内置制冷剂的内腔。

[0041] 本实施例中，第二制冷装置 3 包括上端部 301 和下端部 302，上端部 301 和下端部 302 相互连接形成用于内置制冷剂的内腔。上端部 301 设置有用于取放第二制冷装置 3 的钩环 303。

[0042] 本实施例的制冷装置还包括用于取放第二制冷装置 3 的取放笔 4，取放笔 4 的一端设置有弯钩 401。使用时，利用该弯钩 401 钩住用于取放第二制冷装置 3 的钩环 303，便可将第二制冷装置 3 放入杯体 1 或从杯体 1 中取出。

[0043] 本实施例中，还设置了放置座 304 用于放置从杯体 1 中取出的第二制冷装置 3，从而保证第二制冷装置 3 洁净卫生。

[0044] 杯体 1 为透明的玻璃制成的杯体 1。该透明的玻璃制成的杯体 1 能让使用者看清杯中结构，令使用者使用时具有安全感，放心使用。

[0045] 第二制冷装置 3 为采用符合食品级标准的金属做成的第二制冷装置 3，金属材质的第二制冷装置 3 使得制冷速度快。

[0046] 本实施例中，第二制冷装置 3 的形状为球形，当然，第二制冷装置 3 也可为圆锥形、圆柱形、半球形或长方体形。

[0047] 实施例 3。

[0048] 见图 1 至图 5。本实用新型的一种制冷杯的实施例 3，本实施例与实施例 1 和实施例 2 的不同之处在于，包括杯体 1、第一制冷装置 2 和第二制冷装置 3 本实施例的其它结构及工作原理与实施例 1 和实施例 2 相同，在此不再赘述。

[0049] 最后应当说明的是，以上实施例仅用于说明本实用新型的技术方案而非对本实用新型保护范围的限制，尽管参照较佳实施例对本实用新型作了详细说明，本领域的普通技术人员应当理解，可以对本实用新型的技术方案进行修改或者等同替换，而不脱离本实用新型技术方案的实质和范围。

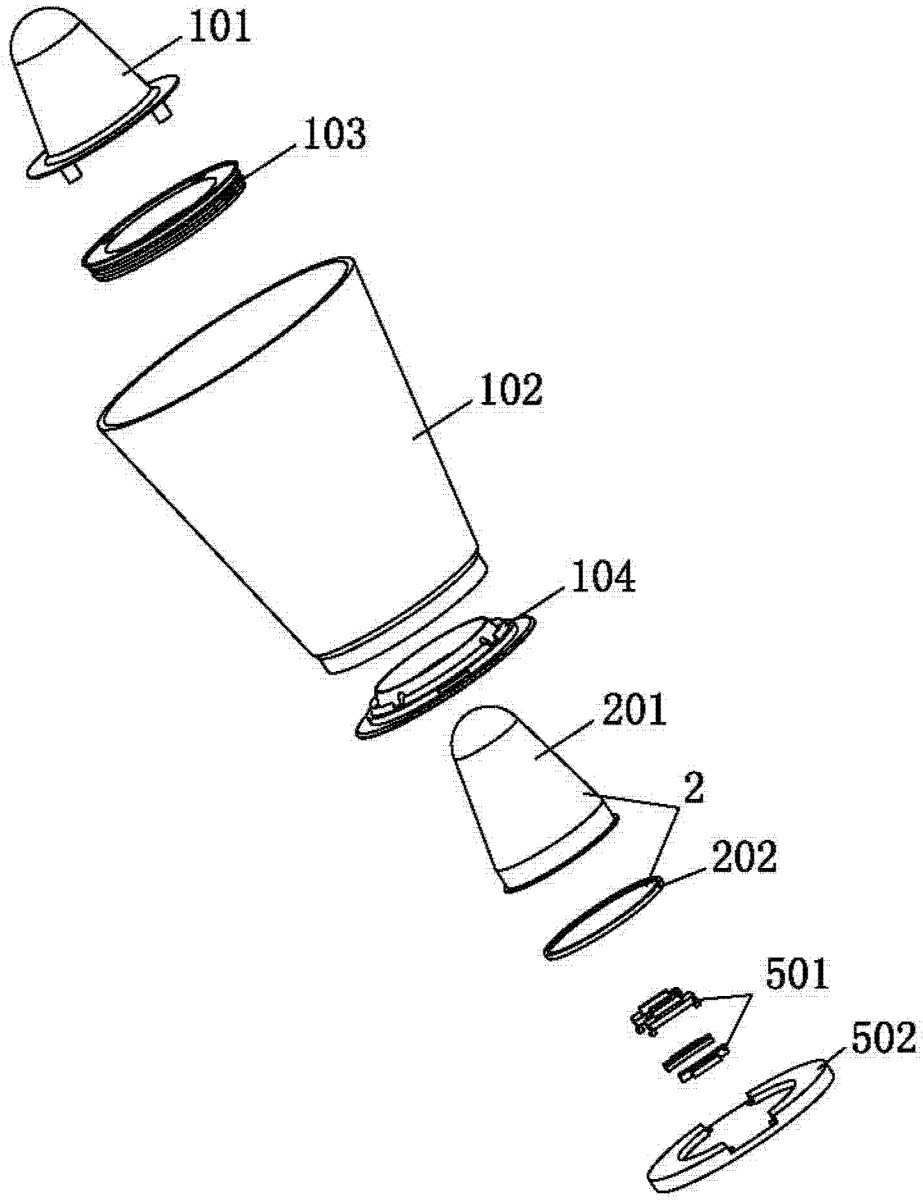

图 1

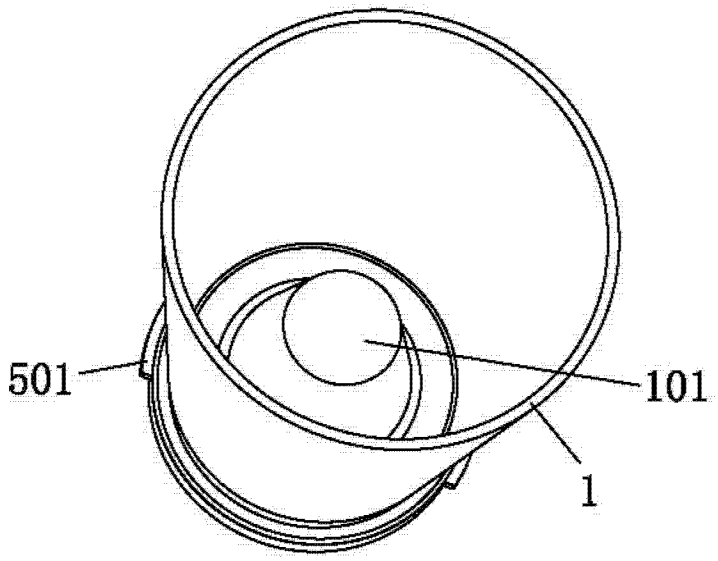

图 2

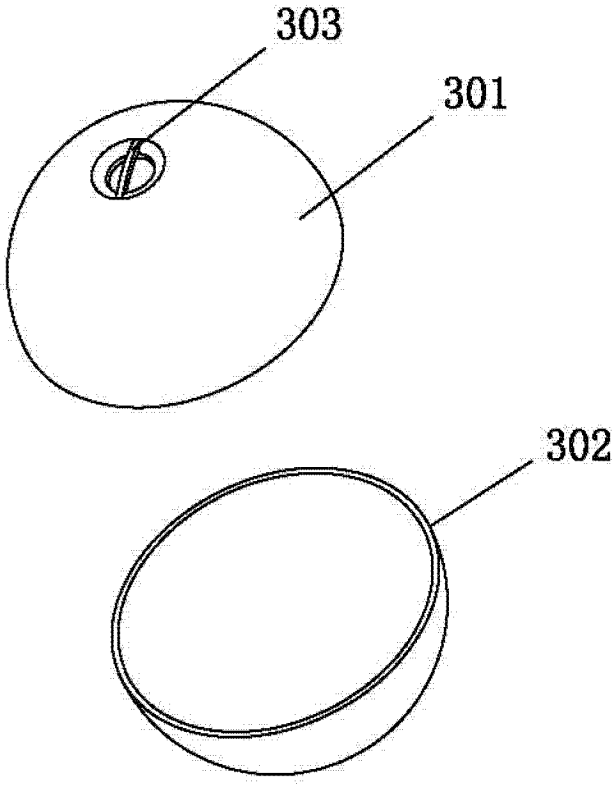

图 3

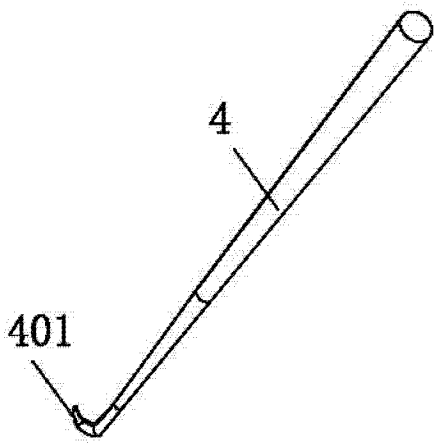

图 4

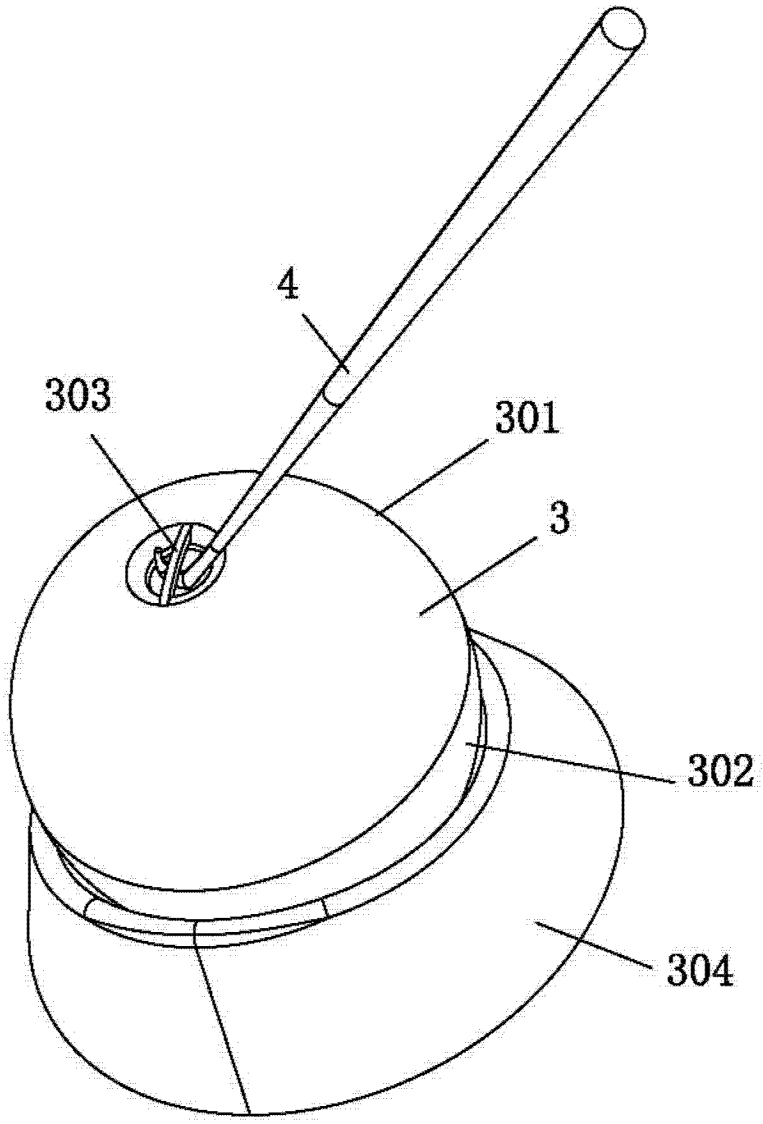

图 5