[19] 中华人民共和国国家知识产权局

[51] Int. Cl[7]
B65D 85/816

[12] 实用新型专利说明书

[21] ZL 专利号 03243997.0

[45] 授权公告日 2004 年 5 月 19 日

[11] 授权公告号 CN 2616509Y

[22] 申请日 2003.4.9 [21] 申请号 03243997.0

[73] 专利权人 曲湘华

地址 839000 新疆维吾尔自治区哈密市前进东路 15 街 5 栋 202 室

[72] 设计人 曲湘华

权利要求书 1 页 说明书 3 页 附图 1 页

[54] 实用新型名称 一种新型一次性杯子

[57] 摘要

本实用新型涉及一种带有固体饮料的一次性杯子，在一次性杯子的内侧壁 2 或底壁 1 固定一个带有微孔的饮料袋 3，其内装有固体饮料，饮水时只需取一个这样的杯子，冲入开水即可浸泡固体饮料，得到想需要的饮料，这种一次性杯子结构简单，成本低，并且使用方便、卫生。

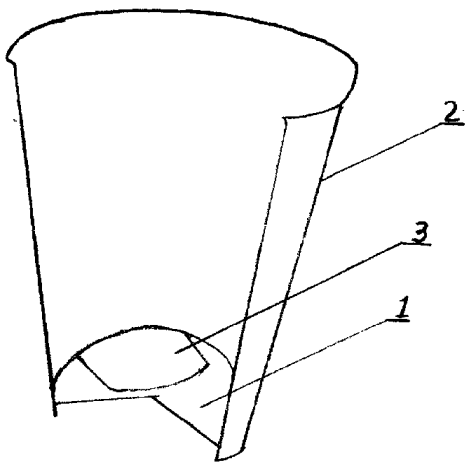

ISSN1008-4274

知识产权出版社出版

1、一种带有饮料袋的一次性杯子，是由杯子主体部分的侧壁（2）、杯子的底壁（1）构成，其特征在于：在杯子内部固定一个带有微孔的饮料袋（3）。

2、根据权利要求 1 所述的一次性杯子，其特征在于：饮料袋（3）是由杯的底壁（1）与一层带有微孔的覆膜构成、覆膜的形状与杯底相同，尺寸要比杯底大，覆膜的周边在杯子的底壁（1）与侧壁（2）的连接缝线处固定在一起。

3、根据权利要求 1 所述的一次性杯子，其特征在于：将带有微孔的饮料袋（3）的一边固定在杯子的底壁（1）。

4、根据权利要求 1 所述的一次性杯子，其特征在于：饮料袋（3）是由带有微孔的材料制成，饮料袋（3）的一边固定在杯子侧壁（2）接缝线的下部。

5、根据权利要求 1、2、3 或 4 所述的一次性杯子，其特征在于：微孔材料为滤纸。

一种新型一次性杯子

本实用新型涉及一种一次性杯子，尤其是带有饮料袋的一次性杯子。

随着社会生活水平的不断提高，人们对生活质量的要求也越来越高，对饮食卫生的标准要求越来越高，生活追求舒适、自由化。如今不论是在家庭、公共场所还是餐厅，一次性饮水杯子越来越受欢迎，使用非常方便，这种一次性杯子一般由纸质或塑料制成，结构简单、成本低、叠放也很方便。出门在外的人都知道，旅行在外欲想喝上茶水和饮料不太方便。现在许多宾馆、招待所为方便旅客能饮用到茶水，通常是提供小袋装茶叶、茶杯和开水，饮水前将一包小袋装茶叶置于茶杯内，将与茶叶袋相连的线置于茶杯口外，倒入开水，盖上盖子待用。这种方式饮水，由于茶杯曾多人使用过，令人感觉不卫生，况且茶叶袋与茶杯分置，使用也不是十分方便。在旅行途中，尤其是在火车上，饮水不方便，要想喝上可口的茶水或饮料则更是不易。

本实用新型的目的是提供一种带有饮料袋的一次性水杯。

为达到以上目的，采用在现有一次性水杯内的底壁或内侧壁，固定一个带微孔的小饮料袋。

为节约材料，将一个带有微孔的覆膜，形状与杯底相吻合，尺寸比杯底大，覆膜的周边固定在杯底与侧壁的接缝处。

采用以上结构的一次性水杯，由于在杯内的底壁或内侧壁固定一个饮料袋，其内装有各种待冲的饮料粉，倒入开水即可喝上可口的饮料，非常方便。在旅途中使用这种杯子，不仅卫生，而且还可以根据不同的需求，随身携带自己所喜欢饮料的一次性杯子。

下面结合附图和实施例详细说明本实用新型：

图 1 是本实用新型杯子的示意图。

实施例 1：如图 1 所示，在生产一次性杯子时，可将一个带微孔的材料制作一个小饮料袋 3，比如微孔材料可以用滤纸，饮料袋内装有固体饮料，将小饮料袋 3 的一边固定在杯子内底壁 1 与侧壁 2 的结合处。这样在注入开水时，透过滤纸，固体饮料溶解在水中。

实施例 2：如图 2 所示，在生产一次性杯子时，在现有一次性杯子侧壁 2 上固定一个由滤纸制作的饮料袋 3，饮料袋 3 内装有一定量固体饮料，将饮料袋 3 的一边沿着杯子侧壁 2 的接缝压制在一起。为便于在注入较少的开水的情况下即可浸泡固体饮料，可将饮料袋 3 固定在侧壁 2 接缝的下半部，靠近杯的底壁 1 处。

实施例 3：实施例 1 所述的一次性杯子，生产时可将一个在杯子的底壁 1 上根据需要放置一定量的固体饮料，再在饮料上覆盖一层圆形的滤纸，滤纸的形状与杯底相吻合，尺寸要比杯底大，将滤纸的周边在杯子底壁 1 与侧壁 2 的连接缝处压制在一起，这

样在杯子底部形成一个覆盖住底壁 1 的圆形饮料袋 3，该饮料袋 3 内装有各种固体饮料。

以上所述的一次性杯子，可以是塑料杯，也可以是纸杯。饮料袋内根据需要可以装不同的固体饮料，比如咖啡、茶叶、以及各种饮料的固体料。

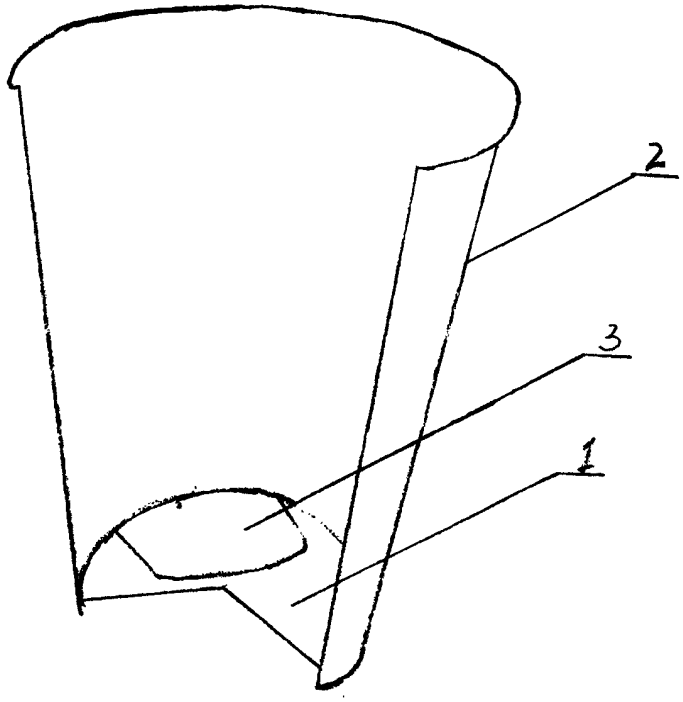

图1

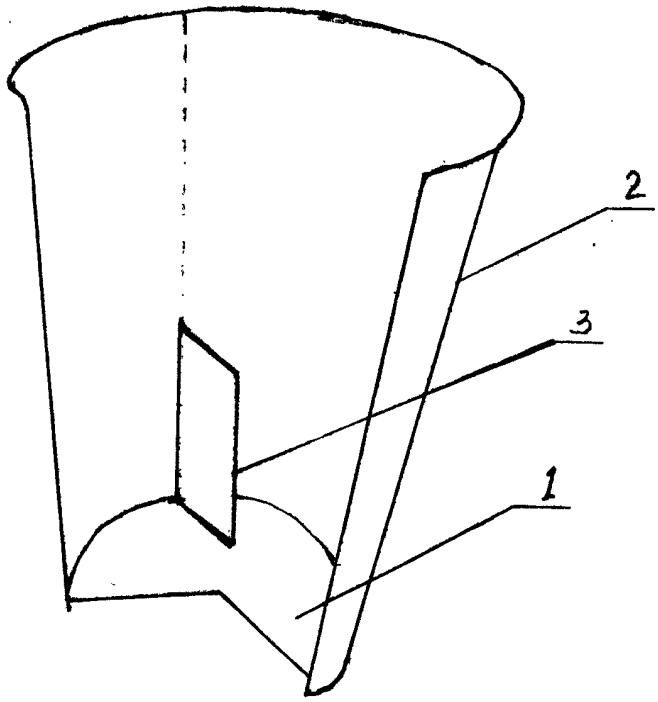

图2