(19)中华人民共和国国家知识产权局

(12)实用新型专利

(10)授权公告号 CN 202105251 U
(45)授权公告日 2012.01.11

(21)申请号 201120177621.9

(22)申请日 2011.05.30

(73)专利权人 湖北医药学院附属太和医院
地址 442000 湖北省十堰市人民南路 32 号

(72)发明人 范荣兰 陶平德 李永霞 王娜娜
何荣华 黎瑞红 姜丽

(74)专利代理机构 十堰博迪专利事务所 42110
代理人 高良军

(51)Int.Cl.
A61M 5/142(2006.01)

权利要求书 1 页 说明书 1 页 附图 1 页

(54)实用新型名称

微量泵固定架

(57)摘要

本实用新型提供了一种微量泵固定架，所述固定架包括竖板，竖板正面的下端设有与竖板相垂直的下横板，下横板的宽度与微量泵底座宽度一致，竖板背面的上端设有与竖板相垂直的上横板，上横板与竖板平行的侧边设有向下延伸的翻边，竖板上设有与微泵螺钉相对应的螺孔。使用本实用新型所述的微量泵固定架，该固定架可将微泵牢固的固定于病床上，既可在床头，也可在床尾，还可以固定于病床两侧边。不影响病床两边护栏的使用。如果病人外出检查，还可将该装置牢固悬挂于病人推车的任何一边栏杆上。非常方便、实用。该装置有效解决了目前微量泵使用的固定问题，极大地方便了临床护士和病人。

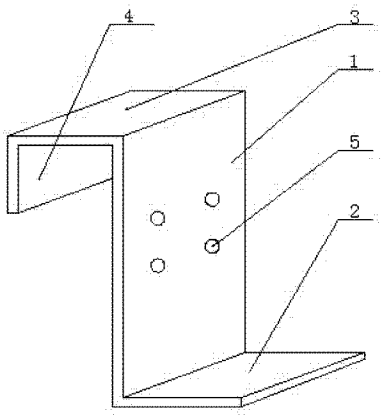

CN 202105251 U

1. 微量泵固定架，其特征在于：所述固定架包括竖板，竖板正面的下端设有与竖板相垂直的下横板，下横板的宽度与微量泵底座宽度一致，竖板背面的上端设有与竖板相垂直的上横板，上横板与竖板平行的侧边设有向下延伸的翻边，竖板上设有与微泵螺钉相对应的螺孔。

2. 根据权利要求 1 所述的微量泵固定架，其特征在于：所述固定架的材料为不锈钢，竖板、上横板、下横板是通过弯折而成的一个整体。

微量泵固定架

技术领域

[0001] 本实用新型涉及一种固定架，尤其是一种微量泵固定架。

背景技术

[0002] 微量泵是目前临床上使用最普遍的一种仪器，它可以使药物均匀、缓慢的输入体内，有效地保证了医疗安全。在使用过程中，需要将微量泵固定于某处，以保证药液的输入速度不受影响，而且还可以避免仪器不慎掉落于地而损坏。以前，习惯于固定于落地输液架上，或放于床头柜上，都很不方便。而且现在输液都是用滑道上的吊式输液架，没办法像以前那样固定。所以护士会将其固定于床边护栏上。但是，这样给病人的活动带来了不便。

发明内容

[0003] 本实用新型的目的是提供一种微量泵固定架，能够解决微量泵使用的固定问题，方便临床护士和病人的使用。

[0004] 为了解决上述技术问题，本实用新型的技术方案如下：微量泵固定架，其特征在于：所述固定架包括竖板，竖板正面的下端设有与竖板相垂直的下横板，下横板的宽度与微量泵底座宽度一致，竖板背面的上端设有与竖板相垂直的上横板，上横板与竖板平行的侧边设有向下延伸的翻边，竖板上设有与微泵螺钉相对应的螺孔。

[0005] 对上述技术方案的改进：所述固定架的材料为不锈钢，竖板、上横板、下横板是通过弯折而成的一个整体。

[0006] 有益效果：使用本实用新型所述的微量泵固定架，该固定架可将微泵牢固的固定于病床上，既可在床头，也可在床尾，还可以固定于病床两侧边。不影响病床两边护栏的使用。如果病人外出检查，还可将该装置牢固悬挂于病人推车的任何一边栏杆上。非常方便、实用。该装置有效解决了目前微量泵使用的固定问题，极大地方便了临床护士和病人。

附图说明

[0007] 图 1 为本实用新型的结构示意图。

具体实施方式

[0008] 如图 1 所示的本实用新型微量泵固定架，所述固定架包括竖板 1，竖板 1 正面的下端设有与竖板相垂直的下横板 2，下横板 2 的宽度与微量泵底座宽度一致，竖板 1 背面的上端设有与竖板相垂直的上横板 3，上横板 3 与竖板 1 平行的侧边设有向下延伸的翻边 4，竖板 1 上设有与微泵螺钉相对应的螺孔 5，所述固定架的材料为不锈钢，竖板 1、上横板 3、下横板 2 是通过弯折而成的一个整体。

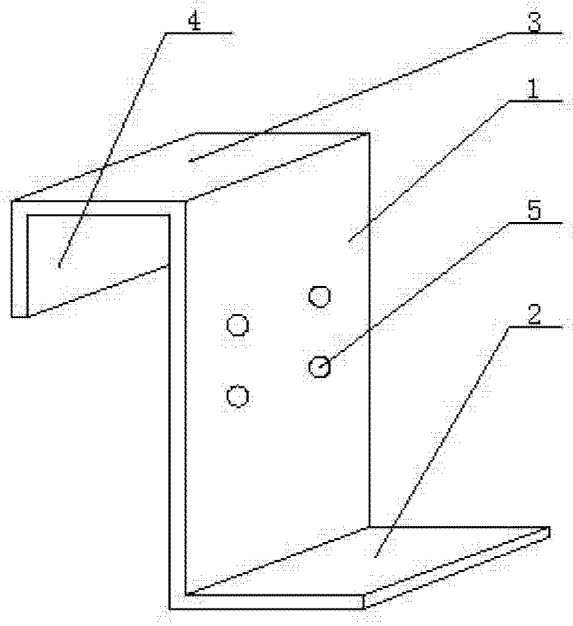

图 1