(19)国家知识产权局

(12)实用新型专利

(10)授权公告号 CN 218064870 U
(45)授权公告日 2022.12.16

(21)申请号 202220873840.9

(22)申请日 2022.04.15

(73)专利权人 黄建玲
地址 517003 广东省河源市源城区埔前镇泥金村委会泥金村天湖小组67号

(72)发明人 黄建玲

(74)专利代理机构 深圳市千纳专利代理有限公司 44218
专利代理师 林文生

(51)Int.Cl.
F23D 14/02(2006.01)
F23D 14/46(2006.01)
F23D 14/58(2006.01)
F23D 14/62(2006.01)

权利要求书1页 说明书2页 附图3页

(54)实用新型名称

一种多口进气型灶具燃烧器

(57)摘要

本实用新型提供了一种多口进气型灶具燃烧器，包括炉头和火盖，所述炉头设有同心设置的喷头安装孔、内环混合槽、外环混合槽，所述喷头安装孔内设有燃气喷头，所述燃气喷头连接进气管，所述内环混合槽与第一引射管连通，所述外环混合槽与第二引射管连通；所述火盖顶面设有对应所述外环混合槽的外环火槽、对应所述内环混合槽的内环火槽、对应所述喷头安装孔的中心通孔，所述外环火槽和所述内环火槽内设有若干出气孔，所述外环火槽、所述内环火槽的侧壁均设有若干径向通孔。本实用新型提供的多口进气型灶具燃烧器，具有多个进气口，可方便调节各级火力，使燃气燃烧更加充分。

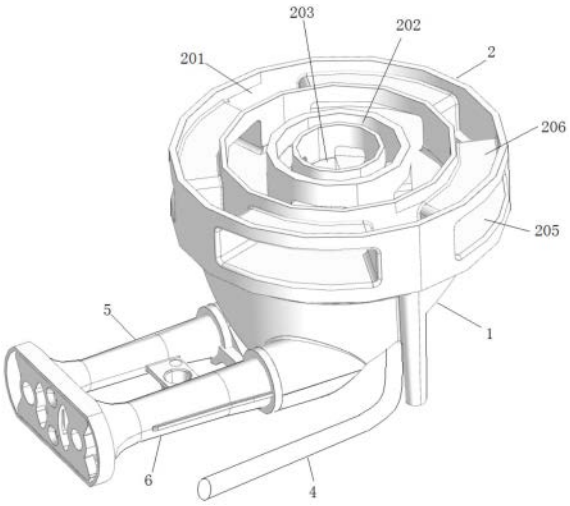

CN 218064870 U

1.一种多口进气型灶具燃烧器,包括炉头和火盖,其特征在于:所述炉头设有同心设置的喷头安装孔、内环混合槽、外环混合槽,所述喷头安装孔内设有燃气喷头,所述燃气喷头连接进气管,所述内环混合槽与第一引射管连通,所述外环混合槽与第二引射管连通;所述火盖顶面设有对应所述外环混合槽的外环火槽、对应所述内环混合槽的内环火槽、对应所述喷头安装孔的中心通孔,所述外环火槽和所述内环火槽内设有若干出气孔,所述外环火槽、所述内环火槽的侧壁均设有若干径向通孔。

2.根据权利要求1所述的多口进气型灶具燃烧器,其特征在于:所述外环火槽侧壁径向上的两个所述径向通孔、所述内环火槽侧壁径向上的两个所述径向通孔均通过管道连接。

3.根据权利要求2所述的多口进气型灶具燃烧器,其特征在于:所述出气孔呈弧形且均匀间隔分布。

4.根据权利要求3所述的多口进气型灶具燃烧器,其特征在于:所述外环火槽内的所述出气孔与所述管道交替设置。

5.根据权利要求4所述的多口进气型灶具燃烧器,其特征在于:所述火盖通过螺钉与所述炉头螺纹连接。

一种多口进气型灶具燃烧器

技术领域

[0001] 本实用新型涉及燃烧器技术领域，具体涉及一种多口进气型灶具燃烧器。

背景技术

[0002] 现有的灶具燃烧器，其结构一般包括炉头和火盖，炉头包括中心引射管、中心出气管、内环引射管、内环出气管、外环引射管和外环出气管，火盖包括中心火盖座、内环燃气槽和外环燃气槽，中心出气管、内环出气管和外环出气管分别与中心火盖座、内环燃气槽和外环燃气槽连通。现有的灶具燃烧器存在以下不足：内环燃气槽和外环燃气槽内的燃气空气混合气分布不均匀，燃烧不充分，能效低。

实用新型内容

[0003] 为了弥补现有技术中存在的不足，本实用新型提供了一种多口进气型灶具燃烧器，具有多个进气口，可方便调节各级火力，使燃气燃烧更加充分。

[0004] 为了达到上述目的，本实用新型采用的技术方案如下：

[0005] 一种多口进气型灶具燃烧器，包括炉头和火盖，所述炉头设有同心设置的喷头安装孔、内环混合槽、外环混合槽，所述喷头安装孔内设有燃气喷头，所述燃气喷头连接进气管，所述内环混合槽与第一引射管连通，所述外环混合槽与第二引射管连通；所述火盖顶面设有对应所述外环混合槽的外环火槽、对应所述内环混合槽的内环火槽、对应所述喷头安装孔的中心通孔，所述外环火槽和所述内环火槽内设有若干出气孔，所述外环火槽、所述内环火槽的侧壁均设有若干径向通孔。

[0006] 进一步的，所述外环火槽侧壁径向上的两个所述径向通孔、所述内环火槽侧壁径向上的两个所述径向通孔均通过管道连接。

[0007] 进一步的，所述出气孔呈弧形且均匀间隔分布。

[0008] 进一步的，所述外环火槽内的所述出气孔与所述管道交替设置。

[0009] 进一步的，所述火盖通过螺钉与所述炉头螺纹连接。

[0010] 相对于现有技术，本实用新型具有以下有益技术效果：

[0011] 本实用新型的多口进气型灶具燃烧器，具有两个引射管的一个进气管，可以形成三环火力，各环火力可以任意调节，满足不同烹饪方式对火力的需求；此外，火盖上还设有径向通孔，使用时可以将空气从最外侧引流至燃烧中心，保证空气的充足供应，使燃气的燃烧更加充分，进而提高燃烧能效。

附图说明

[0012] 图1是本实用新型的一种多口进气型灶具燃烧器的结构图。

[0013] 图2是本实用新型的一种多口进气型灶具燃烧器的炉头结构图。

[0014] 图3是本实用新型的一种多口进气型灶具燃烧器的火盖结构图。

[0015] 其中：1、炉头；101、喷头安装孔；102、内环混合槽；103、外环混合槽；2、火盖；201、

外环火槽;202、内环火槽;203、中心通孔;204、出气孔;205、径向通孔;206、管道;3、燃气喷头;4、进气管;5、第一引射管;6、第二引射管。

具体实施方式

[0016] 在下面的描述中阐述了很多具体细节以便于充分理解本实用新型。但是本实用新型能够以很多不同于此描述的其他方式来实施,本领域技术人员可以在不违背本实用新型内涵的情况下做类似推广,因此本实用新型不受下面公开的具体实施例的限制。

[0017] 实施例1

[0018] 如图1、2、3所示,一种多口进气型灶具燃烧器,包括通过螺钉螺纹连接的炉头1和火盖2。炉头1上从内至外同心设置有喷头安装孔101、内环混合槽102、外环混合槽103。

[0019] 喷头安装孔101内可拆卸连接有燃气喷头3,燃气喷头3连接进气管4。内环混合槽102与第一引射管5连通,外环混合槽103与第二引射管6连通。火盖2顶面设有对应外环混合槽103的外环火槽201、对应内环混合槽102的内环火槽202、对应喷头安装孔101的中心通孔203。

[0020] 外环火槽201和内环火槽202内均匀间隔分布有多个弧形的出气孔204。外环火槽201、内环火槽202的侧壁均匀分布有多个径向通孔205,可将外围空气引进火盖2的中心通孔203。外环火槽201侧壁径向上的两个径向通孔205、内环火槽202侧壁径向上的两个径向通孔205均通过管道206连接,并且外环火槽101内的出气孔204与管道206交替设置。

[0021] 以上仅为本实用新型的优选实施例而已,并不用于限制本实用新型,尽管参照实施例对本实用新型进行了详细的说明,对于本领域的技术人员来说,其依然可以对前述各实施例所记载的技术方案进行修改,或者对其中部分技术特征进行等同替换,但是凡在本实用新型的精神和原则之内,所作的任何修改、等同替换、改进等,均应包含在本实用新型的保护范围之内。

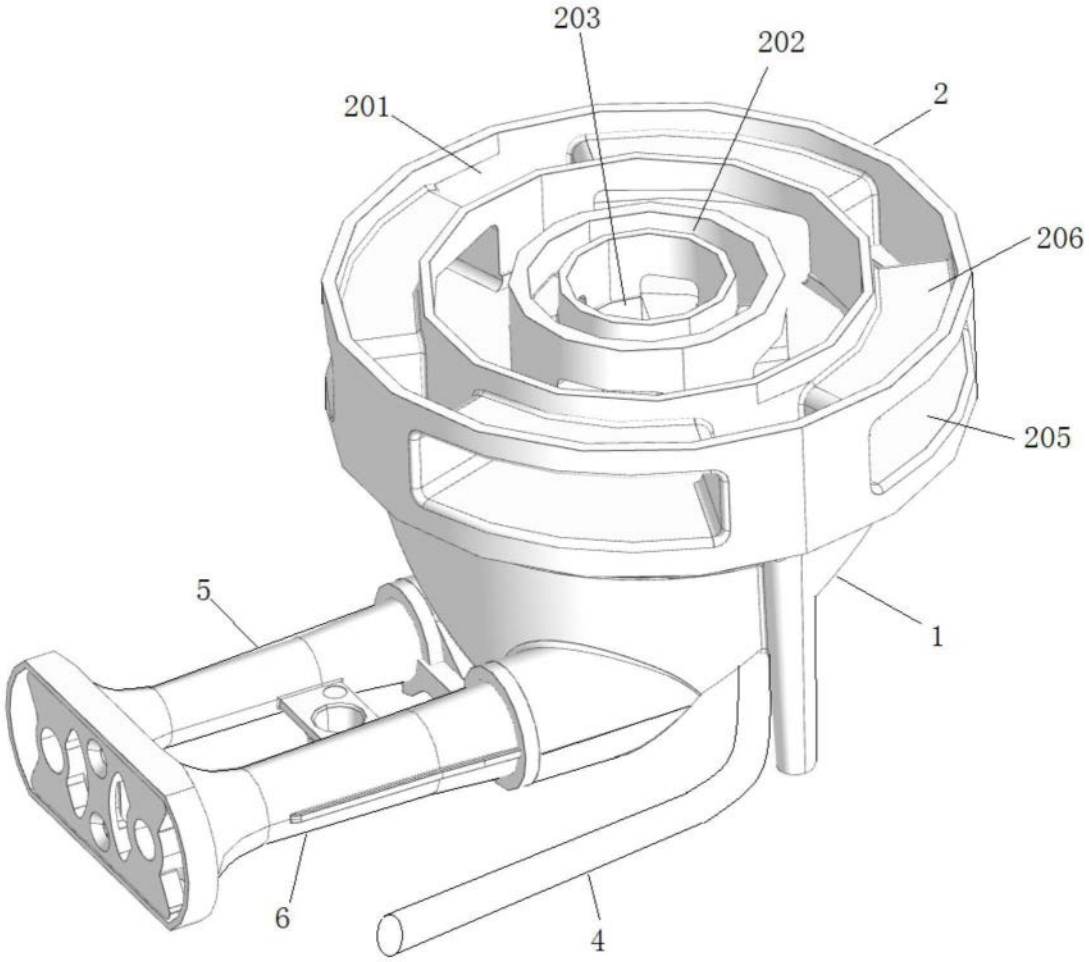

图1

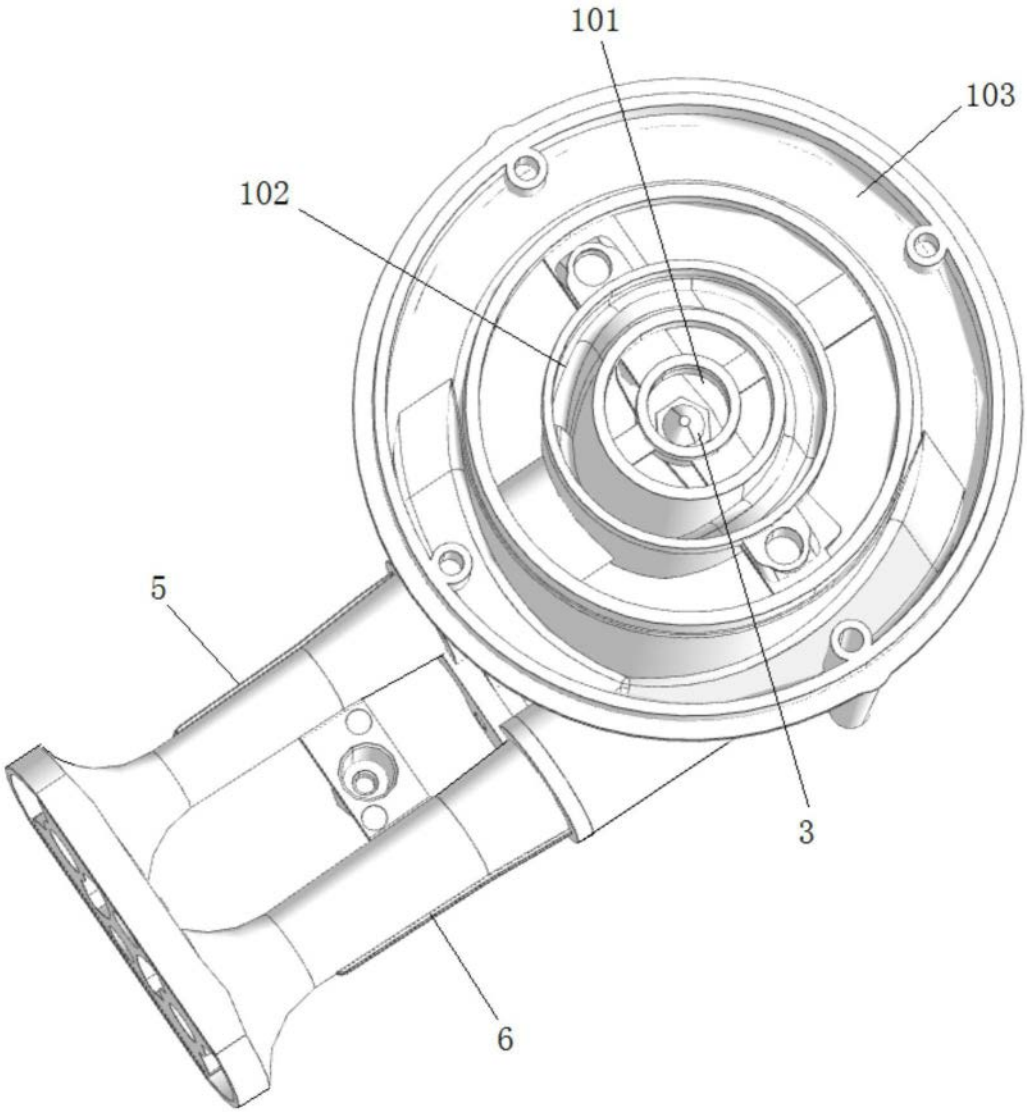

图2

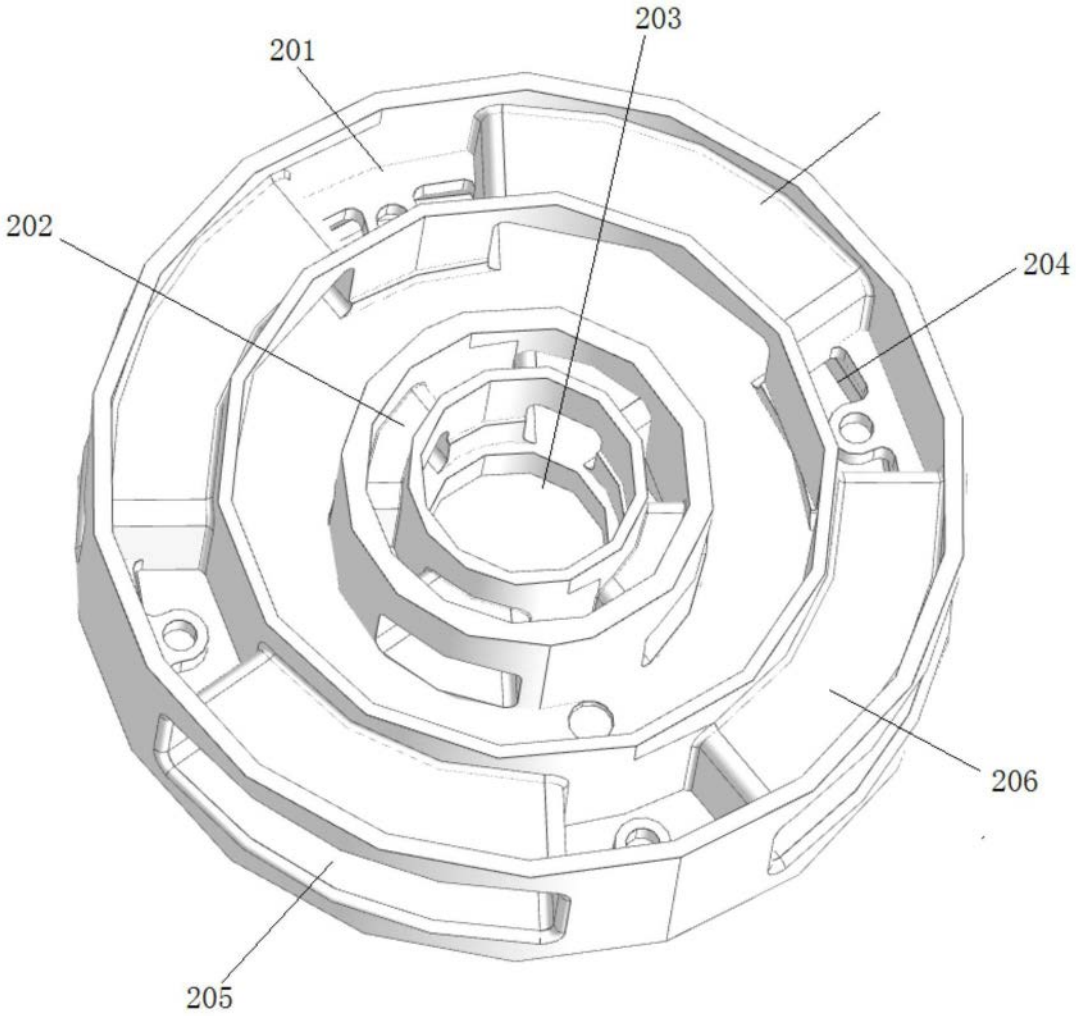

图3