(19)国家知识产权局

(12)实用新型专利

(10)授权公告号 CN 219017193 U
(45)授权公告日 2023.05.12

(21)申请号 202223270998.6

(22)申请日 2022.12.07

(73)专利权人 苏州三人行标识科技有限公司
地址 215000 江苏省苏州市吴江区黎里镇北厍厍星路

(72)发明人 张娜娜 马林

(74)专利代理机构 深圳市宾亚知识产权代理有限公司 44459
专利代理师 黄磊

(51)Int.Cl.
G09F 11/16(2006.01)

权利要求书1页 说明书3页 附图3页

(54)实用新型名称

一种展会广告宣传灯箱

(57)摘要

本实用新型涉及宣传灯箱技术领域，具体为一种展会广告宣传灯箱，包括：底板，所述底板的上壁面安装有灯箱结构，所述底板的上壁面安装有第一滚轴结构，所述第一滚轴结构的上壁面安装有第二滚轴结构，所述灯箱结构的内部安装有转轴结构，所述灯箱结构包括：四个灯箱支撑柱、灯箱顶板以及两个灯箱面板；四个所述灯箱支撑柱分别安装在底板的上壁面。本实用新型中，通过第一滚轴结构、第二滚轴结构以及转轴结构实现了多广告宣传，通过第一电机以及第二电机的正向转动和反向转动驱动实现了宣传布的滚动循环广告，从而实现了多广告循环宣传的目的，这样就能够在宣传同样次数的广告，减少宣传灯箱的布置，从而降低了成本。

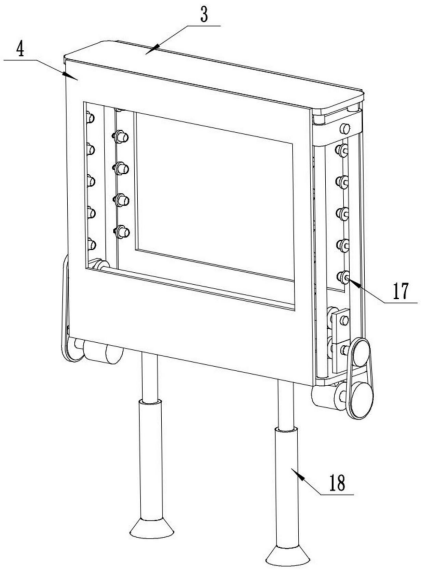

CN 219017193 U

1.一种展会广告宣传灯箱，包括：底板(1)，其特征在于，所述底板(1)的上壁面安装有灯箱结构，所述底板(1)的上壁面安装有第一滚轴结构，所述第一滚轴结构的上壁面安装有第二滚轴结构，所述灯箱结构的内部安装有转轴结构；

所述第一滚轴结构包括：两个第一滚轴支撑架(5)、第一滚轴(6)、第一从动轮(7)、第一皮带(8)、第一主动轮(9)以及第一电机(10)；

两个所述第一滚轴支撑架(5)分别安装在底板(1)的上壁面，所述第一滚轴(6)安装在两个第一滚轴支撑架(5)之间，所述第一从动轮(7)安装在第一滚轴(6)的侧壁面，所述第一电机(10)安装在底板(1)的下壁面，所述第一主动轮(9)安装在第一电机(10)的驱动端，所述第一皮带(8)套装在第一从动轮(7)以及第一主动轮(9)的外部；

所述第二滚轴结构包括：两个第二滚轴支撑架(11)、第二滚轴(12)、第二从动轮(13)、第二皮带(14)、第二主动轮(15)以及第二电机(16)；

两个所述第二滚轴支撑架(11)分别安装在两个第一滚轴支撑架(5)的上壁面，所述第二滚轴(12)安装在两个第二滚轴支撑架(11)之间，所述第二从动轮(13)安装在第二滚轴(12)的侧壁面，所述第二电机(16)安装在底板(1)的下壁面，所述第二主动轮(15)安装在第二电机(16)的驱动端，所述第二皮带(14)套装在第二从动轮(13)以及第二主动轮(15)的外部。

2.根据权利要求1所述的一种展会广告宣传灯箱，其特征在于，所述灯箱结构包括：四个灯箱支撑柱(2)、灯箱顶板(3)以及两个灯箱面板(4)；

四个所述灯箱支撑柱(2)分别安装在底板(1)的上壁面，所述灯箱顶板(3)安装在四个灯箱支撑柱(2)的上壁面，两个所述灯箱面板(4)分别安装在底板(1)和灯箱顶板(3)的前壁面以及后壁面。

3.根据权利要求2所述的一种展会广告宣传灯箱，其特征在于，四个所述灯箱支撑柱(2)的侧壁面分别安装有若干照明灯(17)。

4.根据权利要求1所述的一种展会广告宣传灯箱，其特征在于，所述底板(1)的下壁面安装有两个支撑脚(18)。

5.根据权利要求1所述的一种展会广告宣传灯箱，其特征在于，所述转轴结构包括：两个转轴支撑板(19)以及转向轴(20)；

两个所述转轴支撑板(19)分别安装在四个灯箱支撑柱(2)的外部，所述转向轴(20)穿插在两个转轴支撑板(19)之间。

一种展会广告宣传灯箱

技术领域

[0001] 本实用新型涉及宣传灯箱技术领域，具体涉及一种展会广告宣传灯箱。

背景技术

[0002] 一般以吸塑、亚克力、喷绘布等为基材，采用箱体式中空结构的广告宣传载体。针对现有广告宣传灯箱技术存在以下问题：

[0003] 1、常见的宣传灯箱所能进行宣传广告数量较少，如果在展会等需要大量广告宣传的场合，常见的宣传灯箱无法完成这样多数量的广告，只能通过大量的布置宣传灯箱来完成广告工作，这样就一定程度上增加了广告成本。

[0004] 2、常见的宣传灯箱在进行广告更换的时候，是需要工作人员进行裁剪粘贴等工作，因此广告更换的效率是很低的。

实用新型内容

[0005] 本实用新型提供一种展会广告宣传灯箱，以解决上述背景技术中提出的问题。

[0006] 为解决上述技术问题，本实用新型所采用的技术方案是：

[0007] 一种展会广告宣传灯箱，包括：底板，所述底板的上壁面安装有灯箱结构，所述底板的上壁面安装有第一滚轴结构，所述第一滚轴结构的上壁面安装有第二滚轴结构，所述灯箱结构的内部安装有转轴结构。

[0008] 优选的，所述灯箱结构包括：四个灯箱支撑柱、灯箱顶板以及两个灯箱面板；四个所述灯箱支撑柱分别安装在底板的上壁面，所述灯箱顶板安装在四个灯箱支撑柱的上壁面，两个所述灯箱面板分别安装在底板和灯箱顶板的前壁面以及后壁面。

[0009] 优选的，所述第一滚轴结构包括：两个第一滚轴支撑架、第一滚轴、第一从动轮、第一皮带、第一主动轮以及第一电机；两个所述第一滚轴支撑架分别安装在底板的上壁面，所述第一滚轴安装在两个第一滚轴支撑架之间，所述第一从动轮安装在第一滚轴的侧壁面，所述第一电机安装在底板的下壁面，所述第一主动轮安装在第一电机的驱动端，所述第一皮带套装在第一从动轮以及第一主动轮的外部。

[0010] 优选的，所述第二滚轴结构包括：两个第二滚轴支撑架、第二滚轴、第二从动轮、第二皮带、第二主动轮以及第二电机；两个所述第二滚轴支撑架分别安装在两个第一滚轴支撑架的上壁面，所述第二滚轴安装在两个第二滚轴支撑架之间，所述第二从动轮安装在第二滚轴的侧壁面，所述第二电机安装在底板的下壁面，所述第二主动轮安装在第二电机的驱动端，所述第二皮带套装在第二从动轮以及第二主动轮的外部。

[0011] 优选的，四个所述灯箱支撑柱的侧壁面分别安装有若干照明灯。

[0012] 优选的，所述底板的下壁面安装有两个支撑脚。

[0013] 通过采用上述技术方案，本实用新型所取得的有益效果为：

[0014] 本实用新型中，通过第一滚轴结构、第二滚轴结构以及转轴结构实现了多广告宣传，通过第一电机以及第二电机的正向转动和反向转动驱动实现了宣传布的滚动循环广

告，从而实现了多广告循环宣传的目的，这样就能够在宣传同样次数的广告，减少宣传灯箱的布置，从而降低了成本。

[0015] 本实用新型中，通过第一滚轴结构、第二滚轴结构实现了快速对宣传内容的更换，从而提升了工作人员广告更换的效率。

附图说明

[0016] 图1为本实用新型的整体结构示意图；

[0017] 图2为本实用新型的内部整体结构示意图；

[0018] 图3为本实用新型的第一、第二滚轴结构示意图。

[0019] 图中：1、底板；2、灯箱支撑柱；3、灯箱顶板；4、灯箱面板；5、第一滚轴支撑架；6、第一滚轴；7、第一从动轮；8、第一皮带；9、第一主动轮；10、第一电机；11、第二滚轴支撑架；12、第二滚轴；13、第二从动轮；14、第二皮带；15、第二主动轮；16、第二电机；17、照明灯；18、支撑脚；19、转轴支撑板；20、转向轴。

具体实施方式

[0020] 为了能够更清楚地理解本实用新型的上述目的、特征和优点，下面结合附图和实施例对本实用新型做进一步说明。需要说明的是，在不冲突的情况下，本申请的实施例及实施例中的特征可以相互组合。

[0021] 在下面的描述中阐述了很多具体细节以便于充分理解本实用新型，但是，本实用新型还可以采用不同于在此描述的其他方式来实施，因此，本实用新型并不限于下面公开说明书的具体实施例的限制。

[0022] 实施例一

[0023] 如图1-3所示，本实用新型提供了一种展会广告宣传灯箱，包括：底板1，底板1的上壁面安装有灯箱结构，底板1的上壁面安装有第一滚轴结构，第一滚轴结构的上壁面安装有第二滚轴结构，灯箱结构的内部安装有转轴结构。

[0024] 在本实施例中，灯箱结构包括：四个灯箱支撑柱2、灯箱顶板3以及两个灯箱面板4；四个灯箱支撑柱2分别安装在底板1的上壁面，灯箱顶板3安装在四个灯箱支撑柱2的上壁面，两个灯箱面板4分别安装在底板1和灯箱顶板3的前壁面以及后壁面，具体的，灯箱结构可以对广告宣传布进行保护，从而延长广告宣传布的使用时间。

[0025] 在本实施例中，第一滚轴结构包括：两个第一滚轴支撑架5、第一滚轴6、第一从动轮7、第一皮带8、第一主动轮9以及第一电机10；两个第一滚轴支撑架5分别安装在底板1的上壁面，第一滚轴6安装在两个第一滚轴支撑架5之间，第一从动轮7安装在第一滚轴6的侧壁面，第一电机10安装在底板1的下壁面，第一主动轮9安装在第一电机10的驱动端，第一皮带8套装在第一从动轮7以及第一主动轮9的外部；第二滚轴结构包括：两个第二滚轴支撑架11、第二滚轴12、第二从动轮13、第二皮带14、第二主动轮15以及第二电机16；两个第二滚轴支撑架11分别安装在两个第一滚轴支撑架5的上壁面，第二滚轴12安装在两个第二滚轴支撑架11之间，第二从动轮13安装在第二滚轴12的侧壁面，第二电机16安装在底板1的下壁面，第二主动轮15安装在第二电机16的驱动端，第二皮带14套装在第二从动轮13以及第二主动轮15的外部，转轴结构包括：两个转轴支撑板19以及转向轴20；两个转轴支撑板19分别

安装在四个灯箱支撑柱2的外部，转向轴20穿插在两个转轴支撑板19之间，具体的，第一滚轴结构、第二滚轴结构以及转轴结构是实现多广告宣传的主要结构，通过第一电机10以及第二电机16的驱动实现了宣传布的滚动循环广告，从而实现了多广告循环宣传的目的。

[0026] 在本实施例中，四个灯箱支撑柱2的侧壁面分别安装有若干照明灯17，具体的，照明灯17是照亮本实用新型内部广告宣传部的主要零件。

[0027] 在本实施例中，底板1的下壁面安装有两个支撑脚18，具体的，两个支撑脚18可以将本实用新型支撑起来，方便将本实用新型固定在平整的地面上。

[0028] 本实用新型的工作原理及使用流程：在使用本实用新型的时候，首先要对本实用新型进行安装，通过支撑脚18将本实用新型放置在平整的地面上，将外置的交流电源直接接入到本实用新型中，为本实用新型中的照明灯17、第一电机10以及第二电机16提供能源，然后将准备好的长条形的宣传布，宣传布上印着要进行广告的图形，将宣传布一端固定在第一滚轴6上，然后操作人员启动第一电机10正转，带动了第一主动轮9进行转动，并且通过第一皮带8带动了第一从动轮7进行转动，此时第一从动轮7带动了第一滚轴6进行转动，转动的第一滚轴6会将宣传布缠绕在第一滚轴6的外部，当宣传布完全被缠绕在第一滚轴6外部后，操作人员将第一电机10关闭，操作人员宣传布未被固定的一端拽出，并且绕过转轴支撑板19，最后固定在第二滚轴12的外部，此时就完成了本实用新型的安装，在使用本实用新型的时候，第一电机10以及第二电机16会通过预设好的程序进行间歇性的正转和反转，首先第二电机16开始正转，通过第二主动轮15、第二从动轮13、第二皮带14让第二滚轴12进行正转，第一电机10开始反转，通过第一从动轮7、第一皮带8以及第一主动轮9让第一滚轴6进行反转，此时实现了宣传布上的广告实现正切换，当第二电机16开始反转、而第一电机10开始正转此时实现了宣传布上的广告实现反切换。

[0029] 在本实用新型中，术语“多个”则指两个或两个以上，除非另有明确的限定。本文所使用的术语“及/或”包括一个或多个相关的所列项目的任意的和所有的组合。术语“安装”、“相连”、“连接”、“固定”等术语均应做广义理解，例如，“连接”可以是固定连接，也可以是可拆卸连接，或一体地连接；“相连”可以是直接相连，也可以通过中间媒介间接相连。对于本领域的普通技术人员而言，可以根据具体情况理解上述术语在本实用新型中的具体含义。

[0030] 需要说明的是，当元件被称为“装配于”、“安装于”、“固定于”或“设置于”另一个元件，它可以直接在另一个元件上或者也可以存在居中的元件。当一个元件被认为是“连接”另一个元件，它可以是直接连接到另一个元件或者可能同时存在居中元件。本文所使用的术语“垂直的”、“水平的”、“上”、“下”、“左”、“右”以及类似的表述只是为了说明的目的，并不表示是唯一的实施方式。

[0031] 在本说明书的描述中，术语“一个实施例”、“一些实施例”、“具体实施例”等的描述意指结合该实施例或示例描述的具体特征、结构、材料或特点包含于本实用新型的至少一个实施例或示例中。在本说明书中，对上述术语的示意性表述不一定指的是相同的实施例或实例。而且，描述的具体特征、结构、材料或特点可以在任何的一个或多个实施例或示例中以合适的方式结合。

[0032] 尽管已经示出和描述了本实用新型的实施例，本领域的普通技术人员可以理解，在不脱离本实用新型的原理和宗旨的情况下可以对这些实施例进行多种变化、修改、替换和变型，本实用新型的范围由权利要求及其等同物限定。

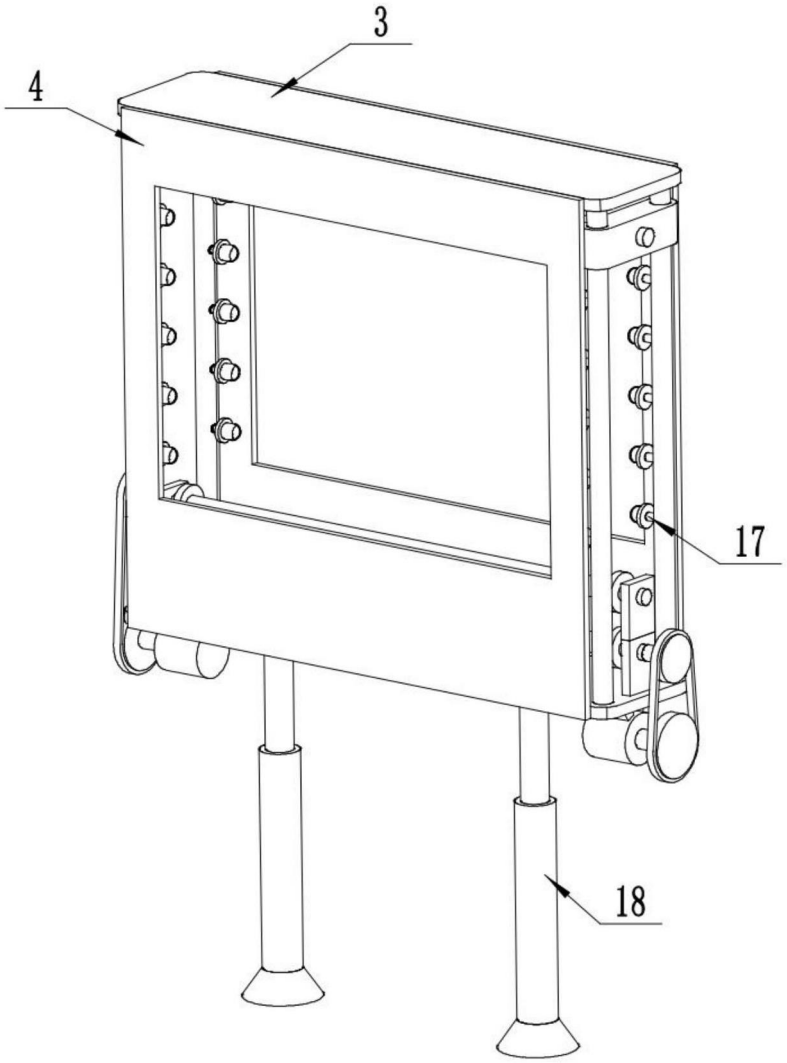

图1

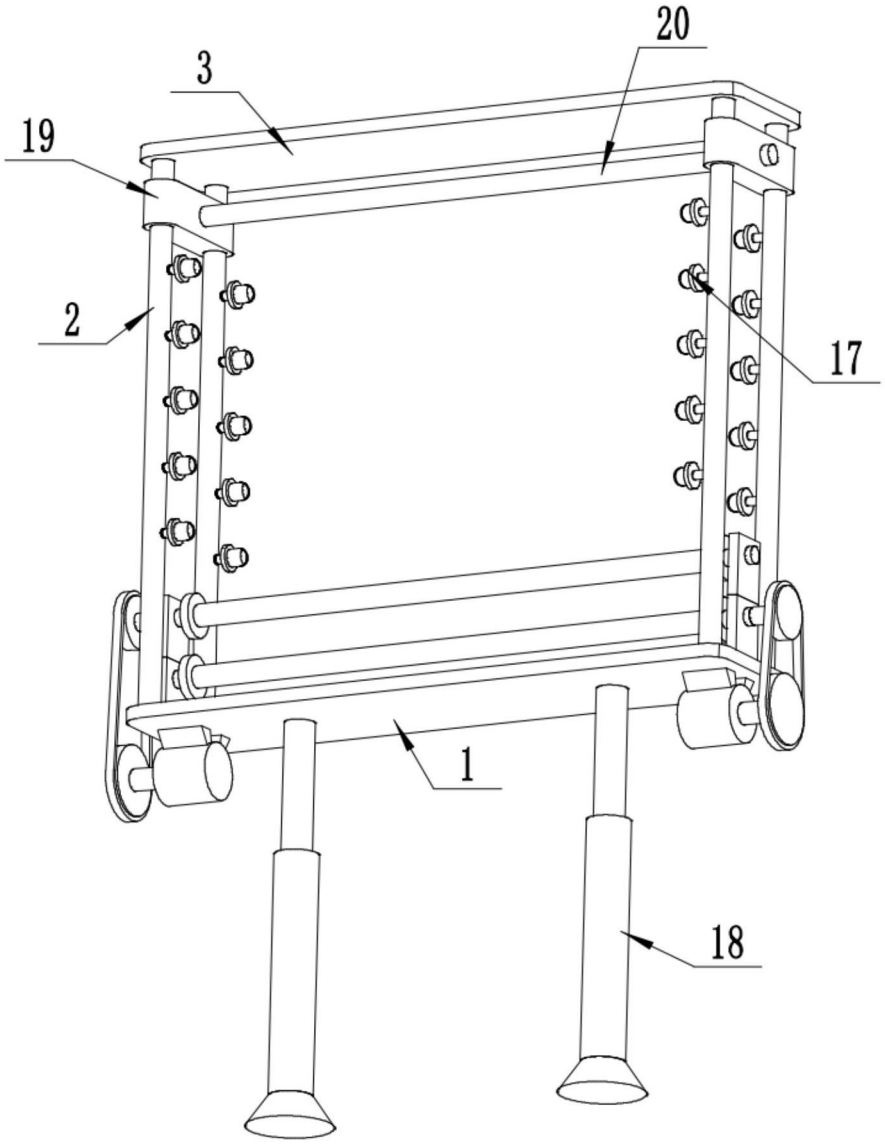

图2

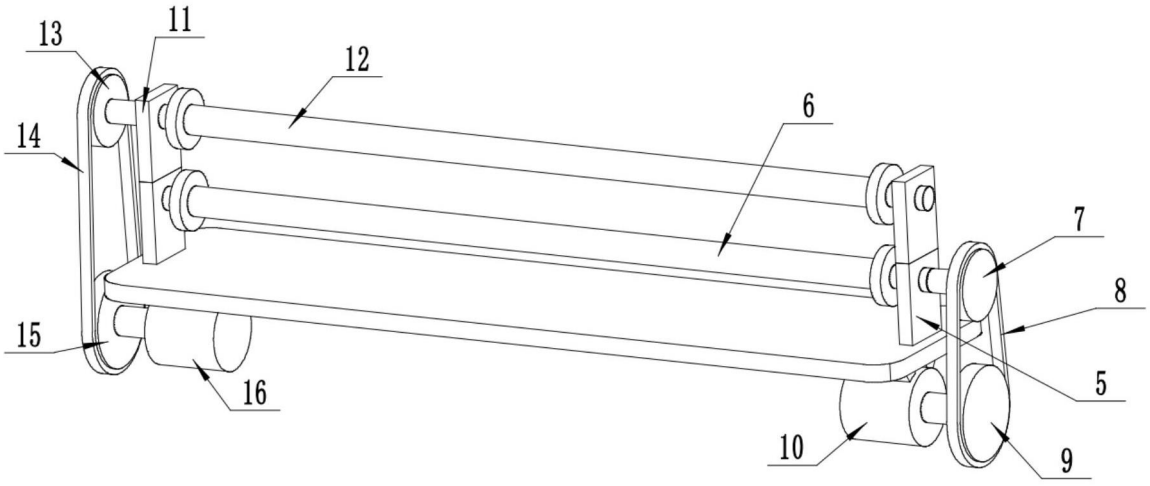

图3