(19)中华人民共和国国家知识产权局

(12)实用新型专利

(10)授权公告号 CN 205509704 U
(45)授权公告日 2016.08.24

(21)申请号 201521100057.5

(22)申请日 2015.12.28

(73)专利权人 文登蓝岛建筑工程有限公司
地址 264499 山东省威海市南海新区金海路

(72)发明人 张力太 王保祥

(74)专利代理机构 威海科星专利事务所 37202
代理人 丁宏斌

(51)Int.Cl.
H02K 5/00(2006.01)

权利要求书1页 说明书2页 附图1页

(54)实用新型名称

多功能电机支架

(57)摘要

本实用新型公开了一种多功能电机支架，包括电机固定板，所述电机固定板的两个平行边分别与左固定板和右固定板连接，所述电机固定板中心设置有大圆孔，大圆孔周围设置有四个安装孔，所述左固定板和右固定板均由第一连接板和第二连接板形成“L”型，第二连接板相对电机固定板向外折，其上设置有固定孔，第一连接板上设置有导槽。本实用新型结构简单，电机固定板上可固定立式电机，支架通过第二连接板上的固定孔固定，从而实现立式电机的安装；卧式电机可用第一连接板上的导槽固定，支架通过第二连接板上的固定孔或者电机固定板上的安装孔固定，从而实现卧式电机的安装。在板的连接处采用过渡倒角结构，有效避免应力集中，提高稳定性。

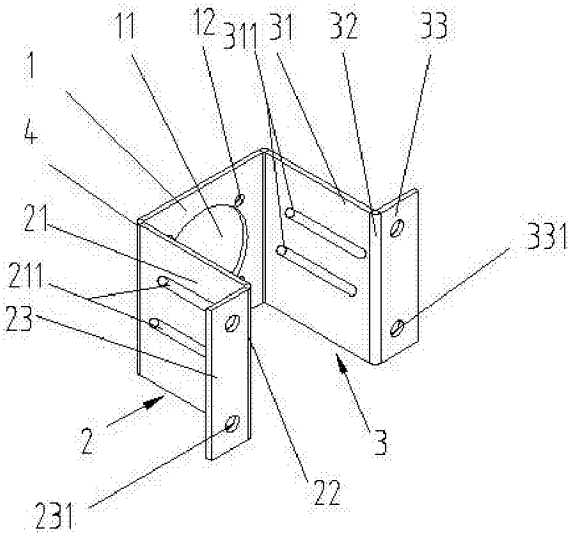

CN 205509704 U

1.一种多功能电机支架，包括电机固定板，其特征在于：所述电机固定板的两个平行边分别与左固定板和右固定板连接，所述电机固定板中心设置有大圆孔，大圆孔周围设置有四个安装孔，所述左固定板和右固定板均由第一连接板和第二连接板形成“L”型，第二连接板相对电机固定板向外折，其上设置有固定孔，第一连接板上设置有导槽。

2.根据权利要1所述的多功能电机支架，其特征在于：所述固定孔有两个。

3.根据权利要1所述的多功能电机支架，其特征在于：所述电机固定板与左固定板和右固定板连接处有过渡倒角。

4.根据权利要1所述的多功能电机支架，其特征在于：所述第一连接板和第二连接板的连接处有过渡倒角。

多功能电机支架

技术领域

[0001] 本实用新型涉及电机设备技术领域，具体说地是一种多功能电机支架。

背景技术

[0002] 现有技术中，电机的固定通常会用到支架，最常用的支架是L型的支架，这种支架结构简单、加工方便，广泛应用于卧式电机的安装，应用于立式电机安装有一定局限性。

实用新型内容

[0003] 本实用新型的目的是克服上述缺陷，提供一种适用于小型卧式电机和立式电机安装的电机支架，其结构简单，安装可靠。

[0004] 本实用新型采用的技术方案是，一种多功能电机支架，包括电机固定板，所述电机固定板的两个平行边分别与左固定板和右固定板连接，所述电机固定板中心设置有大圆孔，大圆孔周围设置有四个安装孔，所述左固定板和右固定板均由第一连接板和第二连接板形成“L”型，第二连接板相对电机固定板向外折，其上设置有固定孔，第一连接板上设置有导槽。

[0005] 进一步地，所述固定孔有两个。

[0006] 进一步地，所述电机固定板与左固定板和右固定板连接处有过渡倒角。

[0007] 进一步地，所述第一连接板和第二连接板的连接处有过渡倒角。

[0008] 本实用新型的有益效果是，本实用新型结构简单，电机固定板上可固定立式电机，支架通过第二连接板上的固定孔固定，从而实现立式电机的安装；卧式电机可用第一连接板上的导槽固定，支架通过第二连接板上的固定孔或者电机固定板上的安装孔固定，从而实现卧式电机的安装。在板的连接处采用过渡倒角结构，有效避免应力集中，提高稳定性。

附图说明

[0009] 图1本实用新型的立体结构示意图。

[0010] 图2本实用新型的主视图。

具体实施方式

[0011] 如图1和图2所示，本实用新型多功能电机支架，包括电机固定板1，电机固定板的两个平行边分别与左固定板2和右固定板3连接，电机固定板1中心设置有大圆孔11，电动机主轴穿过大圆孔11，大圆孔11周围设置有四个安装孔12。

[0012] 左固定板2由第一连接板21和第二连接板23形成“L”型，第一连接板21上设置有导槽211，第一连接板21和第二连接板23的连接处有过渡倒角22，第二连接板23相对电机固定板1向外折，其上设置有固定孔231，固定孔231有两个。左固定板2与电机固定板1连接处有过渡倒角4。

[0013] 右固定板3结构与左固定板2结构相同，由第一连接板31和第二连接板33形成“L”

型，第一连接板31上设置有导槽311，第一连接板31和第二连接板33的连接处有过渡倒角32，第二连接板33相对电机固定板1向外折，其上设置有固定孔331，固定孔331有两个。右固定板3与电机固定板1连接处有过渡倒角。

[0014] 在安装立式电机时，电机主轴穿过大圆孔11，电机通过四个安装孔12固定在电机固定板1上，支架通过第二连接板上的固定孔固定。卧式电机安装时，可选用左固定板或有固定板上的导槽进行安装，支架固定根据固定的位置可以选择第二连接板上的固定孔或者使用电机固定板上的安装孔进行固定。

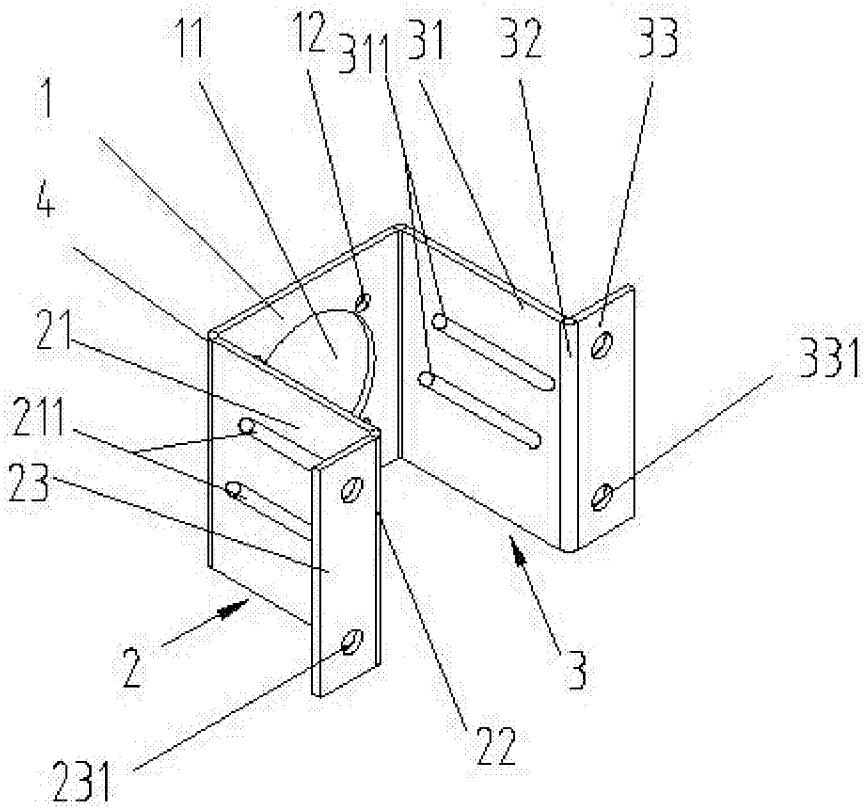

图1

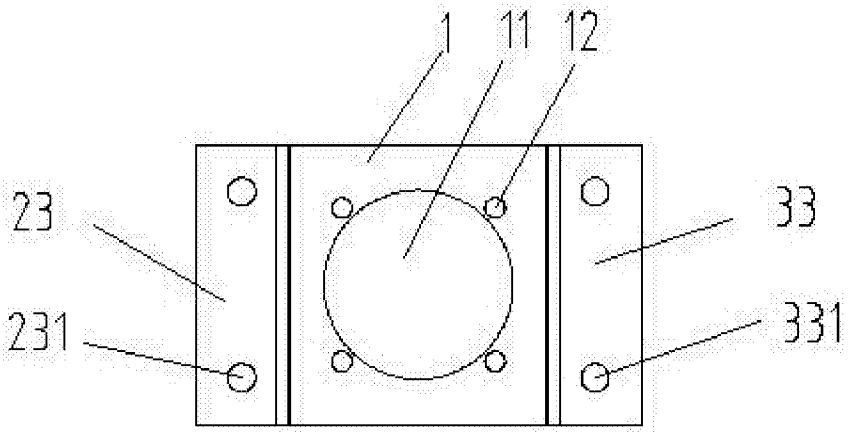

图2