(19)中华人民共和国国家知识产权局

(12)实用新型专利

(10)授权公告号 CN 207993366 U
(45)授权公告日 2018.10.19

(21)申请号 201820130780.5

(22)申请日 2018.01.26

(73)专利权人 深圳市宇柯世纪科技有限公司
地址 518000 广东省深圳市宝安区沙井街道沙一万安路长兴高新技术工业园17栋4层北侧

(72)发明人 杨勤

(74)专利代理机构 北京科亿知识产权代理事务所(普通合伙) 11350
代理人 汤东凤

(51)Int.Cl.
G09F 9/00(2006.01)
F16M 11/22(2006.01)
F16F 15/04(2006.01)

权利要求书1页 说明书3页 附图3页

(54)实用新型名称

一种双屏高密封性多功能网络广告机

(57)摘要

本实用新型公开了一种双屏高密封性多功能网络广告机，包括底座，所述底座的上端固定连接有机体，所述机体的外侧滑动套接有防护套，所述防护套的内部一端设有伸缩槽，所述伸缩槽的内侧滑动套接有防脱盘，所述伸缩槽的内侧端口位置固定连接有防脱块，所述防脱盘的下端固定连接有伸缩杆，所述防脱块的内侧紧贴伸缩杆的表面，所述伸缩杆的下端固定连接底座的上表面，所述防护套的另一侧下端内部设有缓冲槽，所述缓冲槽的内侧固定连接有第一弹簧。该双屏高密封性多功能网络广告机，能够有效的在机体不使用时，对屏幕位置进行保护，同时可以在使用时，将整体结构进行有效的支撑。

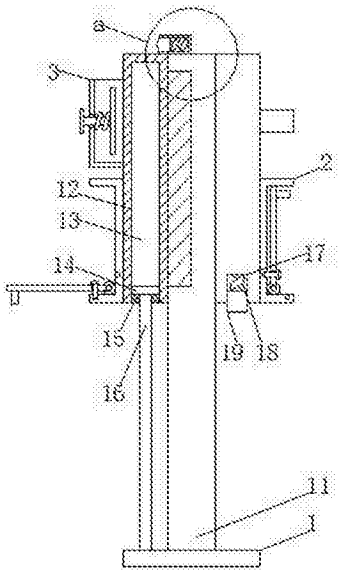

CN 207993366 U

1.一种双屏高密封性多功能网络广告机，包括底座(1)，其特征在于：所述底座(1)的上端固定连接有机体(11)，所述机体(11)的外侧滑动套接有防护套(12)，所述防护套(12)的内部一端设有伸缩槽(13)，所述伸缩槽(13)的内侧滑动套接有防脱盘(14)，所述伸缩槽(13)的内侧端口位置固定连接有防脱块(15)，所述防脱盘(14)的下端固定连接有伸缩杆(16)，所述防脱块(15)的内侧紧贴伸缩杆(16)的表面，所述伸缩杆(16)的下端固定连接底座(1)的上表面，所述防护套(12)的另一侧下端内部设有缓冲槽(17)，所述缓冲槽(17)的内侧固定连接有第一弹簧(18)，所述第一弹簧(18)的另一端固定连接有缓冲块(19)，所述机体(11)的上端固定连接有凹槽(110)，所述凹槽(110)的内侧固定连接有第二弹簧(111)，所述第二弹簧(111)的另一端固定连接有卡销(113)，所述防护套(12)的上端固定连接有套环(112)，所述卡销(113)的表面滑动套接套环(112)的内侧。

2.根据权利要求1所述的一种双屏高密封性多功能网络广告机，其特征在于：所述防护套(12)的外侧两端均固定连接有支撑框(2)，支撑框(2)的内侧轴连接有支撑杆(21)，支撑杆(21)的内部设有螺纹孔(22)，螺纹孔(22)的内侧螺纹连接有螺纹旋钮(23)，支撑框(2)的内部分别设有第一螺纹槽(24)和第二螺纹槽(25)，第一螺纹槽(24)的内侧和第二螺纹槽(25)的内侧均螺纹连接螺纹旋钮(23)，支撑杆(21)的表面另一端固定连接有垫高块(26)。

3.根据权利要求1所述的一种双屏高密封性多功能网络广告机，其特征在于：所述防护套(12)的外表面一侧固定连接有置物槽(3)，置物槽(3)的内部设有方形孔(31)，方形孔(31)的内侧滑动套接有方形杆(32)，方形杆(32)的外端固定连接有拉伸块(33)，方形杆(32)的内侧固定连接有挤压板(35)，挤压板(35)的一侧固定连接有第三弹簧(34)，第三弹簧(34) 的另一端固定连接置物槽(3)的内侧。

一种双屏高密封性多功能网络广告机

技术领域

[0001] 本实用新型涉及广告机技术领域，具体为一种双屏高密封性多功能网络广告机。

背景技术

[0002] 广告机是一种新型的广告宣传机器，其能够快速且清晰的将实时的广告信息传递给机器周围的人们，大大节约了宣传成本，有效的提高了宣传的速率。

[0003] 现有的广告机多数为平板立体结构，其具有占地空间小，且屏幕位置宽大的特点，但是现有的这类机器在保护方面不够完善，在不使用机体时，无法对屏幕位置进行保护，同时平板立体结构光靠底座的稳定性是不够的，需要进一步提高摆放时的稳定安全效果。

实用新型内容

[0004] 本实用新型的目的在于提供一种双屏高密封性多功能网络广告机，以解决上述背景技术中提出的问题。

[0005] 为实现上述目的，本实用新型提供如下技术方案：一种双屏高密封性多功能网络广告机，包括底座，所述底座的上端固定连接有机体，所述机体的外侧滑动套接有防护套，所述防护套的内部一端设有伸缩槽，所述伸缩槽的内侧滑动套接有防脱盘，所述伸缩槽的内侧端口位置固定连接有防脱块，所述防脱盘的下端固定连接有伸缩杆，所述防脱块的内侧紧贴伸缩杆的表面，所述伸缩杆的下端固定连接底座的上表面，所述防护套的另一侧下端内部设有缓冲槽，所述缓冲槽的内侧固定连接有第一弹簧，所述第一弹簧的另一端固定连接有缓冲块，所述机体的上端固定连接有凹槽，所述凹槽的内侧固定连接有第二弹簧，所述第二弹簧的另一端固定连接有卡销，所述防护套的上端固定连接有套环，所述卡销的表面滑动套接套环的内侧。

[0006] 优选的，所述防护套的外侧两端均固定连接有支撑框，支撑框的内侧轴连接有支撑杆，支撑杆的内部设有螺纹孔，螺纹孔的内侧螺纹连接有螺纹旋钮，支撑框的内部分别设有第一螺纹槽和第二螺纹槽，第一螺纹槽的内侧和第二螺纹槽的内侧均螺纹连接螺纹旋钮，支撑杆的表面另一端固定连接有垫高块。

[0007] 优选的，所述防护套的外表面一侧固定连接有置物槽，置物槽的内部设有方形孔，方形孔的内侧滑动套接有方形杆，方形杆的外端固定连接有拉伸块，方形杆的内侧固定连接有挤压板，挤压板的一侧固定连接有第三弹簧，第三弹簧的另一端固定连接置物槽的内侧。

[0008] 与现有技术相比，本实用新型的有益效果是：该双屏高密封性多功能网络广告机，能够有效的在机体不使用时，对屏幕位置进行保护，同时可以在使用时，将整体结构进行有效的支撑。

附图说明

[0009] 图1为本实用新型的整体结构示意图；

[0010] 图2为本实用新型的a处放大示意图；

[0011] 图3为本实用新型的支撑杆闭合结构示意图；

[0012] 图4为本实用新型的支撑杆展开结构示意图；

[0013] 图5为本实用新型的置物槽内侧结构示意图。

[0014] 图中：1 底座、11 机体、12 防护套、13 伸缩槽、14 防脱盘、15 防脱块、16 伸缩杆、17 缓冲槽、18 第一弹簧、19 缓冲块、110 凹槽、111 第二弹簧、112 套环、113 卡销、2 支撑框、21 支撑杆、22 螺纹孔、23 螺纹旋钮、24 第一螺纹槽、25 第二螺纹槽、26 垫高块、3 置物槽、31 方形孔、32 方形杆、33 拉伸块、34 第三弹簧、35 挤压板。

具体实施方式

[0015] 下面将结合本实用新型实施例中的附图，对本实用新型实施例中的技术方案进行清楚、完整地描述，显然，所描述的实施例仅仅是本实用新型一部分实施例，而不是全部的实施例。基于本实用新型中的实施例，本领域普通技术人员在没有做出创造性劳动前提下所获得的所有其他实施例，都属于本实用新型保护的范围。

[0016] 在本实用新型的描述中，需要理解的是，术语“纵向”、“横向”、“上”、“下”、“前”、“后”、“左”、“右”、“竖直”、“水平”、“顶”、“底”、“内”、“外”等指示的方位或位置关系为基于附图所示的方位或位置关系，仅是为了便于描述本实用新型，而不是指示或暗示所指的装置或元件必须具有特定的方位、以特定的方位构造和操作，因此不能理解为对本实用新型的限制。

[0017] 请参阅图1-5，本实用新型提供一种技术方案：一种双屏高密封性多功能网络广告机，包括底座1，底座1的上端固定连接有机体11，机体11的外侧滑动套接有防护套12，防护套12的内部一端设有伸缩槽13，伸缩槽13的内侧滑动套接有防脱盘14，伸缩槽13的内侧端口位置固定连接有防脱块15，防脱盘14的下端固定连接有伸缩杆16，防脱块15的内侧紧贴伸缩杆16的表面，保证上升的稳定性，起到一个上升防脱的效果，伸缩杆16的下端固定连接底座1的上表面，防护套12的另一侧下端内部设有缓冲槽17，缓冲槽17 的内侧固定连接有第一弹簧18，第一弹簧18的另一端固定连接有缓冲块19，能够在下降时，起到一个保护效果，具有一个减震性，机体11的上端固定连接有凹槽110，凹槽110的内侧固定连接有第二弹簧111，第二弹簧111的另一端固定连接有卡销113，防护套12的上端固定连接有套环112，卡销113 的表面滑动套接套环112的内侧，能够对防护套12升高的位置进行定位固定，防护套12的外侧两端均固定连接有支撑框2，支撑框2的内侧轴连接有支撑杆21，支撑杆21的内部设有螺纹孔22，螺纹孔22的内侧螺纹连接有螺纹旋钮23，支撑框2的内部分别设有第一螺纹槽24和第二螺纹槽25，第一螺纹槽24的内侧和第二螺纹槽25的内侧均螺纹连接螺纹旋钮23，支撑杆21的表面另一端固定连接有垫高块26，便于支撑杆21配合垫高块26展开，提高使用时的稳定性，防护套12的外表面一侧固定连接有置物槽3，置物槽3的内部设有方形孔31，方形孔31的内侧滑动套接有方形杆32，方形杆32的外端固定连接有拉伸块33，方形杆32的内侧固定连接有挤压板35，挤压板35的一侧固定连接有第三弹簧34，第三弹簧34的另一端固定连接置物槽3的内侧，可以存放宣传纸，提高广告宣传的效果。

[0018] 本实用新型在具体实施时：当需要使用机体1时，通过防护套12外侧的把手向上抬起防护套12，使得伸缩杆16带动防脱盘14在伸缩槽13的内侧滑动，使得防护套12能够向上

运动，防脱块15能够起到一个上升防脱的效果，当卡销113的位置与套环112的位置对应时，通过第二弹簧111的压缩复位，使得卡销113能够弹入到套环112的内侧，完成对防护套12上升位置的定位固定，使其有效的屏幕位置进行保护，当需要使用机体1时，放下防护套12，通过缓冲块19配合第一弹簧18的压缩复位，使得防护套12能够在下降时，具有一个缓冲保护的效果，当需要提高支撑效果时，打开支撑杆21，通过垫高块26能够将机体11进行更好的支撑，利用螺纹旋钮23螺纹连接螺纹孔22 和第二螺纹槽25，使其能够保证支撑杆21展开的稳定性，当需要向置物槽3 放入宣传纸时，向外劳动拉伸块33，通过第三弹簧34的压缩复位，使得挤压板35能够对宣传纸进行挤压定位。

[0019] 尽管已经示出和描述了本实用新型的实施例，对于本领域的普通技术人员而言，可以理解在不脱离本实用新型的原理和精神的情况下可以对这些实施例进行多种变化、修改、替换和变型，本实用新型的范围由所附权利要求及其等同物限定。

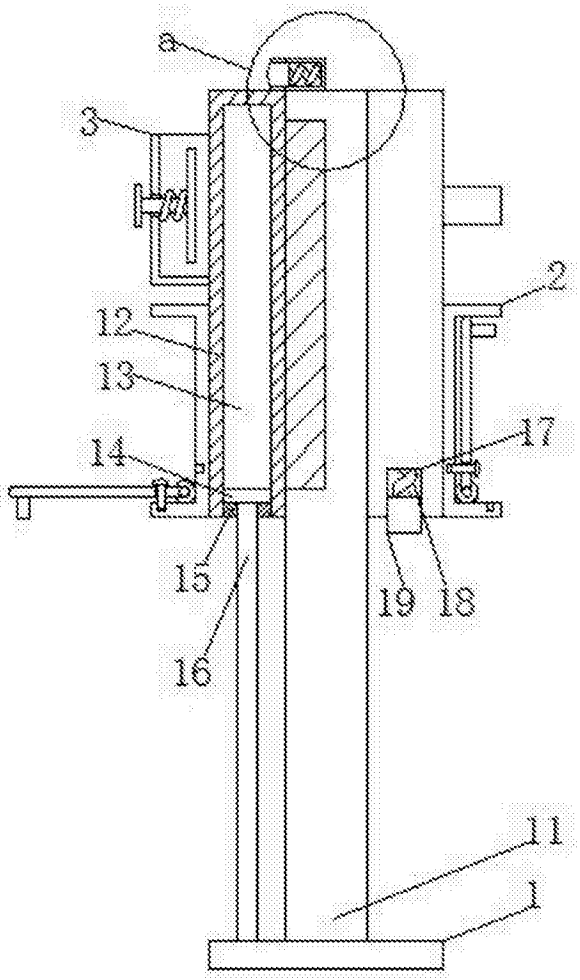

图1

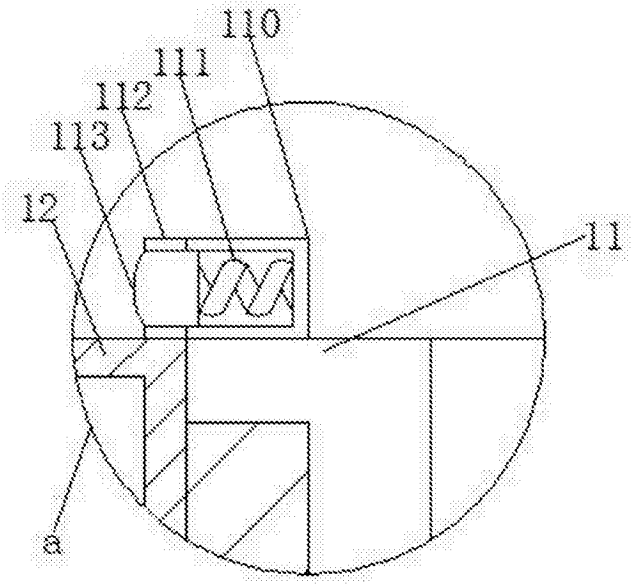

图2

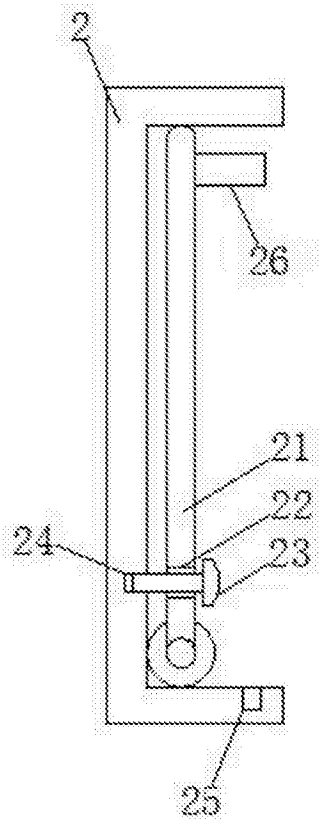

图3

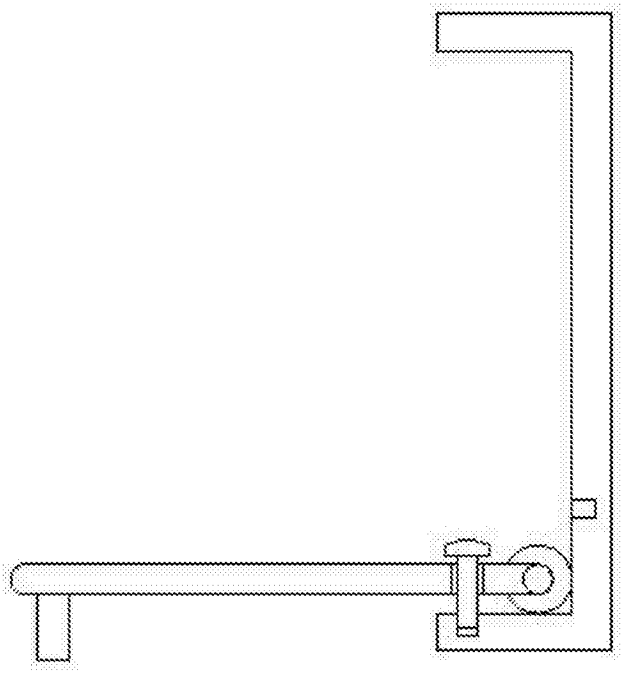

图4

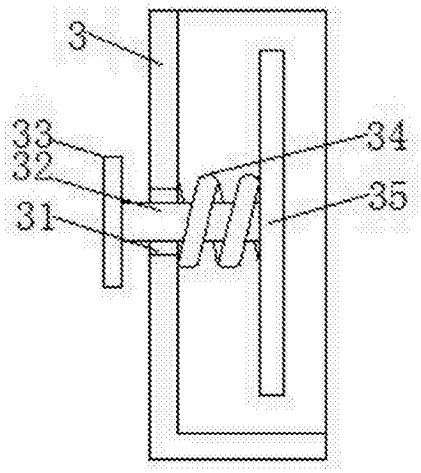

图5