(19)中华人民共和国国家知识产权局

(12)实用新型专利

(10)授权公告号 CN 202179351 U
(45)授权公告日 2012.04.04

(21)申请号 201120229490.4

(22)申请日 2011.07.01

(73)专利权人 黑龙江彩格工业设计有限公司
地址 150006 黑龙江省哈尔滨市南岗区邮政街434号哈工大国家大学科技园711室

(72)发明人 孙建斌 颜怡仁

(74)专利代理机构 哈尔滨东方专利事务所 23118
代理人 陈晓光

(51)Int.Cl.
A47G 9/10(2006.01)

权利要求书 1 页 说明书 1 页 附图 1 页

(54)实用新型名称

感应式颈椎保健枕

(57)摘要

本实用新型涉及一种感应式颈椎保健枕。目前的枕头一般是固定高度，无法根据人的睡姿调整枕头的高度，不利于人的睡眠和颈椎健康。本实用新型的组成包括：枕套(1)，所述的枕套里面具有气囊式枕芯(2)，所述的气囊式枕芯通过进气管(3)连接气泵(4)，所述的气泵分别连接气压传感器(5)和面部识别传感器(6)，所述的气压传感器安装在所述的气囊式枕芯里面，所述的面部识别传感器安装在枕套上，所述的气泵连接供电电源(7)。本产品作为一种枕头。

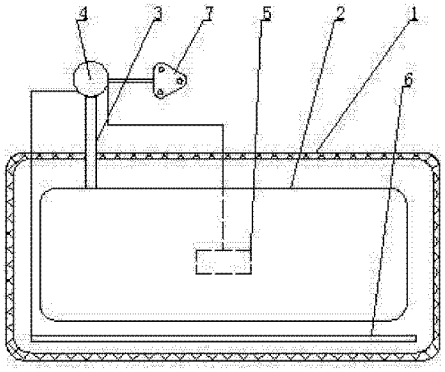

CN 202179351 U

1. 一种感应式颈椎保健枕，其组成包括：枕套，其特征是：所述的枕套里面具有气囊式枕芯，所述的气囊式枕芯通过进气管连接气泵，所述的气泵分别连接气压传感器和面部识别传感器，所述的气压传感器安装在所述的气囊式枕芯里面，所述的面部识别传感器安装在枕套上，所述的气泵连接供电电源。

感应式颈椎保健枕

[0001] 技术领域：

[0002] 本实用新型涉及一种感应式颈椎保健枕。

[0003] 背景技术：

[0004] 医学界公认：姿势不良是导致颈椎病的主因，错误用枕导致的睡姿不正问题，才是导致颈椎病的最首要病因。睡眠过程，本来是人体解除疲劳和恢复损伤能力最强的过程，而由于睡姿不正问题，使原有的最佳的恢复进程，反而成为最有害的损伤进程，因此，保持正确的睡姿对促进颈椎恢复和保持正常生物力学结构来说至关重要。研究认为：正确的睡姿应该是仰卧与左、右侧侧卧这三种姿势相互交替，避免长时间单一睡姿而导致人体生物力学结构失衡。

[0005] 所以正确的枕头，必须能同时符合仰卧与侧卧的生理要求。这样才不会使颈椎受压；在仰卧睡觉时，枕头的高度在 5 至 8 厘米适合；在侧卧睡眠时，根据每个人的肩膀宽度不同，女性枕头高度在 7 至 12 厘米，男性枕头高度在 11 至 14 厘米。适合的枕头高度才能够保持在睡眠时颈椎不会因高度不好而不适，但并不是所有人都会在睡眠时保持同一睡姿的，经常是仰卧和侧卧相互交替的。而目前的枕头一般是固定高度，无法根据人的睡姿调整枕头的高度，不利于人的睡眠和颈椎健康。

[0006] 发明内容：

[0007] 本实用新型的目的是针对上述存在的问题提供一种感应式颈椎保健枕，能够根据人的睡姿随时调节枕头的高度，利于颈椎健康。

[0008] 上述的目的通过以下的技术方案实现：

[0009] 感应式颈椎保健枕，其组成包括：枕套，所述的枕套里面具有气囊式枕芯，所述的气囊式枕芯通过进气管连接气泵，所述的气泵分别连接气压传感器和面部识别传感器，所述的气压传感器安装在所述的气囊式枕芯里面，所述的面部识别传感器安装在枕套上，所述的气泵连接供电电源。

[0010] 有益效果：

[0011] 1. 本实用新型能根据不同的睡姿来自动调节枕头的高度，有利于颈椎的健康。当面部识别传感器检测到人仰睡的时候控制气泵将枕头的高度调低，当面部识别传感器检测到人在侧卧的时候控制气泵将枕头的高度调高，而调节的高度由气压传感器检测气囊的气压后控制气泵的开关时间。

[0012] 附图说明：

[0013] 附图 1 是本产品的结构示意图。

[0014] 具体实施方式：

[0015] 实施例 1：

[0016] 感应式颈椎保健枕，其组成包括：枕套 1，所述的枕套里面具有气囊式枕芯 2，所述的气囊式枕芯通过进气管 3 连接气泵 4，所述的气泵分别连接气压传感器 5 和面部识别传感器 6，所述的气压传感器安装在所述的气囊式枕芯里面，所述的面部识别传感器安装在枕套上，所述的气泵连接供电电源 7。

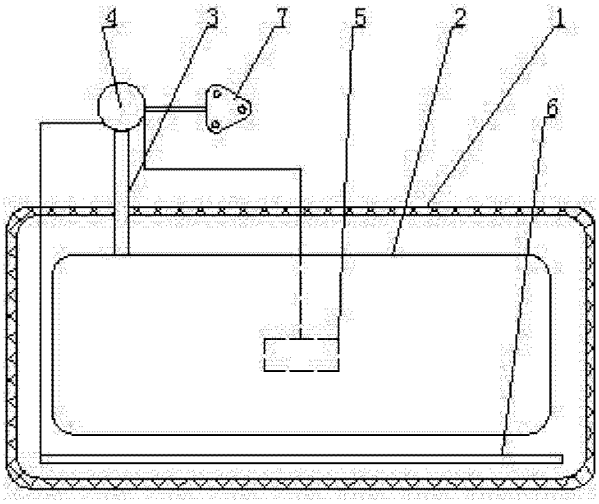

图 1