(19)中华人民共和国国家知识产权局

(12)实用新型专利

(10)授权公告号 CN 201441156 U
(45)授权公告日 2010.04.28

(21)申请号 200920014487.3

(22)申请日 2009.06.09

(73)专利权人 大连金凌床具有限公司
地址 116039 辽宁省大连市甘井子区新水泥路 888 号

(72)发明人 王俊鹏

(74)专利代理机构 大连东方专利代理有限责任公司 21212
代理人 曹若材

(51)Int.Cl.
A47C 17/00(2006.01)
A47C 19/04(2006.01)
A47C 19/22(2006.01)

权利要求书 1 页 说明书 3 页 附图 4 页

(54)实用新型名称

在床尾上、下移动电视机上休闲娱乐、上网的电动床

(57)摘要

本实用新型涉及一种在床尾上、下移动电视机上休闲娱乐、上网的电动床；特征是：在床架顶面装软床垫床板电动升降装置，床架一端装软包装的床头，床架另一端装软包装的床尾；床头一侧置放内装机顶盒、影像机和电脑主机的电视部件柜；床尾两端侧面内装扬声器；床头一端面装若干个电路接口；床尾内居中处设内装由顶盖、电视机、升降轨道、电动减速机、丝杠和丝母组成的电视机上、下移动的电动机构的电控室。本实用新型不仅设计合理，结构紧凑，既是人们睡眠用的床，又是人们摇控进行多项娱乐活动和上网的床，既可使人在床上处于不同角度躺卧状态，又可使人坐在床上，而且集生活、娱乐、工作学习等多功能于一体以及操作安全使用十分方便等优点。

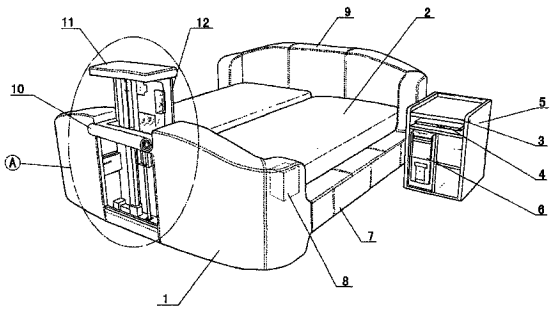

CN 201441156 U

1. 一种在床尾上、下移动电视机上休闲娱乐、上网的电动床，包括床头、装有床脚的床架、床板升降装置和床尾，其特征在于：在装有床脚的床架 (7) 顶面上连接软床垫床板电动升降装置，在床架 (7) 的一端连接软包装的床头 (9)，床架 (7) 的另一端连接软包装的床尾 (1)；于床头 (9) 的一侧置放电视部件柜 (5)，在电视部件柜 (5) 内依序搁置机顶盒 (3)、影像机 (4) 和电脑主机 (6)；与床头 (9) 相对的床尾 (1) 两端侧面内均装设扬声器 (8)；在床头 (1) 的一端面上排列装设若干个电路接口；在床尾内的居中处设有电控室，在电控室内装有电视机上、下移动的电动机构，所述的电视机上、下移动的电动机构由顶盖 (11)、电视机 (12)、升降轨道 (26)、电动减速机 (21)、丝杠 (25) 和丝母 (24) 组成，在电控室内底面上装设电动减速机 (21)，电动减速机 (21) 的输出轴连接丝杠 (25)，与丝杠 (25) 啮合的丝母 (24)，丝母 (24) 连接在由定滑道和动滑块组成升降轨道 (26) 上，升降轨道 (26) 中的动滑块顶部连接电视机 (12)，电视机 (12) 顶部连接顶盖 (11)，在升降轨道 (26) 的外侧的电控室内底面上装设电视机 (12) 移动时的支撑机构。

2. 按权利要求 1 所述的在床尾上、下移动电视机上休闲娱乐、上网的电动床，其特征在于：所述的软床垫的床板电动升降装置，分为单人式软床垫的床板电动升降装置和双人式软床垫的床板电动升降装置；所述的单人式的软床垫的床板电动升降装置由单人的床架 (7)、电机 (14)、床头升降机构 (15)、床尾升降机构 (16)、床板和单人软床垫 (2) 组成，在单人的床架 (7) 顶面上装设用电机 (14) 驱动由床头升降机构 (15) 和床尾升降机构 (16) 组合的床板，在组合的床板上置放单人软床垫 (2)；所述的双人式软床垫的床板电动升降装置由双人的床架 (7)、电机 (14)、床头升降机构 (15)、床尾升降机构 (16)、床板和单人软床垫 (2) 组成，在双人的床架 (7) 顶面上分布装设由两个单人式的软床垫的床板电动升降装置，用电机 (14) 驱动由床头升降机构 (15) 和床尾升降机构 (16) 组合的床板，所述的每个单人式的软床垫的床板电动升降装置，由单人的床架 (7)、电机 (14)、床头升降机构 (15)、床尾升降机构 (16)、床板和单人软床垫 (2) 组成，在组合的床板上置放单人软床垫 (2)。

3. 按权利要求 1 所述的在床尾上、下移动电视机上休闲娱乐、上网的电动床，其特征在于：所述的软包装的床头 (9) 和软包装的床尾 (1) 其外层为真皮 (13) 的软包装层。

4. 按权利要求 1 所述的在床尾上、下移动电视机上休闲娱乐、上网的电动床，其特征在于：所述的床架的两侧纵梁外包有真皮 (13) 的软包装层。

5. 按权利要求 1 所述的在床尾上、下移动电视机上休闲娱乐、上网的电动床，其特征在于：所述的若干个电路接口为影像机用接口 (17)、电源接口 (18)、电脑用接口 (19) 和扬声器接口 (20)。

6. 按权利要求 1 所述的在床尾上、下移动电视机上休闲娱乐、上网的电动床，其特征在于：所述的电控室的背面设有挡帘 (10)。

7. 按权利要求 1 所述的在床尾上、下移动电视机上休闲娱乐、上网的电动床，其特征在于：所述的电视机 (12) 移动时的支撑机构由支撑轴 (22) 和支轴架 (23) 组成，在升降轨道 (26) 的一侧连接支轴架 (23)，在支轴架 (23) 的上、下架面上均开有滑动装入支撑轴 (22) 的滑动孔，使支撑轴 (22) 的底端穿过两滑动孔后连接在电控室内底面上，支撑轴 (22) 的底端与电视机 (12) 相连接。

在床尾上、下移动电视机上休闲娱乐、上网的电动床

技术领域

[0001] 本实用新型属于日常用品，特别涉及适用于在电动床上看电视，看影像，玩电脑、听音乐，工作学习娱乐多功能的一种在床尾上、下移动电视机上休闲娱乐、上网的电动床。

背景技术

[0002] 众所周知，自古至今，床是我们每个人在日常生活中都离不开的睡眠工具，一个人的一生约计有三分之一的时间在床上度过的。目前，人们仍然沿用古老传统的床，它的结构是在固定床架上支撑着床板，提供给人们睡觉躺卧和休息的场所。随着现代人们生活水平的不断提高，人们越来越重视自身健康的提高，因此，对床的使用功能和质量的要求也越来越高。但随着时间的流逝，人们对床的改进，也只是在床的外观装饰美和形状花色上的改进和躺卧柔软舒适度的改善。随着现代五彩缤纷文化的向前发展，人们对于床的要求也不单只限于睡眠的柔软舒适，还需要一些活动的功能，近年来，为满足看电视、看书、看报或生病休息时的需要，都需要使人的背部或膝部抬高一定角度呈半躺半坐的状态方感舒适。因此在市场上相继出现了电动床，经专利检索其专利号为 02237921.5 的一种自动升降的电动床，它是在装有床脚的床架上，装设电动的床板装置，其电动的床板装置由电机驱动的床头升降机构和床尾升降机构组成，通过调节床头和床尾的高低来实现人们所需要的处于不同角度的躺卧状态和坐在床上的状态；虽然上述技术有了一些进步，但人们在看电视，用电脑、上网、听音乐、娱乐和打游戏机都要各去其位，不能在同一个地点来完成。不能满足人们生活、娱乐、工作学习上的自由一体式的需求。

发明内容

[0003] 本实用新型旨在为了避免上述技术中存在的缺点和不足之处，而提供不仅设计合理，结构紧凑，既是人们睡眠用的床，又是人们摇控进行多项娱乐活动和上网工作的床，既通过调节使人在床上处于不同角度的躺卧状态，又通过调节使人坐在床上，而且集生活、娱乐、工作学习等多功能于一体以及操作安全使用十分方便的一种在床尾上、下移动电视机上休闲娱乐、上网的电动床。

[0004] 本实用新型的目的是采用如下的技术方案实现的：所述的在床尾上、下移动电视机上休闲娱乐、上网的电动床，包括床头、装有床脚的床架、床板升降装置和床尾，其特征在于：在装有床脚的床架顶面上连接软床垫床板电动升降装置，在床架的一端连接软包装的床头，床架的另一端连接软包装的床尾；于床头的一侧置放电视部件柜，在电视部件柜内依序搁置机顶盒、影像机和电脑主机；与床头相对的床尾两端侧面内均装设扬声器；在床头的一端面上排列装设若干个电路接口；在床尾内的居中处设有电控室，在电控室内装有电视机上、下移动的电动机构，所述的电视机上、下移动的电动机构由顶盖、电视机、升降轨道、电动减速机、丝杠和丝母组成，在电控室内底面上装设电动减速机，电动减速机的输出轴连接丝杠，与丝杠啮合的丝母，丝母连接在由定滑道和动滑块组成升降轨道上，升降轨道中的动滑块顶部连接电视机，电视机顶部连接顶盖，在升降轨道的外侧的电控室内底面上

装设电视机移动时的支撑机构。

[0005] 所述的软床垫的床板电动升降装置，分为单人式软床垫的床板电动升降装置和双人式软床垫的床板电动升降装置；所述的单人式的软床垫的床板电动升降装置由单人的床架、电机、床头升降机构、床尾升降机构、床板和单人软床垫组成，在单人的床架顶面上装设用电机驱动由床头升降机构和床尾升降机构组合的床板，在组合的床板上置放单人软床垫；所述的双人式软床垫的床板电动升降装置由双人的床架、电机、床头升降机构、床尾升降机构、床板和单人软床垫组成，在双人的床架顶面上分布装设由两个单人式的软床垫的床板电动升降装置，用电机驱动由床头升降机构和床尾升降机构组合的床板，所述的每个单人式的软床垫的床板电动升降装置，由单人的床架、电机、床头升降机构、床尾升降机构、床板和单人软床垫组成，在组合的床板上置放单人软床垫。

[0006] 所述的软包装的床头和软包装的床尾其外层为真皮的软包装层。

[0007] 所述的床架的两侧纵梁外包有真皮的软包装层。

[0008] 所述的若干个电路接口为影像机用接口、电源接口、电脑用接口和扬声器接口。

[0009] 所述的电控室的背面设有挡帘。主要是为了增加本实用新型的外形美观。

[0010] 所述的电视机移动时的支撑机构由支撑轴和支轴架组成，在升降轨道的一侧连接支轴架，在支轴架的上、下架面上均开有滑动装入支撑轴的滑动孔，使支撑轴的底端穿过两滑动孔后连接在电控室内底面上，支撑轴的底端与电视机相连接。

[0011] 本实用新型的原理和操作分述于下：

[0012] 本实用新型的床架是随人体曲线的要求进行设计的，通过电机分别驱动床架上的床头和床尾的上抬和下降，实现人们在床上所需要的处于不同角度的躺卧位置和坐在床上的位置；并对整个床体采用真皮作为外层的软包装，使这种经过软包装的床体凸显出高贵华丽。在床尾的电控室内装有遥控电视机上、下移动的电动机构，安装在升降轨道的电视机用电路分别与电源、视频、扬声器等接口相连接，置放在床头一侧的电视部件柜内依序搁置的机顶盒、影像机和电脑主机等用电路分别与它们相对应的接口相连接；并通过遥控器对它们进行遥控。当人躺卧于床上，然后手持所在方位的遥控器按键。按上键时，人们的腰部以上部位会慢慢地抬起。角度可任意调整，最大角度可调整到坐立的姿势。此时用遥控器开启电视机，按上键电视机慢慢升起到一定位置时会自动断电停止，同时通过行程开关装置自动启动电视机，音响电源，开始工作。按下键电视机慢慢下降同时电源也随之断电，复归到原位。

[0013] 综以上所采取的技术方案，实现本实用新型的目的。

[0014] 与现有技术相比，本实用新型不仅设计合理，结构紧凑，既是人们睡眠用的床，又是人们摇控进行多项娱乐活动和上网工作的床，既通过调节使人在床上处于不同角度的躺卧状态，又通过调节使人坐在床上，而且集生活、娱乐、工作学习等多功能于一体以及操作安全使用十分方便等优点。

附图说明

[0015] 本实用新型共有四幅附图。其中：

[0016] 附图 1 是本实用新型的具体实施例，其床头 9 在前侧的轴测结构示意图；

[0017] 附图 2 是图 1 的 A 处放大图；

[0018] 附图 3 是本实用新型的具体实施例，其床头 9 在后侧的轴测结构示意图；

[0019] 附图 4 是图 1 的俯视图。

[0020] 图中：1、床尾，2、单人软床垫，3、机顶盒，4、影像机，5、电视部件柜，6、电脑主机，7、床架，8、扬声器，9、床头，10、挡帘，11、顶盖，12、电视机，13、真皮，14、电机，15、床头升降机构，16、床尾升降机构，17、影像机用接口，18、电源接口，19、电脑用接口，20、扬声器接口，21、电动减速机，22、支撑轴，23、支轴架，24、丝母，25、丝杠，26、升降轨道。

具体实施方式

[0021] 图 1、2、3、4 所示是本实用新型的具体实施例，它是安装在卧室内的在床尾上、下移动电视机上休闲娱乐、上网的电动床，于电动床的软包装的床架 7 上装设双人式软床垫的床板电动升降装置；它的结构包括床头、装有床脚的床架、床板升降装置和床尾，其特征在于：在装有床脚的床架 7 顶面上连接双人式软床垫床板电动升降装置，所述的双人式软床垫床板电动升降装置由双人的床架 7、电机 14、床头升降机构 15、床尾升降机构 16、床板和单人软床垫 2 组成；在双人的床架 7 顶面上分布装设由两个单人式的软床垫的床板电动升降装置，用电机 14 驱动由床头升降机构 15 和床尾升降机构 16 组合的床板，所述的每个单人式的软床垫的床板电动升降装置由单人的床架 7、电机 14、床头升降机构 15、床尾升降机构 16、床板和单人软床垫 2 组成，在组合的床板上置放单人软床垫 2；在床架 7 的后端连接软包装的床头 9，床架 7 的前端连接软包装的床尾 1；于床头 9 的右侧置放电视部件柜 5，在电视部件柜 5 内依序搁置机顶盒 3、影像机 4 和电脑主机 6；与床头 9 相对的床尾 1 两端侧面内均装设扬声器 8；在床头 9 的一端面上排列装设由影像机用接口 17、电源接口 18、电脑用接口 19 和扬声器接口 20 共四个电路接口；在床尾 1 内的居中处设有电控室，在电控室内装有电视机上、下移动的电动机构，所述的电视机上、下移动的电动机构由顶盖 11、电视机 12、升降轨道 26、电动减速机 21、丝杠 25 和丝母 24 组成；在电控室内底面上装设电动减速机 21，电动减速机 21 的输出轴连接丝杠 25，与丝杠 25 啮合的丝母 24，丝母 24 连接在由定滑道和动滑块组成升降轨道 26 上，升降轨道中的动滑块顶部连接电视机 12，电视机 12 顶部连接顶盖 11，在升降轨道 26 的外侧的电控室内底面上装设电支撑轴 22 和支轴架 23 组成的电视机移动时的支撑机构。

[0022] 以上所述，仅为本实用新型的较佳的具体实施方式，但本实用新型的保护范围并不局限于此，所有熟悉本技术领域的技术人员在本实用新型公开的技术范围内，根据本实用新型的技术方案及其本实用新型的构思加以等同替换或改变均应涵盖在本实用新型的保护范围之内。

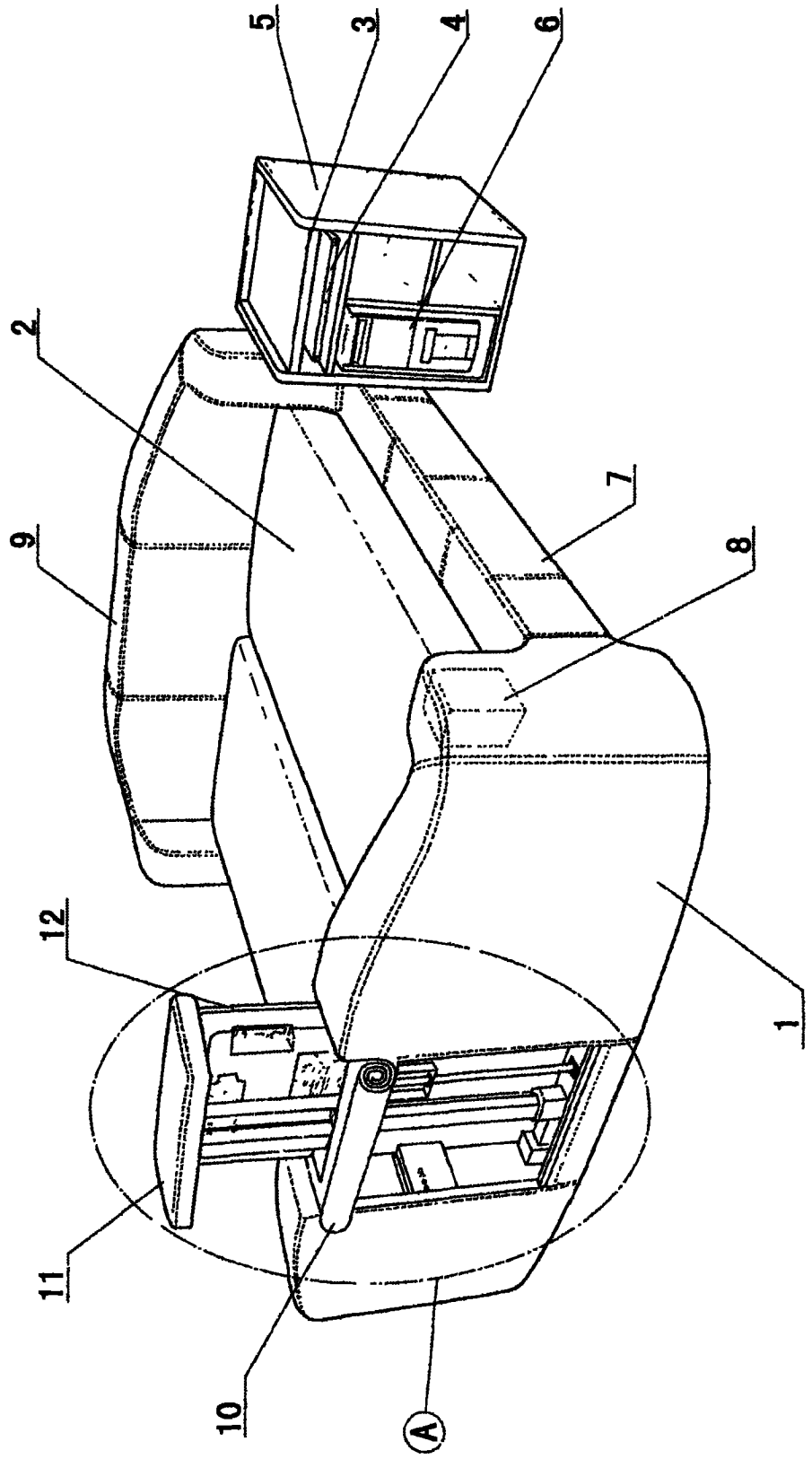

图 1

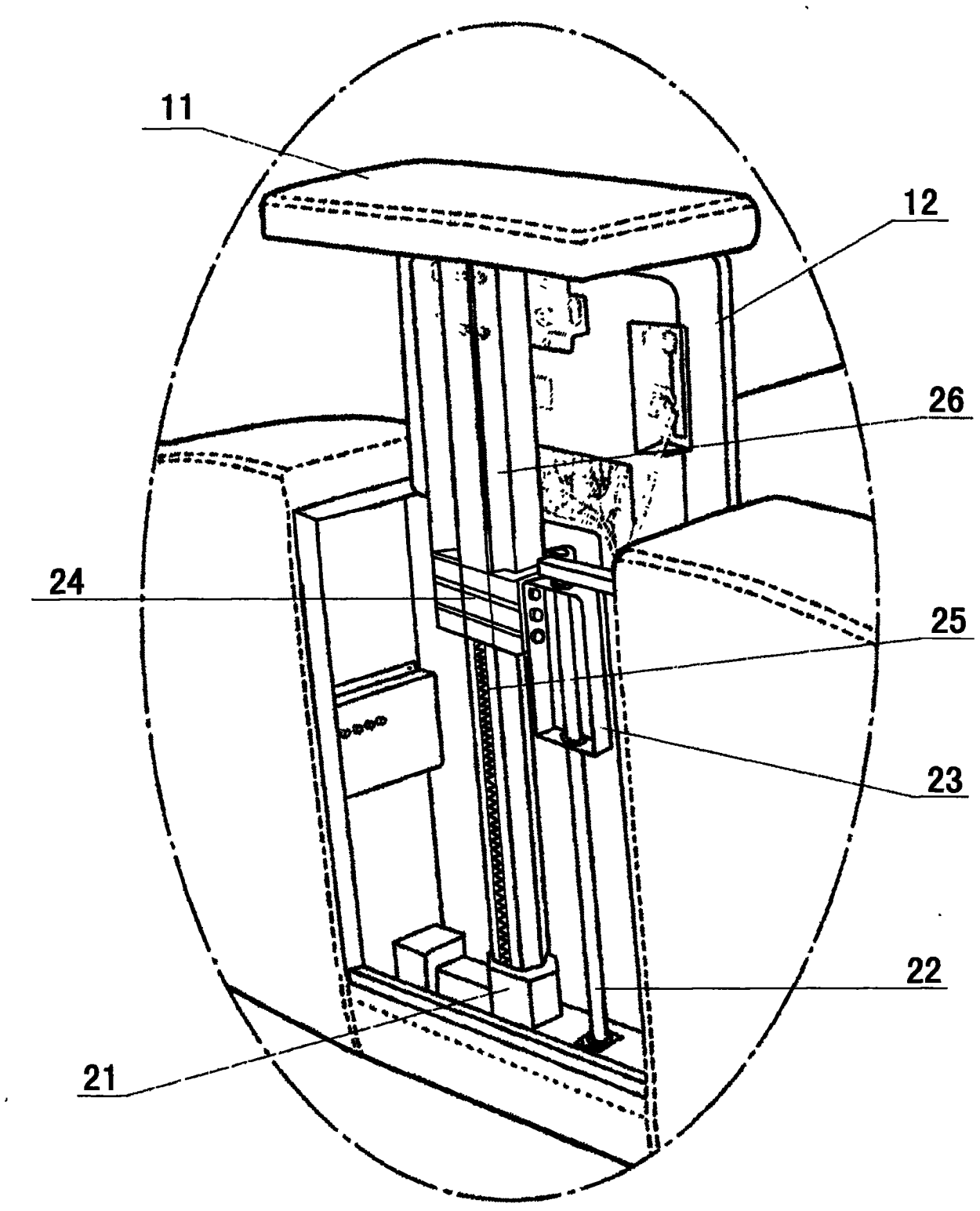

图 2

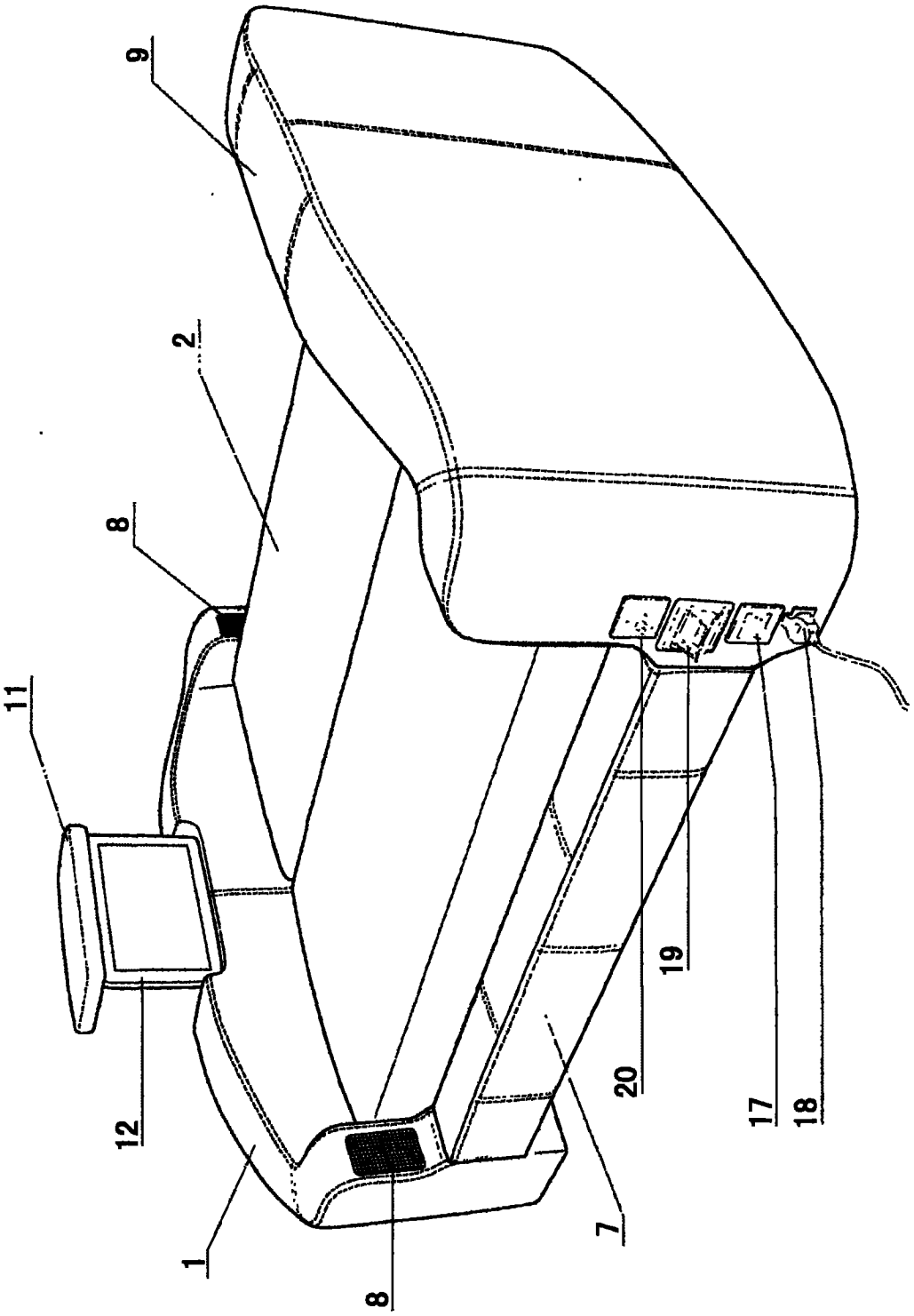

图 3

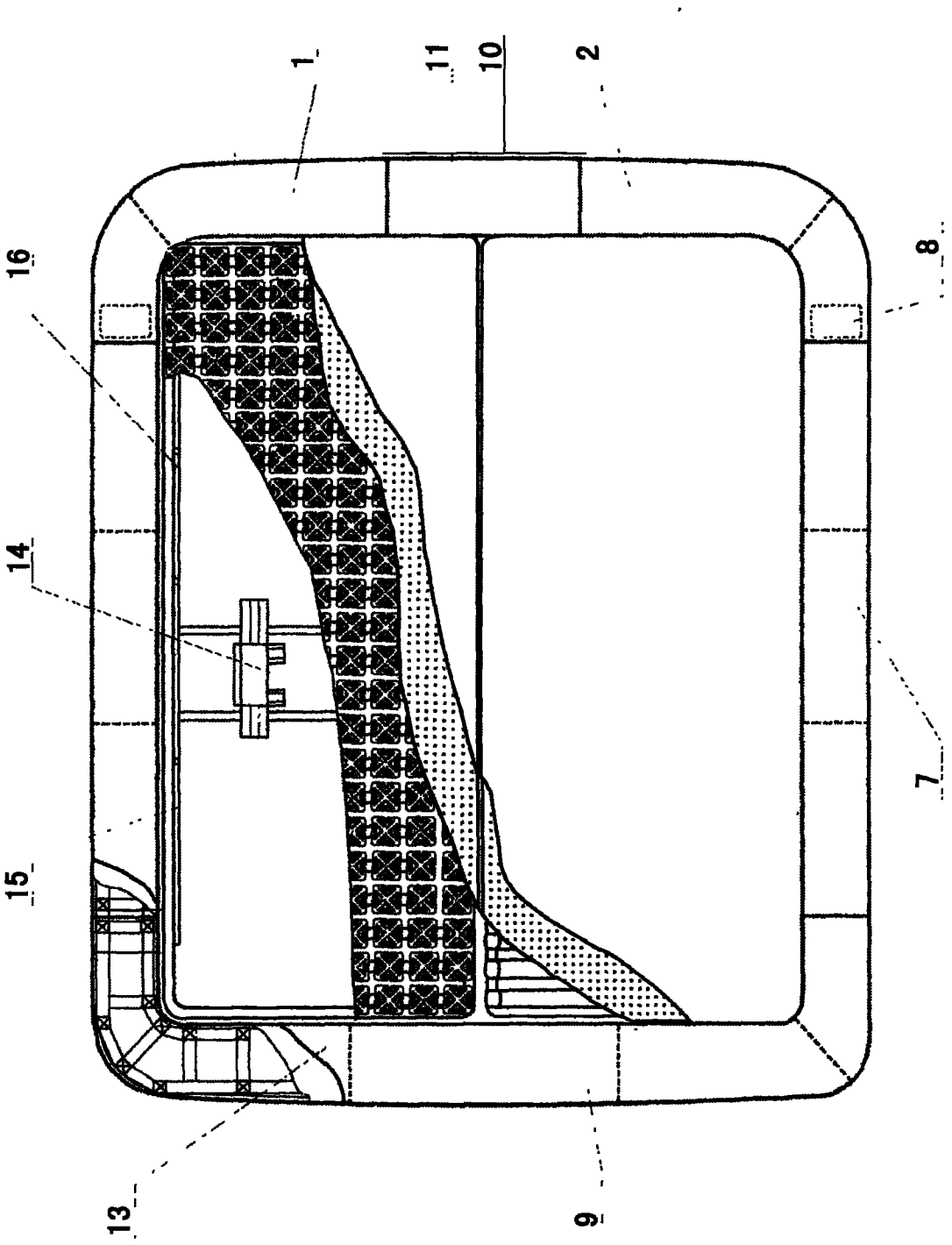

图 4