(19)中华人民共和国国家知识产权局

(12)实用新型专利

(10)授权公告号 CN 204905147 U
(45)授权公告日 2015.12.23

(21)申请号 201520468537.0

(22)申请日 2015.06.30

(73)专利权人 嘉兴石化有限公司
地址 314201 浙江省嘉兴市乍浦镇中山西路388号

(72)发明人 陈栋 蔺茂盛

(74)专利代理机构 北京科亿知识产权代理事务所（普通合伙）11350
代理人 汤东凤

(51)Int.Cl.
H01H 35/26(2006.01)

权利要求书1页 说明书2页 附图1页

(54)实用新型名称

一种带有放气装置的变压器瓦斯继电器

(57)摘要

本实用新型公开了一种带有放气装置的变压器瓦斯继电器，包括一有载瓦斯继电器、主变本体以及油箱，所述主变本体通过一连接管与有载瓦斯继电器连接，有载瓦斯继电器通过一蝶阀与油箱相连，所述有载瓦斯继电器的外壁开一个洞，通过一根软管引至集气盒，所述集气盒上设有排气阀。该放气装置给主变有载瓦斯继电器加一个集气盒，方法是将原来的有载瓦斯继电器外壁开一个洞，接一根软管引至集气盒，因为集气盒安装在超过离带电部位的安全距离，所以在以后继电器内出现气体时，也不用通过停主变的方式来排气，仅通过集气盒的排气阀将气体排出，就能达到理想效果，该放气装置实施后优点有：确保设备正常高效长期运行；降低设备维护时间。

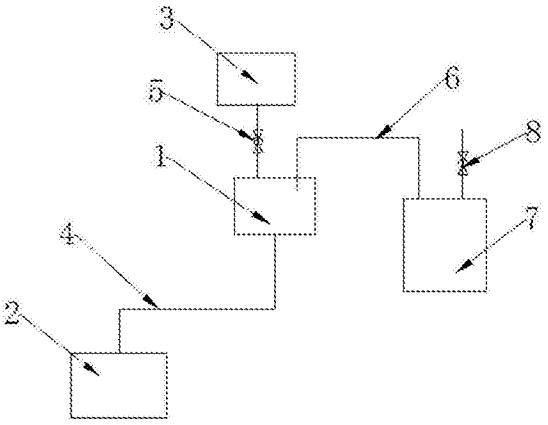

CN 204905147 U

1.一种带有放气装置的变压器瓦斯继电器，包括一有载瓦斯继电器、主变本体以及油箱，所述主变本体通过一连接管与有载瓦斯继电器连接，有载瓦斯继电器通过一蝶阀与油箱相连，其特征在于，所述有载瓦斯继电器的外壁开一个洞，通过一根软管引至集气盒，所述集气盒上设有排气阀。

一种带有放气装置的变压器瓦斯继电器

技术领域

[0001] 本发明涉及变压器瓦斯继电器控制领域，尤其是一种带有放气装置的变压器瓦斯继电器。

背景技术

[0002] 主变在运行过程中，由于密封不好、或油品脱气不完全，会产生气体，特别是当发生故障时，主变内油品可能会发生热裂解而产生大量气体，以上气体都会聚集在瓦斯继电器上，如不及时排放气体，这些气体在高压电场作用下会产生放电现象，将严重危及主变安全运行。在进行主变检修、呼吸器硅胶更换、补油、滤油、热油循环以及其它可能产生游离气体的工作完成并送电 4 小时后，都必须在瓦斯继电器上进行放气，以确保主变安全运行。现有的主变轻瓦斯是在变压器正常运行时经常出现的一个故障报警，报警原因是当变压器运行时有载油箱内产生气泡，因此影响了变压器的正常运行。

实用新型内容

[0003] 本实用新型的目的是克服现有技术中主变轻瓦斯是在变压器正常运行时经常出现的一个故障报警，报警原因是当变压器运行时有载油箱内产生气泡，因此影响了变压器的正常运行的不足，提供一种带有放气装置的变压器瓦斯继电器，有效地解决主变有载轻瓦斯故障处理方式，使变压器安全、稳定长期运行。

[0004] 本实用新型的技术方案是这样实现的：一种带有放气装置的变压器瓦斯继电器，包括一有载瓦斯继电器、主变本体以及油箱，所述主变本体通过一连接管与有载瓦斯继电器连接，有载瓦斯继电器通过一蝶阀与油箱相连，所述有载瓦斯继电器的外壁开一个洞，通过一根软管引至集气盒，所述集气盒上设有排气阀。

[0005] 与现有技术相比，上述带有放气装置的变压器瓦斯继电器给主变有载瓦斯继电器加一个集气盒，方法是将原来的有载瓦斯继电器外壁开一个洞，接一根 软管引至集气盒，因为集气盒安装在超过离带电部位的安全距离，所以在以后继电器内出现气体时，也不用通过停主变的方式来排气，仅通过集气盒的排气阀将气体排出，就能达到理想效果，该放气装置实施后优点有：确保设备正常高效长期运行；降低设备维护时间。

附图说明

[0006] 图 1 是本实用新型的结构示意图。

具体实施方式

[0007] 如图 1 所示为一种带有放气装置的变压器瓦斯继电器，包括一有载瓦斯继电器 1、主变本体 2 以及油箱 3，所述主变本体通过一连接管 4 与有载瓦斯继电器连接，有载瓦斯继电器通过一蝶阀 5 与油箱相连，所述有载瓦斯继电器的外壁开一个洞，通过一根软管 6 引至集气盒 7，所述集气盒上设有排气阀 8。

[0008] 上述带有放气装置的变压器瓦斯继电器给主变有载瓦斯继电器加一个集气盒，方法是将原来的有载瓦斯继电器外壁开一个洞，接一根软管引至集气盒，因为集气盒安装在超过离带电部位的安全距离，所以在以后继电器内出现气体时，也不用通过停主变的方式来排气，仅通过集气盒的排气阀将气体排出，就能达到理想效果，该放气装置实施后优点有：确保设备正常高效长期运行；降低设备维护时间。

[0009] 最后，应当指出，以上实施例仅是本实用新型较有代表性的例子。显然，本实用新型的技术方案并不限于上述实施例，还可以有许多变形。本领域的普通技术人员能从本实用新型公开的内容直接导出或联想到的所有变形，均应认为是本实用新型的保护范围。

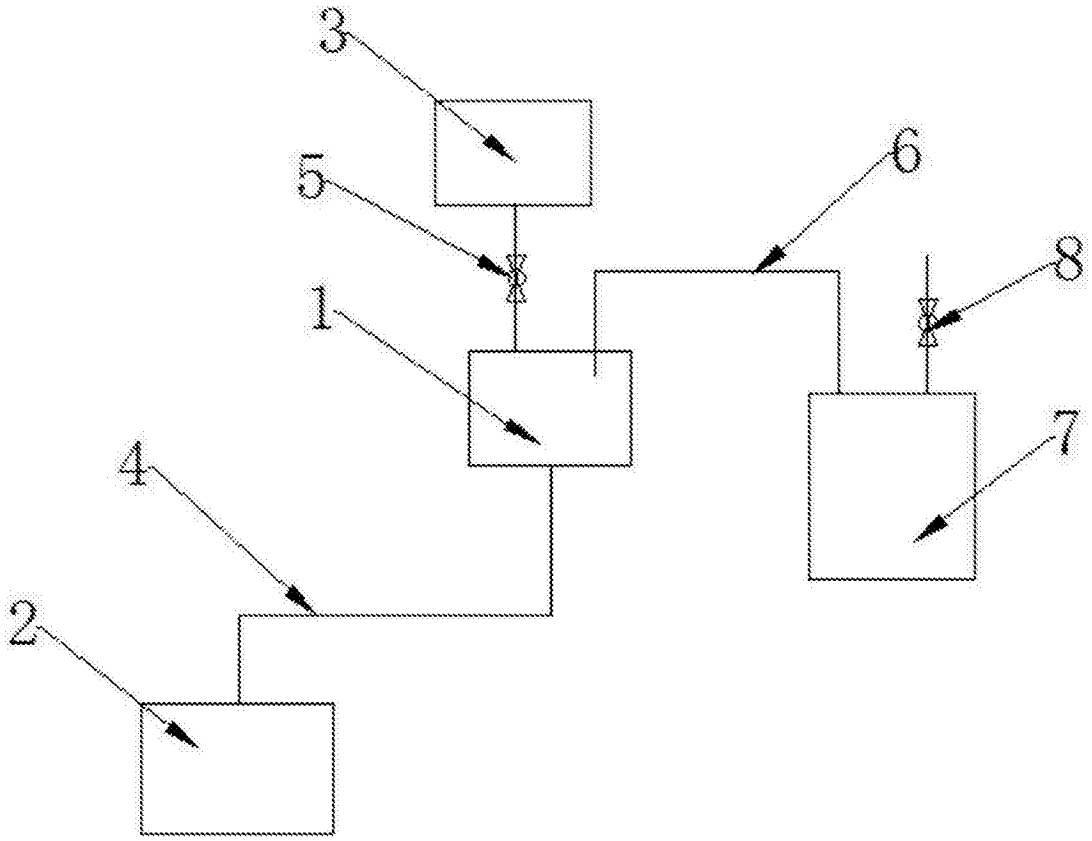

图 1