ROYAUME DE BELGIQUE

MINISTERE DES AFFAIRES ECONOMIQUES

BREVET D'INVENTION

N° 897.316

Classif. Internat.: E03D/F16B.

Mis en lecture le: 14 -11- 1983

LE Ministre des Affaires Economiques,

Vu la loi du 24 mai 1854 sur les brevets d'invention;

Vu la Convention d'Union pour la Protection de la Propriété Industrielle;

Vu le procès-verbal dressé le 18 juillet *19* 83 *à* 15 *h.* 20

au Service de la Propriété industrielle;

ARRÊTE :

Article 1. - *Il est délivré à* la Sté dite : GEBERIT AG
Blumenaustrasse 77, 8645 Jona (Suisse)

repr. par le Bureau Gevers S.A. à Bruxelles,

T.40-D

un brevet d'invention pour: Dispositif de fixation à isolation phonique pour appareils sanitaires,

(Inv. : R. Dolder)

qu'elle déclare avoir fait l'objet d'une demande de brevet déposée en Suisse le 20 juillet 1982, n° 4429/82

Article 2. - *Ce brevet lui est délivré sans examen préalable, à ses risques et périls, sans garantie soit de la réalité, de la nouveauté ou du mérite de l'invention, soit de l'exactitude de la description, et sans préjudice du droit des tiers.*

Au présent arrêté demeurera joint un des doubles de la spécification de l'invention (mémoire descriptif et éventuellement dessins) signés par l'interessé et déposés à l'appui de sa demande de brevet.

Bruxelles, le 12 août *19* 83
PAR DELEGATION SPECIALE:
Le Directeur

L. WUYTS

E.

897316

DE 4574

MEMOIRE DESCRIPTIF

déposé à l'appui d'une demande de

BREVET D'INVENTION

formée par

Geberit AG

pour:

"Dispositif de fixation à isolation phonique pour appareils sanitaires"

Priorité d'une demande de brevet en Suisse déposée le 20 juillet 1982, sous le N° 4429/82

Inventeur: René Dölder

La présente invention est relative à un dispositif de fixation à isolation phonique pour appareils sanitaires qui sont fixés à une paroi par des raccords à vis.

Des appareils sanitaires tels que par exemple des cuvettes de W.C., des réservoirs de W.C. ou des W.C. muraux, sont souvent fixés complètement ou partiellement à une paroi. A cet effet, on visse des vis ou des goujons dans la paroi par une extrémité, tandis que l'appareil sanitaire pourvu de trous de passage, est enfilé par dessus et fixé par des écrous.

Dans ce mode de fixation, chaque bruit généré sur l'appareil sanitaire, comme par exemple le bruit de chasse d'eau, est transmis directement dans la paroi en tant que bruit d'impact. Des mesures acoustiques ont montré que le son est transmis avant tout par les vis et les goujons qui jouent le rôle d'éléments de fixation.

Comme les appareils sanitaires sont utilisés fréquemment et également la nuit, ils font partie, de ce fait, des sources principales de bruit dans les habitations, et en particulier dans les habitations collectives. Il existe dans quelques pays des réglementations administratives concernant le bruit causé par les appareils sanitaires, dont il faut tenir compte lors de leur fabrication.

La présente invention a en conséquence pour but de pourvoir à un dispositif de fixation pour appareils sanitaires, qui est phoniquement isolant, peut être fabriqué de façon économique et permet un montage simple.

Ce but est atteint par un dispositif de fixation qui est caractérisé en ce qu'une plaque d'isolation phonique contre les bruits d'impact est disposée entre la paroi arrière de l'appareil sanitaire et le mur et en ce que chaque vis qui est vissée par l'une de ses extrémités au mur est séparée, à son extrémité libre de l'appareil sanitaire fixé, par une douille en matériau d'isolation phonique.

Selon une disposition avantageuse de l'invention, la vis est un goujon fileté pourvu d'une rondelle et la douille comporte une collerette venue de moulage qui entoure au moins partiellement la rondelle.

Conformément à l'invention, le matériau d'isolation phonique est, de préférence, du caoutchouc.

Egalement conformément à l'invention, une rondelle est disposée sous la collerette et sert à la fixation d'un capot de recouvrement, dans le cas d'un W.C. mural.

Outre les dispositions qui précèdent, l'invention comprend encore d'autres dispositions, qui ressortiront de la description qui va suivre.

L'invention sera mieux comprisé à l'aide du complément de description qui va suivre, qui se réfère au dessin annexé dans lequel:

La fig. 1 est une vue en coupe d'un dispositif de fixation,

La fig. 2 est une représentation en perspective du dispositif de fixation placé sur un mur et,

La fig. 3 est une vue en coupe d'un dispositif de fixation dans la zone de la tête d'une vis de fixation.

Il doit être bien entendu, toutefois, que ce dessin et les parties descriptives correspondantes, sont donnés uniquement à titre d'illustration de l'objet de l'invention, dont ils ne constituent en aucune manière une limitation.

Comme le montre la fig. 1, une plaque 6 en matériau d'isolation phonique, par exemple en caoutchouc, qui présente à peu près la forme et la grandeur de la paroi arrière 21 de l'appareil sanitaire 20, est posée contre la paroi 5. La plaque 6 peut être appliquée librement sur la paroi 5 ou y être collée, et présente des ouvertures de passage pour les tuyaux d'arrivée et de vidange ainsi qu'au moins une ouverture de passage 15 pour un goujon fileté 14. La paroi arrière 21 de l'appareil sanitaire 20 est poussée directement ou par l'intermédiaire de parois d'appui 8, contre la

plaque 6 et n'est appliquée en aucun endroit directement contre le mur 5.

Le goujon fileté 14 est vissé par l'une de ses extrémités dans le mur 5, alors que la plaque 6 et la paroi arrière 21 sont enfilées sur l'extrémité libre du goujon fileté 14 et fixées à l'aide de l'écrou 13. Une rondelle 12 est montée de préférence sous l'écrou 13. Afin d'isoler efficacement le goujon fileté 14 de la paroi arrière 21, l'extrémité libre du goujon fileté 14 est entourée par une douille 10 en matériau isolant. Sur la douille 10 est façonnée une collerette 11 ayant une section en U, qui entoure la rondelle 12 et isole celle-ci de la paroi arrière 21 de l'appareil sanitaire 20 pour empêcher la transmission des bruits d'impact. Un capot de recouvrement 9 posé sur la collerette 11 protège la vis 14 de la poussière et des salissures.

La figure 2 montre la plaque 6 posée contre la paroi, un raccord 25 pour un tuyau d'arrivée et un raccord 26 pour un tuyau d'évacuation, ainsi que deux goujons filetés 14 vissés dans le mur 5. Lors du montage, l'appareil sanitaire est enfilé sur les goujons filetés.

On met ensuite en place les douilles 10 avec les rondelles 12, puis on visse les écrous 13 et on pose les capots de recouvrement 9.

Pour donner une meilleure tenue au capot de recouvrement 9, on peut mettre une rondelle 30 (fig.3) par exemple en matière plastique, sous la collerette 11, sur laquelle on peut adapter le capot de recouvrement 9.

Ainsi que cela ressort de ce qui précède, l'invention ne se limite nullement à ceux de ses modes de réalisation et d'application qui viennent d'être décrits de façon plus explicite : elle en embrasse au contraire toutes les variantes qui peuvent venir à l'esprit du technicien en la matière, sans s'écarter du cadre, ni de la portée, de la présente invention.

REVENDICATIONS

1°) Dispositif de fixation pour l'isolation phonique d'appareils sanitaires (20), qui sont fixés par des raccords à vis à un mur (5), caractérisé en ce qu'une plaque d'isolation phonique (6) est disposée entre la paroi arrière (21) de l'appareil sanitaire (20) et le mur (5), et en ce que chaque vis, vissée par l'une de ses extrémités dans le mur, est séparée à son extrémitée libre de l'appareil sanitaire (20) fixé, par une douille (10) en matériau d'isolation phonique.

2°) Dispositif de fixation pour l'isolation phonique selon la Revendication 1, caractérisé en ce que la vis est un goujon fileté (14) pourvu d'une rondelle (12), et en ce qu'une collerette (11) est façonnée sur la douille (10) et entoure au moins partiellement la rondelle (12).

3°) Dispositif de fixation pour l'isolation phonique selon la Revendication 1, caractérisé en ce que le matériau d'isolation phonique est du caoutchouc.

4°) Dispositif de fixation pour l'isolation phonique selon la Revendication 1, caractérisé en ce qu'une rondelle (30) est montée sous la collerette (11), sur laquelle le capot de recouvrement (9) peut être fixé.

5°) Utilisation du dispositif de fixation pour l'isolation phonique selon l'une quelconque des revendications 1 à 4 pour fixer un W.C. mural.

BRUXELLES, le 18 juillet 1983
P. Pon. de Geberit AG
P. Pon. du Bureau GEVERS

BRUXELLES, le 18 juillet 1983
P. Pon. de Geberit AG

Geberit AG

Fig. 1

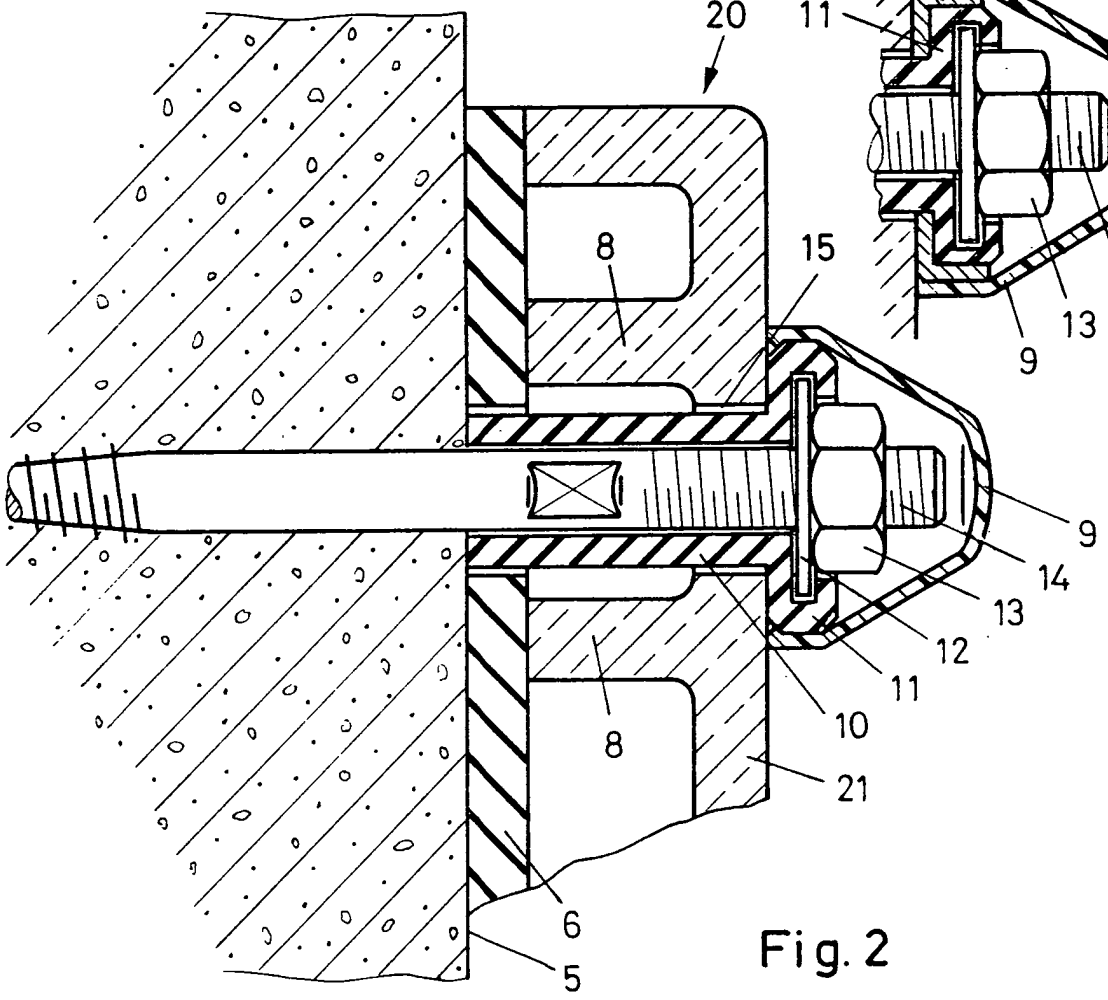

Fig. 3

Fig. 2

