(19)国家知识产权局

(12)发明专利

(10)授权公告号 CN 112273836 B
(45)授权公告日 2024.08.13

(21)申请号 202011037460.3

(22)申请日 2020.09.28

(65)同一申请的已公布的文献号
申请公布号 CN 112273836 A

(43)申请公布日 2021.01.29

(73)专利权人 宁波宜美日光精密制造有限公司
地址 315400 浙江省宁波市余姚市中意宁波生态园兴滨路28号

(72)发明人 金毅 黄飞翔

(74)专利代理机构 余姚德盛专利代理事务所(普通合伙) 33239
专利代理师 吴晓微

(51)Int.Cl.
A45D 34/04(2006.01)
A61H 7/00(2006.01)
A61N 5/06(2006.01)
H02J 7/00(2006.01)

(56)对比文件
CN 204601374 U,2015.09.02
CN 213757052 U,2021.07.23

审查员 聂晨

权利要求书1页 说明书4页 附图8页

(54)发明名称

一种精华笔

(57)摘要

本发明提供一种精华笔,包括本体,所述本体包括壳体以及可拆卸安装在所述壳体下端的端盖,所述壳体下端位置安装有可替换的精华液瓶;所述壳体上端依次设置有光源板和按摩头,所述按摩头倾斜设置,其表面凸出于所述壳体;所述壳体内置设置有与所述光源板电性连接的蓄电池;所述壳体上设置有与所述精华液瓶连通的出液口。本发明精华笔自带光温辅助吸收和按摩功能;精华液瓶可更换,只需旋转卸下端盖,取出并换上新的精华液瓶,使泵体下端的导液插针插入至新的精华液瓶内部,然后再旋转安装上端盖即可;内置有蓄电池为光源板的光源提供电能,其配备有充电底座,充电方便。

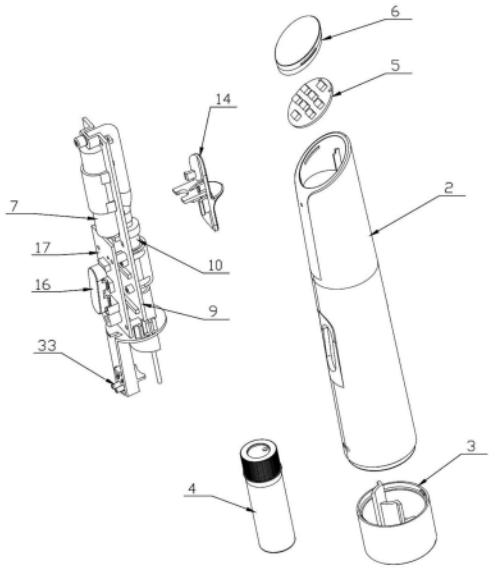

CN 112273836 B

1.一种精华笔,包括本体(1),其特征在于,所述本体(1)包括壳体(2)以及可拆卸安装在所述壳体(2)下端的端盖(3),所述壳体(2)下端位置安装有可替换的精华液瓶(4);所述壳体(2)上端依次设置有光源板(5)和按摩头(6),所述壳体(2)内置设置有与所述光源板(5)电性连接的蓄电池(7);所述壳体(2)上设置有与所述精华液瓶(4)连通的出液口(8);

所述壳体支架(9)下端设置有用于放置所述精华液瓶(4)的第一安装腔(18)和辅助定位板(19);所述端盖(3)内侧设置有用于放置所述精华液瓶(4)的第二安装腔(20);所述壳体(2)下端沿周面方向上设置有弧形卡槽(21),所述端盖(3)对应设置有可与所述弧形卡槽(21)旋转卡合的弧形卡块(22),所述弧形卡槽(21)上设置有定位凸起部(23),所述弧形卡块(22)设置有与所述定位凸起部(23)配合的定位卡槽(24);所述按摩头(6)倾斜设置,其表面凸出于所述壳体(2);还包括充电底座(30),所述充电底座(30)设置有用于放置所述本体(1)的充电安装腔(31),所述充电安装腔(31)内侧设置有充电连接头(32),所述壳体(2)上设置有用于与所述充电连接头(32)配合的充电电极(33)。

2.如权利要求1所述的一种精华笔,其特征在于,所述光源板(5)的光源波长为630nm或830nm。

3.如权利要求1所述的一种精华笔,其特征在于,所述壳体(2)内设有壳体支架(9),所述壳体支架(9)上安装有依次连接的泵体(10)、连接管(11)和出液嘴(12),所述出液嘴(12)连接所述出液口(8),所述泵体(10)下端通过导液插针(13)插入至所述精华液瓶(4)内部。

4.如权利要求3所述的一种精华笔,其特征在于,所述壳体(2)一侧安装有出液按键(14),所述出液按键(14)连接所述泵体(10)的按压泵盖(15)。

5.如权利要求3所述的一种精华笔,其特征在于,所述壳体(2)一侧安装有开关按键(16),所述壳体支架(9)上安装有与所述开关按键(16)连接的控制板(17),所述控制板(17)连接所述蓄电池(7),所述蓄电池(7)安装在所述壳体支架(9)上。

6.如权利要求1所述的一种精华笔,其特征在于,所述光源板(5)和所述按摩头(6)安装在所述本体(1)上端的安装腔(25)内,所述安装腔(25)内设置有用于定位所述光源板(5)的定位卡块(26),所述光源板(5)设有与所述定位卡块(26)对应的定位卡槽(27);所述安装腔(25)内侧设置有卡扣槽(28),所述按摩头(6)两侧对应设置有与所述卡扣槽(28)配合的卡扣凸缘(29)。

7.如权利要求1所述的一种精华笔,其特征在于,所述按摩头(6)为透明件。

一种精华笔

技术领域

[0001] 本发明涉及化妆品技术领域,特别涉及一种精华笔。

背景技术

[0002] 随着人们生活水平的不断提高,人们对美容整形的追求也在不断提高。越来越多的人开始注重外表美,各种美容产品相继产生。

[0003] 大多数朋友会对肌肤进行敷面膜,涂精华液、乳液、面霜、眼霜等进行保养,精华笔就是用于对面部进行涂抹精华液或营养液进行美容保养的一款产品;而现有的有的精华笔或者美容笔,其结构功能单一,有的精华液不能更换,有的更换不便;还有的并不具备光温辅助吸收的功能,使用起来具有一定的局限性。

发明内容

[0004] (一)要解决的技术问题

[0005] 本发明要解决的技术问题是提供一种精华液瓶可替换、自带光温辅助吸收和按摩功能的精华笔。

[0006] (二)技术方案

[0007] 为解决上述技术问题,本发明提供一种精华笔,包括本体,所述本体包括壳体以及可拆卸安装在所述壳体下端的端盖,所述壳体下端位置安装有可替换的精华液瓶;所述壳体上端依次设置有光源板和按摩头,所述按摩头倾斜设置,其表面凸出于所述壳体;所述壳体内置设置有与所述光源板电性连接的蓄电池;所述壳体上设置有与所述精华液瓶连通的出液口。本发明的端盖可相对壳体进行拆卸,在精华液瓶内的精华液使用完后,卸下端盖,取出精华液瓶并换上新的精华液瓶,再安装上端盖即可,使用方便,可重复使用;同时本发明的精华笔在其上端设置有光源板和按摩头,所述按摩头为透明件;所述光源板的光源波长为630nm或830nm;使用时通过出液口在面部涂上精华液,通过按摩头进行涂抹按摩,伴随光源板的光照,使精华液更好地被吸收。630nm红光是人体细胞最易吸收和最能与血液相溶的最佳光谱,可以激活代谢过程,可有效抑制炎症和缓解疼痛;可加速创伤愈合、降低血黏度、降低血脂等。830nm红外光具有较强的镇痛效果。

[0008] 进一步的,所述壳体内设有壳体支架,所述壳体支架上安装有依次连接的泵体、连接管和出液嘴,所述出液嘴连接所述出液口,所述泵体下端通过导液插针插入至所述精华液瓶内部。

[0009] 进一步的,所述壳体一侧安装有出液按键,所述出液按键连接所述泵体的按压泵盖,通过所述出液按键作用于所述按压泵盖,将所述精华液瓶内部的精华液依次经所述连接管和所述出液嘴,泵出至所述出液口。所述壳体另一侧安装有开关按键,所述壳体支架上安装有与所述开关按键连接的控制板,所述控制板连接所述蓄电池,所述蓄电池安装在所述壳体支架上,所述开关按键控制所述光源板光源的打开和关闭。

[0010] 进一步的,所述壳体支架下端设置有用于放置所述精华液瓶的第一安装腔和辅助

定位板,在更换精华液时,将新的精华液瓶头部放置至所述第一安装腔,使得所述导液插针插入至所述精华液瓶内部;所述端盖内侧设置有用于放置所述精华液瓶的第二安装腔。

[0011] 进一步的,所述壳体下端沿周面方向上设置有弧形卡槽,所述端盖对应设置有可与所述弧形卡槽旋转卡合的弧形卡块,所述弧形卡槽上设置有定位凸起部,所述弧形卡块设置有与所述定位凸起部配合的定位卡槽。

[0012] 进一步的,所述光源板和所述按摩头安装在所述本体上端的安装腔内,所述安装腔内设置有用于定位所述光源板的定位卡块,所述光源板设有与所述定位卡块对应的定位卡槽;所述安装腔内侧设置有卡扣槽,所述按摩头两侧对应设置有与所述卡扣槽配合的卡扣凸缘。

[0013] 进一步的,还包括充电底座,所述充电底座设置有用于放置所述本体的充电安装腔,所述充电安装腔内侧设置有充电连接头,所述壳体上设置有用于与所述充电连接头配合的充电电极;充电时将所述本体插入至所述充电安装腔内,使得所述充电电极与所述充电连接头导通,开始为蓄电池充电。

[0014] (三)有益效果

[0015] 本发明精华笔具备如下优点:

[0016] 1)、本发明精华笔便于更换精华液瓶,其端盖可相对壳体进行拆卸,只需旋转卸下端盖,取出精华液瓶并换上新的精华液瓶,使泵体下端的导液插针插入至新的精华液瓶内部,然后再旋转安装上端盖即可,使用方便,可重复使用;

[0017] 2)、本发明精华笔其上端设置有光源板和按摩头,光源板的光源波长为630nm或830nm,630nm红光可以激活代谢过程,可有效抑制炎症和缓解疼痛;加速创伤愈合、降低血黏度、降低血脂等,830nm红外光具有较强的镇痛效果;按摩头倾斜设置,便于手持精华笔对面部进行涂抹按摩;

[0018] 3)、本发明精华笔内置有蓄电池,为光源板的光源提供电能,其配备有充电底座,充电方便;

[0019] 4)、本发明精华笔通过出液按键控制精华液的出液,通过开关按键控制光源板光源的打开和关闭;整个结构设置合理,自带光温辅助吸收和按摩功能。

附图说明

[0020] 图1为本发明精华笔的爆炸图;

[0021] 图2为本发明精华笔的爆炸图;

[0022] 图3为本发明精华笔的结构示意图;

[0023] 图4为本发明精华笔壳体支架和泵体部分的立体图;

[0024] 图5为本发明精华笔的光源板和按摩头部分的爆炸图;

[0025] 图6为本发明精华笔壳体下端的立体图;

[0026] 图7为本发明精华笔端盖的立体图;

[0027] 图8为本发明精华笔充电底座的立体图;

[0028] 其中:1为本体、2为壳体、3为端盖、4为、5为光源板、6为按摩头、7为蓄电池、8为出液口、9为壳体支架、10为泵体、11为连接管、12为出液嘴、13为导液插针、14为出液按键、15为按压泵盖、16为开关按键、17为控制板、18为第一安装腔、19为辅助定位板、20为第二安装

腔、21为弧形卡槽、22为弧形卡块、23为定位凸起部、24为定位卡槽、25为安装腔、26为定位卡块、27为定位卡槽、28为卡扣槽、29为卡扣凸缘、30为充电底座、31为充电安装腔、32为充电连接头、33为充电电极。

具体实施方式

[0029] 参阅图1～图8,本发明提供一种精华笔,包括本体1,本体1包括壳体2以及可拆卸安装在壳体2下端的端盖3,壳体2下端位置安装有可替换的精华液瓶4;壳体2上端依次设置有光源板5和按摩头6,按摩头6倾斜设置,其表面凸出于壳体2;壳体2内置设置有与光源板5电性连接的蓄电池7;壳体2上设置有与精华液瓶4连通的出液口8。

[0030] 本发明便于更换精华液瓶4,其端盖3可相对壳体2进行拆卸,在精华液瓶4内的精华液使用完后,卸下端盖3,取出精华液瓶4并换上新的精华液瓶4,再安装上端盖3即可,使用方便,可重复使用;同时本发明的精华笔在其上端设置有光源板5和按摩头6,按摩头6为透明件;光源板5的光源波长为630nm或830nm;使用时通过出液口8在面部涂上精华液,通过按摩头6进行涂抹按摩,伴随光源板的光照,使精华液更好地被吸收。630nm红光是人体细胞最易吸收和最能与血液相溶的最佳光谱,可以激活代谢过程,可有效抑制炎症和缓解疼痛;可加速创伤愈合;可降低血黏度;降低血脂等。830nm红外光具有较强的镇痛效果。

[0031] 进一步的,壳体2内设有壳体支架9,壳体支架9上安装有依次连接的泵体10、连接管11和出液嘴12,出液嘴12连接出液口8,泵体10下端通过导液插针13插入至精华液瓶4内部。

[0032] 进一步的,壳体2一侧安装有出液按键14,出液按键14连接泵体10的按压泵盖15,通过出液按键14作用于按压泵盖15,将精华液瓶4内部的精华液依次经连接管11和出液嘴12,泵出至出液口8。壳体2另一侧安装有开关按键16,壳体支架9上安装有与开关按键16连接的控制板17,控制板17连接蓄电池7,蓄电池7安装在壳体支架9上,开关按键16控制光源板5光源的打开和关闭。

[0033] 进一步的,壳体支架9下端设置有用于放置精华液瓶4的第一安装腔18和辅助定位板19,在更换精华液时,将新的精华液瓶4头部放置至第一安装腔18,使得导液插针13插入至精华液瓶4内部;端盖3内侧设置有用于放置精华液瓶4的第二安装腔20。

[0034] 进一步的,壳体2下端沿周面方向上设置有弧形卡槽21,端盖3对应设置有可与弧形卡槽21旋转卡合的弧形卡块22,弧形卡槽21上设置有定位凸起部23,弧形卡块22设置有与定位凸起部23配合的定位卡槽24。

[0035] 进一步的,光源板5和按摩头6安装在本体1上端的安装腔25内,安装腔25内设置有用于定位光源板5的定位卡块26,光源板5设有与定位卡块26对应的定位卡槽27;安装腔25内侧设置有卡扣槽28,按摩头6两侧对应设置有与卡扣槽28配合的卡扣凸缘29。

[0036] 进一步的,本发明还包括充电底座30,充电底座30设置有用于放置本体1的充电安装腔31,充电安装腔31内侧设置有充电连接头32,壳体2上设置有用于与充电连接头32配合的充电电极33;充电时将本体1插入至充电安装腔31内,使得充电电极33与充电连接头32导通,开始为蓄电池充电。

[0037] 本发明精华笔整个结构设置合理,自带光温辅助吸收和按摩功能;其端盖可相对壳体进行拆卸,只需旋转卸下端盖,取出并换上新的精华液瓶,使泵体下端的导液插针插入

至新的精华液瓶内部,然后再旋转安装上端盖即可,使用方便;其上端设置有光源板和按摩头,光源板的光源波长为630nm或830nm;按摩头倾斜设置,便于手持精华笔对面部进行涂抹按摩;精华笔内置有蓄电池为光源板的光源提供电能,其配备有充电底座,充电方便。

[0038] 以上所述仅是本发明的优选实施方式,应当指出,对于本技术领域的普通技术人员来说,在不脱离本发明技术原理的前提下,还可以做出若干改进和润饰,这些改进和润饰也应视为本发明的保护范围。

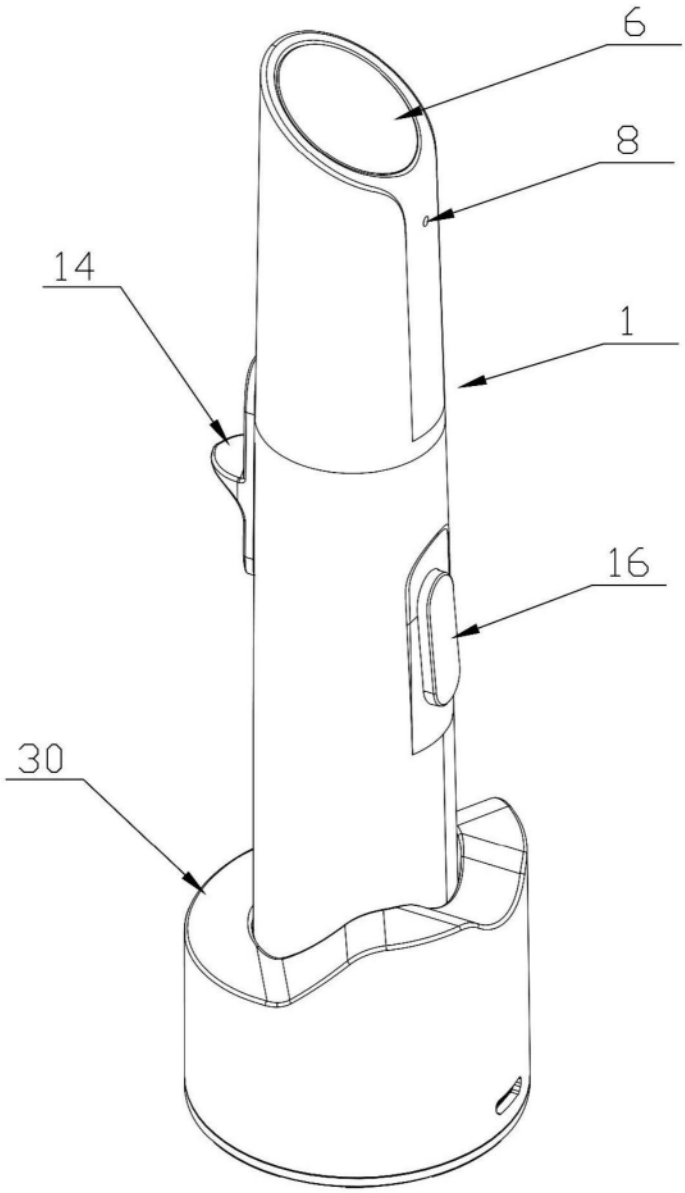

图1

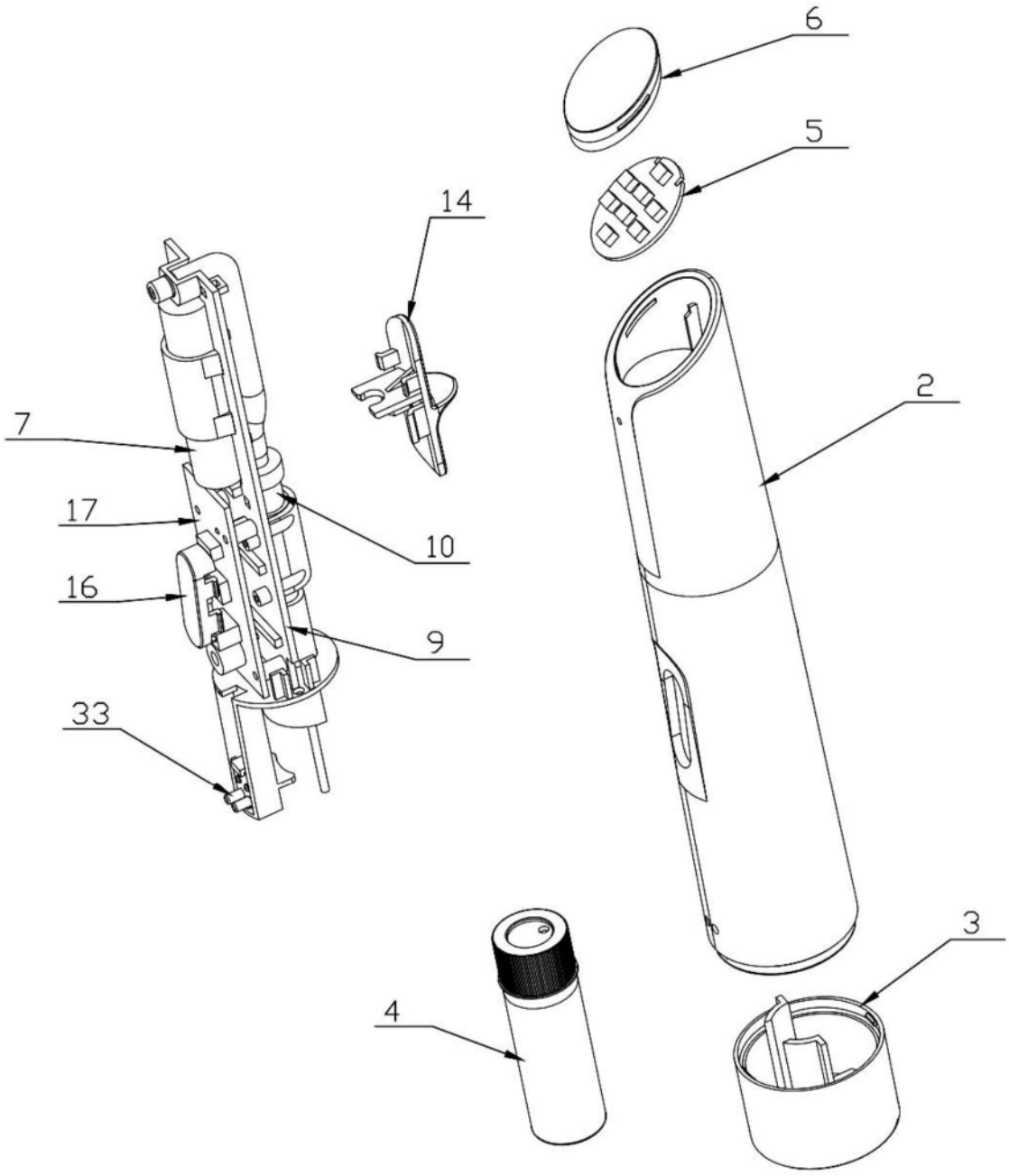

图2

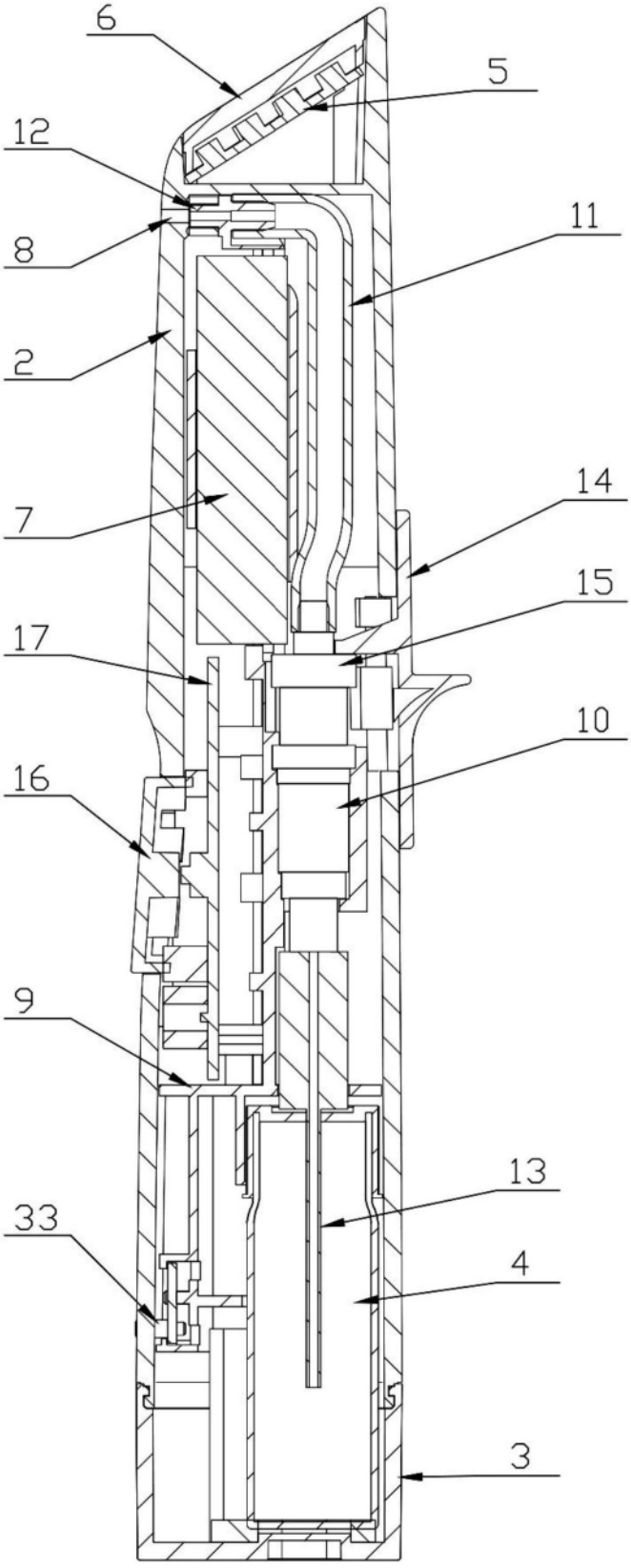

图3

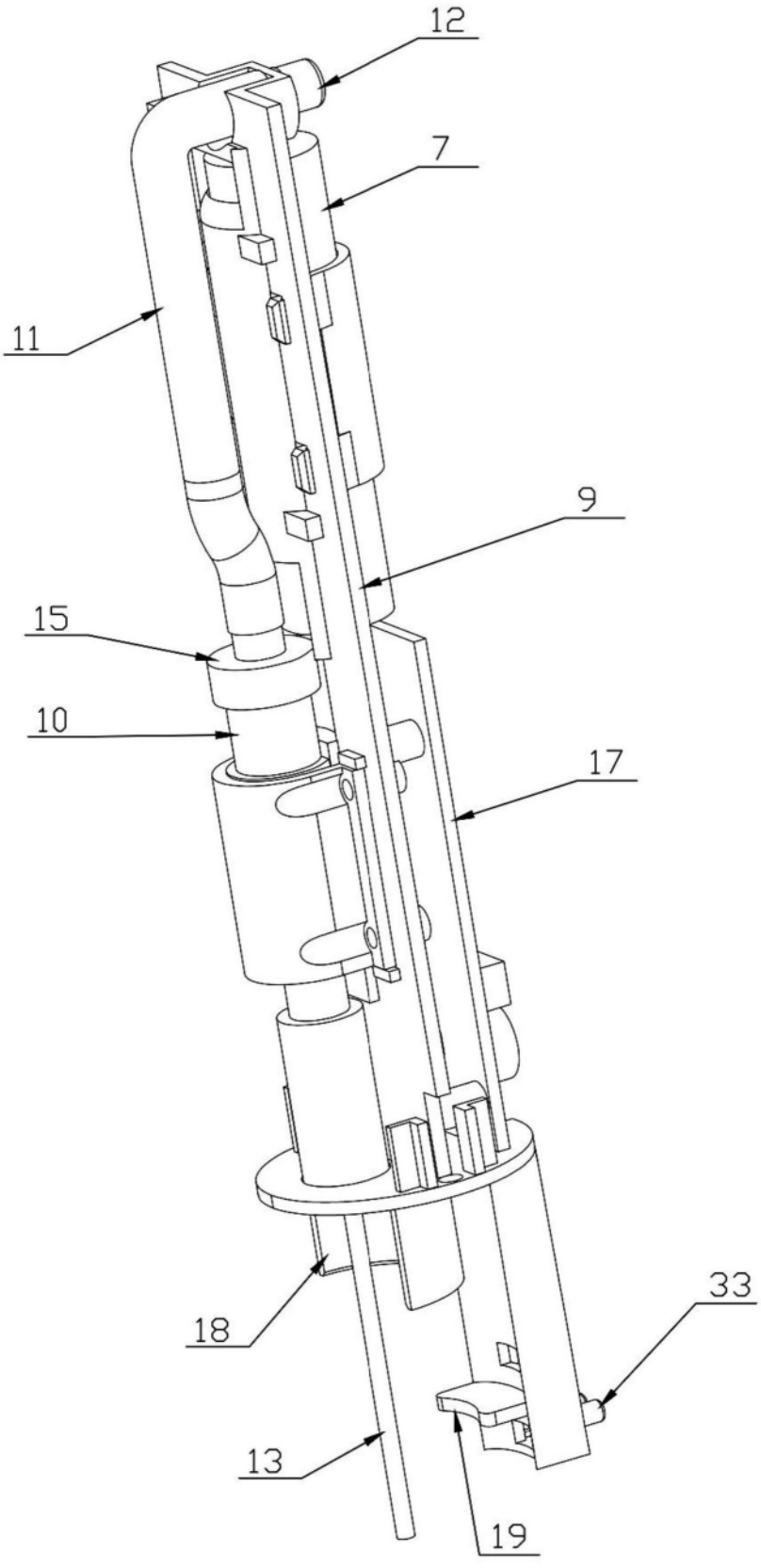

图4

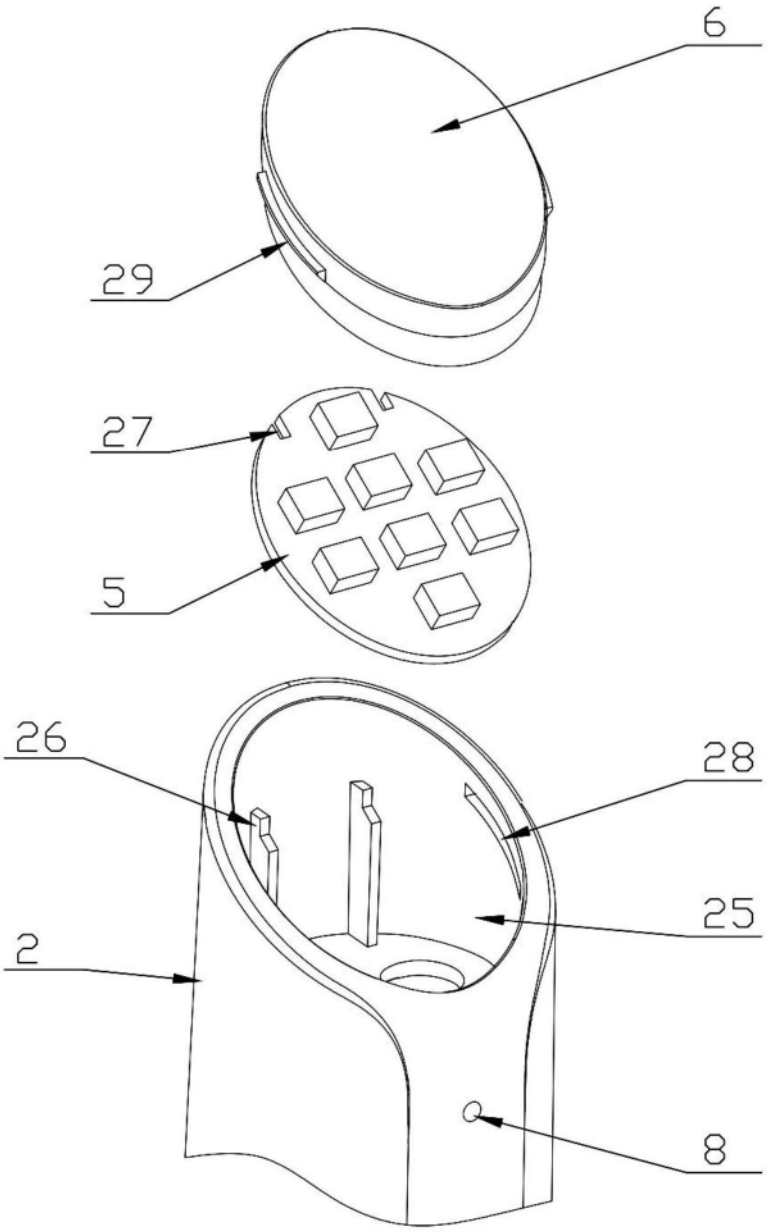

图5

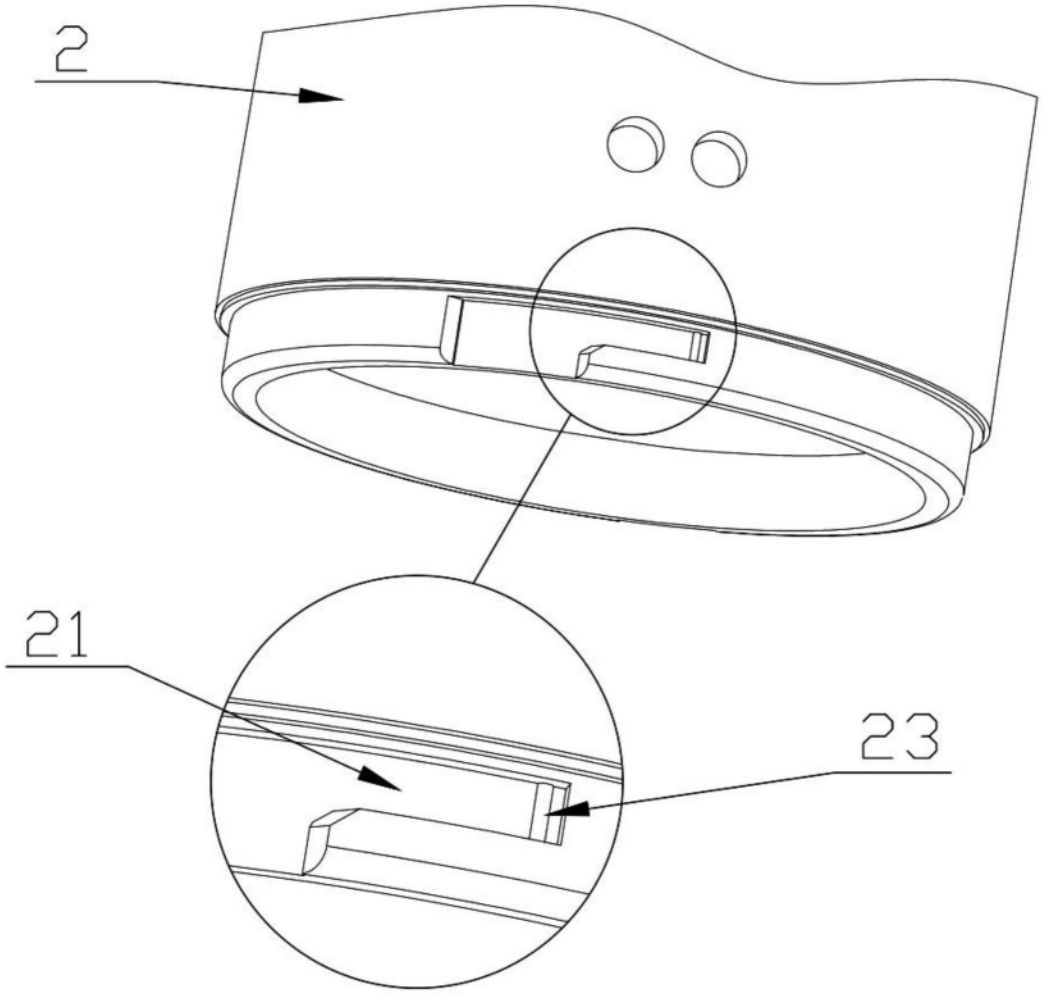

图6

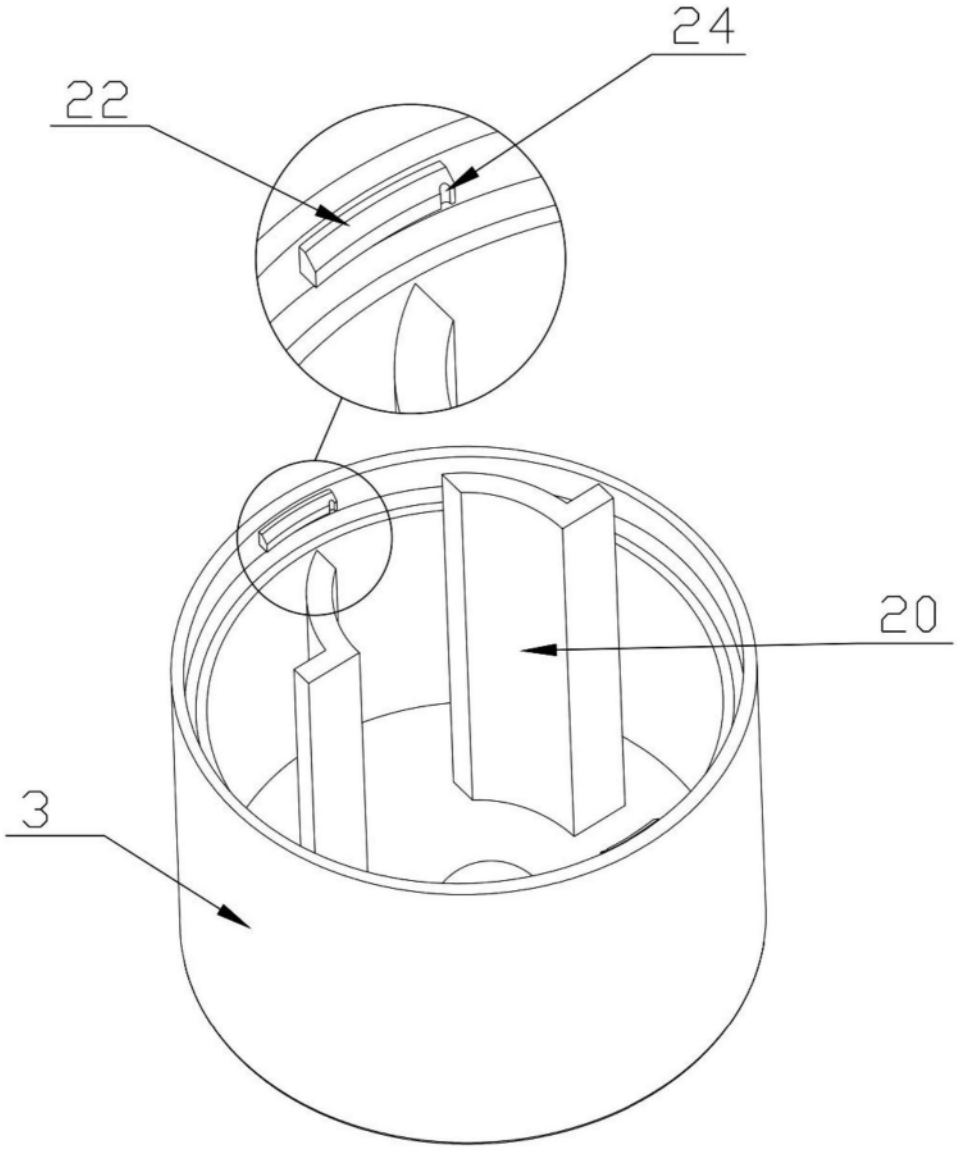

图7

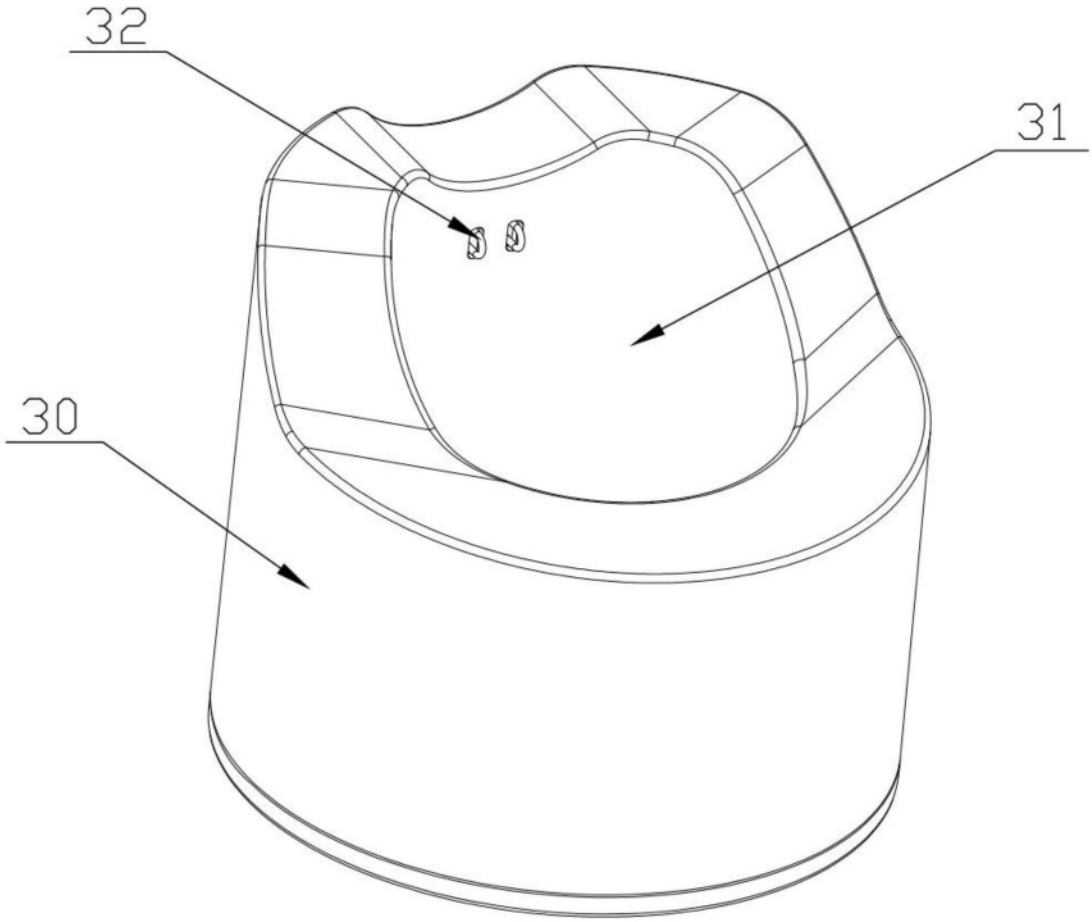

图8