(19)国家知识产权局

(12)发明专利

(10)授权公告号 CN 112826655 B
(45)授权公告日 2023.08.11

(21)申请号 202110008400.7
(22)申请日 2021.01.05
(65)同一申请的已公布的文献号
申请公布号 CN 112826655 A
(43)申请公布日 2021.05.25
(73)专利权人 王磊
地址 231600 安徽省合肥市肥东县张集乡张集村杨东组
(72)发明人 王磊
(74)专利代理机构 东莞市卓易专利代理事务所(普通合伙) 44777
专利代理师 高倩倩
(51)Int.Cl.
A61F 7/02(2006.01)
A61F 13/02(2006.01)
A61H 15/02(2006.01)
A61H 39/06(2006.01)
A61M 37/00(2006.01)

(56)对比文件
CN 103796651 A,2014.05.14
CN 111700834 A,2020.09.25
CN 111450213 A,2020.07.28
CN 211584878 U,2020.09.29
CN 107837308 A,2018.03.27
CN 202263088 U,2012.06.06
CN 211356189 U,2020.08.28
CN 209734750 U,2019.12.06
CN 110384648 A,2019.10.29
CN 108159103 A,2018.06.15

审查员 付东赛

权利要求书1页 说明书9页 附图7页

(54)发明名称

一种碱蓬贴配方及其使用装置

(57)摘要

本发明公开了一种碱蓬贴配方及其使用装置,涉及养生贴技术领域;为了提升使用效果;该装置包括主体,所述主体一侧外壁一体式设置有安装盒,所述安装盒内部安装有加热机构,所述主体一侧外壁嵌入式安装有均匀分布的金属片,所述主体一侧嵌入式扣合有与碱蓬贴尺寸适配的固定框,所述碱蓬贴夹于固定框与主体之间;该配方其原料成分按重量份计,包括:翅碱蓬10～15份、碱蓬种子20～25份、乳香15～20份、淫羊藿7～12份。本发明通过设置固定框、第一磁吸块和金属片等结构,除了能将碱蓬贴直接贴于人体皮肤表面之外,还能够将碱蓬贴安装于加热机构一侧,利用加热机构加热,达到热灸的目的,且固定框便于拆卸,使用灵活。

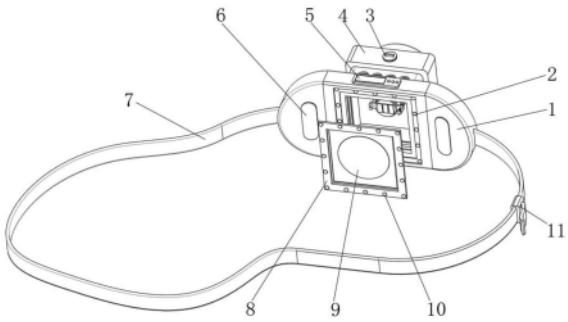

CN 112826655 B

1.一种碱蓬贴，其特征在于，其原料成分按重量份计，包括：翅碱蓬10～15份、碱蓬种子20～25份、乳香15～20份、淫羊藿7～12份、女贞子12～17份、草乌8～15份、巴豆24～28份、牛膝12～16份、植物精油6～10份。

2.根据权利要求1所述的一种碱蓬贴，其特征在于，所述植物精油的成分具体包括：茉莉精油1～2份、柠檬精油2～3份、玫瑰精油1～2份、天竺葵精油2～3份。

3.根据权利要求2所述的一种碱蓬贴，其特征在于，将所述原料成分进一步限定为：翅碱蓬12～14份、碱蓬种子22～24份、乳香16～18份、淫羊藿8～10份、女贞子14～16份、草乌10～12份、巴豆25～26份、牛膝13～15份、植物精油7～9份。

4.根据权利要求3所述的一种碱蓬贴，其特征在于，将所述植物精油的成分进一步限定为：茉莉精油1.5～2份、柠檬精油2～2.5份、玫瑰精油1.5～2份、天竺葵精油2～2.5份。

5.根据权利要求4所述的一种碱蓬贴，其特征在于，所述碱蓬贴的制备工艺包括以下步骤：

S1：取碱蓬贴原料中除植物精油外的各原料洗净晒干备用；

S2：取碱蓬种子锤捣后磨榨，得到脱油碱蓬种子粉和碱蓬种子油；

S3：取巴豆锤捣后粉碎，制成膏状；

S4：其余固体原料粉碎后混合；

S5：将S4步骤得到的物料与S3步骤得到的物料以及脱油碱蓬种子粉置于同一器皿中，持续捶打混合20～30min；

S6：捶打混合后，加入S2步骤中的碱蓬种子油以及去离子水，继续混合10～15min，期间匀速滴加植物精油原料，得到混合膏状物，碱蓬种子油的添加量为S2步骤中碱蓬种子油获取量的60%，去离子水的添加量占S5步骤中物料总质量的3～10%；

S7：将混合膏状物作为药膏涂覆于防火透气网布上，涂覆呈圆饼状，涂覆厚度控制在0.2～1mm，得到初级碱蓬贴；

S8：对涂覆好的初级碱蓬贴进行后处理，并裁减成指定形状，得到成品碱蓬贴；将后处理后的初级碱蓬贴裁剪成与固定框(8)形状和尺寸适配的结构，得到的成品碱蓬贴即为一种碱蓬贴的使用装置中的碱蓬贴(9)。

6.根据权利要求5所述的一种碱蓬贴，其特征在于，所述S8步骤中，后处理具体包括如下步骤：

S81：将S6步骤中使用剩余的碱蓬种子油涂抹于初级碱蓬贴表面；

S82：将涂抹后的初级碱蓬贴置于暖风中烘烤，烘烤温度控制在40～50℃，烘烤时间控制在5～20S；

S83：将烘烤后的初级碱蓬贴带有药膏的一侧贴附保护薄膜。

一种碱蓬贴配方及其使用装置

技术领域

[0001] 本发明涉及养生贴技术领域，尤其涉及一种碱蓬贴配方及其使用装置。

背景技术

[0002] 随着经济水平的提高，人们也越来越注重养生，养生帖作为一种含中药成分的养生产品，颇受部分群众的喜爱，部分养生帖具有改善皮肤机能、调理身体的功效，目前的养生帖，虽能够满足一定的使用需求，但是需要长时间贴附于人体皮肤表面，贴附时，不免使得毛孔闭塞，导致药效难以渗入到人体内部，且贴附时透气性较差，长时间使用反倒影响了皮肤的机能，显得与使用的初衷背道而驰。

[0003] 经检索，中国专利申请号为201720352280.1的专利，公开了一种养生贴，包括固定贴和可拆卸的粘贴于所述固定贴上表面的防粘纸，所述药粉包设置在所述固定贴和防粘纸之间，且固定在固定贴上，所述防粘纸包括分开设置的第一撕开部和第二撕开部，所述第一撕开部和第二撕开部相匹配拼接覆盖在所述固定贴上表面。上述专利中的养生贴存在以下不足：虽能够满足一定的使用需求，但是需要长时间贴附于人体皮肤表面，贴附时，不免使得毛孔闭塞，导致药效难以渗入到人体内部，且贴附时透气性较差，长时间使用反倒影响了皮肤的机能。

发明内容

[0004] 本发明的目的是为了解决现有技术中存在的缺点，而提出的一种碱蓬贴配方及其使用装置。

[0005] 为了实现上述目的，本发明采用了如下技术方案：

[0006] 一种碱蓬贴的使用装置，包括主体，所述主体一侧外壁一体式设置有安装盒，所述安装盒内部安装有加热机构，所述主体一侧外壁嵌入式安装有均匀分布的金属片，所述主体一侧嵌入式扣合有与碱蓬贴尺寸适配的固定框，所述碱蓬贴夹于固定框与主体之间，且固定框的厚度与固定框嵌入式扣合于主体内的深度适配；所述固定框一侧外壁嵌入式安装有与金属片位置对应的第一磁吸块；所述主体的两侧外壁可拆卸的安装有同一个绑带，所述绑带上设置有调节扣。

[0007] 优选的：所述加热机构包括安装座和调节座，所述安装座一侧外壁安装有两个以上的发热元件；所述安装座外壁通过顶丝固定于调节座内壁，所述安装盒一侧内壁通过螺丝固定有限位座，限位座内通过限位转动连接有调节旋钮，调节旋钮通过螺纹连接于调节座内壁，所述调节座一侧内壁滑动连接有导向柱，导向柱一端通过螺丝固定于安装盒一侧内壁。

[0008] 进一步的：所述主体顶部外壁嵌入式安装有显示屏，所述安装盒内还设置有温度传感器，温度传感器与显示屏电性连接，所述主体顶部外壁还设置有用于控制各发热元件工作的控制按钮。

[0009] 进一步优选的：所述主体内壁一体式设置有环形凸肋，所述环形凸肋外壁套接有

承接胶圈，所述承接胶圈远离环形凸肋的一侧设置有弧形凹槽，且承接胶圈两个弧形凹槽之间的外壁以及环形凸肋一侧外壁均为弧面结构。

[0010] 作为本发明一种优选的：所述主体远离固定框的一侧安装有揉搓机构，所述揉搓机构包括清洁盒和按摩座，所述清洁盒一侧外壁一体式设置有套接座，所述套接座的尺寸与密封盖适配，套接座套接于安装盒外壁，所述按摩座一体式设置于清洁盒一侧外壁，所述按摩座一侧外壁开设有均匀圆周分布的球腔，所述球腔内浮动式安装有滚球，滚球与球腔一侧内壁之间设置有弹力胶圈。

[0011] 作为本发明进一步优选的：所述清洁盒顶部通过螺纹可拆卸的安装有密封盖，球腔一侧内壁设置有渗液管，渗液管与清洁盒内部相导通，所述渗液管靠近滚球的一侧一体式设置有碗形罩，所述渗液管的圆周外壁开设有渗液缝，所述渗液缝状态为密闭状态。

[0012] 作为本发明再进一步的方案：所述按摩座一侧的中心内壁通过螺纹连接有安装头，所述安装头一侧外壁可拆卸的安装有清洁棉片，且安装头一侧外壁一体式设置有两个便于拧动安装头的拨动肋；两个拨动肋对称设置于清洁棉片的两侧。

[0013] 在前述方案的基础上：所述套接座一侧内壁通过第一魔术贴可拆卸的安装有清洁布，清洁布位于套接座和安装盒之间。

[0014] 在前述方案的基础上优选的：所述主体一侧外壁一体式设置有两个对称的弧形座，弧形座内壁嵌入式粘接有弧形胶条，所述主体一侧外壁设置有两个第二磁吸块，第二磁吸块分别位于两个弧形座内侧，所述套接座两侧外壁一体式设置有两个与弧形座形状适配的连接耳，所述连接耳一侧外壁设置有与第二磁吸块适配的第三磁吸块，且连接耳弧面外壁开设有容纳弧形胶条的槽口，套接座通过连接耳可拆卸的卡入弧形座内。

[0015] 在前述方案的基础上进一步优选的：所述套接座顶部外壁与底部外壁均开设有均匀分布的装配孔，所述安装盒顶部外壁与底部外壁均设置有与装配孔适配的环形凸起，套接座通过装配孔可拆卸的卡于安装盒的环形凸起上；所述主体一侧外壁设置有两个磁疗贴。

[0016] 在前述方案的基础上进一步优选的：所述绑带的外壁通过旋转扣可转动的安装有两个以上的副衬带，所述副衬带一端侧壁设置有第二魔术贴，所述副衬带的一侧外壁均粘接有一个或多个用于容纳碱蓬贴的容纳座，所述容纳座呈“匚”字形结构，容纳座的两侧外壁设置有两根用于固定碱蓬贴的弹力绑绳。

[0017] 一种碱蓬贴配方，其原料成分按重量份计，包括：翅碱蓬10～15份、碱蓬种子20～25份、乳香15～20份、淫羊藿7～12份、女贞子12～17份、草乌8～15份、巴豆24～28份、牛膝12～16份、植物精油6～10份。

[0018] 优选的：所述植物精油的成分具体包括：茉莉精油1～2份、柠檬精油2～3份、玫瑰精油1～2份、天竺葵精油2～3份。

[0019] 进一步的：将所述原料成分进一步限定为：翅碱蓬12～14份、碱蓬种子22～24份、乳香16～18份、淫羊藿8～10份、女贞子14～16份、草乌10～12份、巴豆25～26份、牛膝13～15份、植物精油7～9份。

[0020] 进一步优选的：将所述植物精油的成分进一步限定为：茉莉精油1.5～2份、柠檬精油2～2.5份、玫瑰精油1.5～2份、天竺葵精油2～2.5份。

[0021] 作为本发明一种优选的：所述碱蓬贴的制备工艺包括以下步骤：

[0022] S1:取碱蓬贴原料中除植物精油外的各原料洗净晒干备用;

[0023] S2:取碱蓬种子锤捣后磨榨,得到脱油碱蓬种子粉和碱蓬种子油;

[0024] S3:取巴豆锤捣后粉碎,制成膏状;

[0025] S4:其余固体原料粉碎后混合;

[0026] S5:将S4步骤得到的物料与S3步骤得到的物料以及脱油碱蓬种子粉置于同一器皿中,持续捶打混合20～30min;

[0027] S6:捶打混合后,加入S2步骤中的碱蓬种子油以及去离子水,继续混合10～15min,期间匀速滴加植物精油原料,得到混合膏状物;

[0028] S7:将混合膏状物作为药膏涂覆于防火透气网布上,涂覆呈圆饼状,涂覆厚度控制在0.2～1mm,得到初级碱蓬贴;

[0029] S8:对涂覆好的初级碱蓬贴进行后处理,并裁减成指定形状,得到成品碱蓬贴。

[0030] 作为本发明进一步优选的:所述S6步骤中,碱蓬种子油的添加量为S2步骤中碱蓬种子油获取量的60%,去离子水的添加量占S5步骤中物料总质量的3～10%。

[0031] 作为本发明再进一步的方案:所述S8步骤中,后处理具体包括如下步骤:

[0032] S81:将S6步骤中使用剩余的碱蓬种子油涂抹于初级碱蓬贴表面;

[0033] S82:将涂抹后的初级碱蓬贴置于暖风中烘烤;

[0034] S83:将烘烤后的初级碱蓬贴带有药膏的一侧贴附保护薄膜。

[0035] 在前述方案的基础上:所述S82步骤中,烘烤温度控制在40～50℃,烘烤时间控制在5～20S。

[0036] 在前述方案的基础上优选的:所述S8步骤中,得到的成品碱蓬贴控制碱蓬植物盐含量在3～8%之间,甚至为5%。

[0037] 在前述方案的基础上进一步优选的:所述S8步骤中,将后处理后的初级碱蓬贴裁剪成与固定框形状和尺寸适配的结构,得到的成品碱蓬贴即为一种碱蓬贴的使用装置中的碱蓬贴。

[0038] 本发明的有益效果为:

[0039] 1.本发明通过设置固定框、第一磁吸块和金属片等结构,除了能将碱蓬贴直接贴于人体皮肤表面之外,还能够将碱蓬贴安装于加热机构一侧,利用加热机构加热,达到热灸的目的,且固定框便于拆卸,使用灵活。

[0040] 2.通过设置调节旋钮、导向柱等结构,能够以旋转调节旋钮的方式控制发热元件相较于佩戴位置皮肤的远近,从而达到调节加温效果的目的。

[0041] 3.通过设置安装盒等结构,能够实时观测安装盒内温度,且便于通过控制按钮控制发热元件的工作数量,从而达到便捷调温的目的,使用方便,实用性强。

[0042] 4.通过设置承接胶圈便于对因灼烧产生的废料进行承接,且弧形凹槽能够有效地避免废料因晃动而震出,设置承接胶圈两个弧形凹槽之间的外壁为弧面结构,能够便于对落下的废料进行导向,使其顺利落入弧形凹槽内,环形凸肋一侧外壁为弧面结构,便于将承接胶圈更顺畅的装卸于环形凸肋上。

[0043] 5.通过设置滚球和弹力胶圈,能够在热灸后,将碱蓬贴加热后产生的碱蓬植物盐取下涂抹于皮肤表面,利用滚球对皮肤表面进行揉搓按摩,以促进人体对碱蓬植物盐的充分吸收,同时具备磨除角质的作用,弹力胶圈的设计能够使滚球更好的贴合人体表面,提升

按摩效果。

[0044] 6.通过设置渗液管、渗液缝等结构，能够打开密封盖，将清洗液灌入清洁盒内，通过滚球进行按摩时，滚球与人体表面接触并受到挤压，从而在弹力胶圈形变的配合下向球腔内收缩，进而接触并压迫碗形罩，以促使渗液管形变，进而使得渗液缝扩张，使得清洁盒内的清洗液得以排出，以达到清洗的目的；碗形罩地设计能够更好地与滚球联动，避免渗液管被压向一侧而影响清洗液的排出，该设计能够实现清洗液根据按摩情况自动排出的功能，且清洗液仅在滚球被压迫时从对应渗液管的渗液缝排出，能够保障排出部位的准确性，并达到节省清洗液的效果。

[0045] 7.通过设置清洁棉片，便于在清洁的同时对体表进行擦洗，提升了清洁效果和实用性；此外，使用者能够根据需求，以利用拨动肋将安装头旋出或旋入，从而实现启用和停用清洁棉片的同步擦洗功能的目的，使用灵活，进一步提升了实用性。

[0046] 8.通过设置清洁布，使用者能够根据需求取用，以便于进一步擦拭清洁，提升了实用性，使用灵活，且收纳性强；通过设置弧形座、连接耳等结构，能够便捷的拆装揉搓机构，且结构牢固可靠，固定效果好，提升了实用性。

[0047] 9.通过设置环形凸起和装配孔，进一步提升了安装时的牢固度，此外，在将揉搓机构拆卸使用时，使用者能够将手指插于装配孔内，以便更省力的持握和操控，进一步提升了实用性。

[0048] 10.通过设置容纳座、弹力绑绳等结构，使用者更够根据需求将副衬带以转动旋转扣的方式调节相对于绑带的位置，并将碱蓬贴安装于容纳座内，以便贴附于体表不同的位置，达到同时进行多处给药的目的，实用性强，且操作便捷，待不使用时，使用者能够将副衬带通过第二魔术贴贴于绑带外侧，以确保收纳性，节约了空间，实用性强。

[0049] 11.本发明采用翅碱蓬和碱蓬种子作为原料，能够对人体起到瘦身、美白和消炎的功效，且充分利用了碱蓬种子磨榨后的碱蓬种子油，一定程度保护了营养成分不会流失，提升了人体对营养成分的吸收效果；通过添加乳香，能够起到活血、行气、止痛、治瘀阻气滞的效果；通过添加淫羊藿，能够有效改善腰酸腿痛、四肢麻木的现象，并具有良好的保健效果；通过添加女贞子，能够起到治阴虚内热、腰膝酸软的效果；通过添加各类植物精油，不仅能够平衡油脂分泌、恢复皮肤弹性、护理和改善肌肤干燥、缺水及敏感的状况，还能够改善产品的气味，提升产品品质。

附图说明

[0050] 图1为本发明提出的一种碱蓬贴的使用装置整体的结构示意图；

[0051] 图2为本发明提出的一种碱蓬贴的使用装置揉搓机构装配于安装盒上的结构示意图；

[0052] 图3为本发明提出的一种碱蓬贴的使用装置安装盒内部的结构示意图；

[0053] 图4为本发明提出的一种碱蓬贴的使用装置安装盒外部的结构示意图；

[0054] 图5为本发明提出的一种碱蓬贴的使用装置主体与安装盒剖视的结构示意图；

[0055] 图6为图5中A处的放大图；

[0056] 图7为本发明提出的一种碱蓬贴的使用装置限位座剖视的结构示意图；

[0057] 图8为本发明提出的一种碱蓬贴的使用装置清洁布从套接座内拆下的结构示意

图；

[0058] 图9为本发明提出的一种碱蓬贴的使用装置按摩座与清洁盒剖视的结构示意图；

[0059] 图10为本发明提出的一种碱蓬贴的使用装置球腔剖视的结构示意图；

[0060] 图11为本发明提出的一种碱蓬贴的使用装置的电路流程图；

[0061] 图12为本发明实施例2提出的一种碱蓬贴的使用装置整体的结构示意图；

[0062] 图13为本发明实施例2提出的一种碱蓬贴的使用装置容纳座和弹力绑绳的结构示意图；

[0063] 图14为本发明提出的一种碱蓬贴配方中碱蓬植物盐含量与产品效果关系图。

[0064] 图中：1主体、2金属片、3密封盖、4清洁盒、5显示屏、6磁疗贴、7绑带、8固定框、9碱蓬贴、10第一磁吸块、11调节扣、12弧形座、13连接耳、14清洁棉片、15滚球、16按摩座、17控制按钮、18承接胶圈、19导向柱、20发热元件、21安装座、22调节旋钮、23安装盒、24弧形胶条、25环形凸起、26第二磁吸块、27环形凸肋、28限位座、29调节座、30装配孔、31套接座、32第三磁吸块、33清洁布、34第一魔术贴、35弹力胶圈、36拨动肋、37安装头、38碗形罩、39球腔、40渗液缝、41渗液管、42旋转扣、43副衬带、44第二魔术贴、45容纳座、46弹力绑绳。

具体实施方式

[0065] 下面结合具体实施方式对本专利的技术方案作进一步详细地说明。

[0066] 下面详细描述本专利的实施例，所述实施例的示例在附图中示出，其中自始至终相同或类似的标号表示相同或类似的元件或具有相同或类似功能的元件。下面通过参考附图描述的实施例是示例性的，仅用于解释本专利，而不能理解为对本专利的限制。

[0067] 在本专利的描述中，需要理解的是，术语“中心”、“上”、“下”、“前”、“后”、“左”、“右”、“竖直”、“水平”、“顶”、“底”、“内”、“外”等指示的方位或位置关系为基于附图所示的方位或位置关系，仅是为了便于描述本专利和简化描述，而不是指示或暗示所指的装置或元件必须具有特定的方位、以特定的方位构造和操作，因此不能理解为对本专利的限制。

[0068] 在本专利的描述中，需要说明的是，除非另有明确的规定和限定，术语“安装”、“相连”、“连接”、“设置”应做广义理解，例如，可以是固定相连、设置，也可以是可拆卸连接、设置，或一体地连接、设置。对于本领域的普通技术人员而言，可以根据具体情况理解上述术语在本专利中的具体含义。

[0069] 实施例1：

[0070] 一种碱蓬贴的使用装置，如图1-11所示，包括主体1，所述主体1一侧外壁一体式设置有安装盒23，所述安装盒23内部安装有加热机构，所述主体1一侧外壁嵌入式安装有均匀分布的金属片2，所述主体1一侧嵌入式扣合有与碱蓬贴9尺寸适配的固定框8，所述碱蓬贴9夹于固定框8与主体1之间，且固定框8的厚度与固定框8嵌入式扣合于主体1内的深度适配；所述固定框8一侧外壁嵌入式安装有与金属片2位置对应的第一磁吸块10；所述主体1的两侧外壁可拆卸的安装有同一个绑带7，所述绑带7上设置有调节扣11；通过设置固定框8、第一磁吸块10和金属片2等结构，能够便于将碱蓬贴9安装于加热机构一侧，利用加热机构加热，达到热灸的目的，且固定框8便于拆卸，使用灵活。

[0071] 为了便于调节加温效果；如图3、图5-7所示，所述加热机构包括安装座21和调节座29，所述安装座21一侧外壁安装有两个以上的发热元件20；所述安装座21外壁通过顶丝固

定于调节座29内壁，所述安装盒23一侧内壁通过螺丝固定有限位座28，限位座28内通过限位转动连接有调节旋钮22，调节旋钮22通过螺纹连接于调节座29内壁，所述调节座29一侧内壁滑动连接有导向柱19，导向柱19一端通过螺丝固定于安装盒23一侧内壁；通过设置调节旋钮22、导向柱19等结构，能够以旋转调节旋钮22的方式控制发热元件20相较于佩戴位置皮肤的远近，从而达到调节加温效果的目的。

[0072] 为了便于进一步调节加温效果；如图2、图7所示，所述主体1顶部外壁嵌入式安装有显示屏5，所述安装盒23内还设置有温度传感器，温度传感器与显示屏5电性连接，所述主体1顶部外壁还设置有用于控制各发热元件20工作的控制按钮17；温度传感器的型号可采用m314506；通过设置安装盒23等结构，能够实时观测安装盒23内温度，且便于通过控制按钮17控制发热元件20的工作数量，从而达到便捷调温的目的，使用方便，实用性强。

[0073] 为了便于收集因灼烧产生的废料；如图5、图6所示，所述主体1内壁一体式设置有环形凸肋27，所述环形凸肋27外壁套接有承接胶圈18，所述承接胶圈18远离环形凸肋27的一侧设置有弧形凹槽，且承接胶圈18两个弧形凹槽之间的外壁以及环形凸肋27一侧外壁均为弧面结构；通过设置承接胶圈18便于对因灼烧产生的废料进行承接，且弧形凹槽能够有效地避免废料因晃动而震出，设置承接胶圈18两个弧形凹槽之间的外壁为弧面结构，能够便于对落下的废料进行导向，使其顺利落入弧形凹槽内，环形凸肋27一侧外壁为弧面结构，便于将承接胶圈18更顺畅的装卸于环形凸肋27上。

[0074] 为了便于充分吸收碱蓬贴9的营养物质；如图9、图10所示，所述主体1远离固定框8的一侧安装有揉搓机构，所述揉搓机构包括清洁盒4和按摩座16，所述清洁盒4一侧外壁一体式设置有套接座31，所述套接座31的尺寸与密封盖3适配，套接座31套接于安装盒23外壁，所述按摩座16一体式设置于清洁盒4一侧外壁，所述按摩座16一侧外壁开设有均匀圆周分布的球腔39，所述球腔39内浮动式安装有滚球15，滚球15与球腔39一侧内壁之间设置有弹力胶圈35；通过设置滚球15和弹力胶圈35，能够在热灸后，将碱蓬贴9加热后产生的碱蓬植物盐取下涂抹于皮肤表面，利用滚球15对皮肤表面进行揉搓按摩，以促进人体对碱蓬植物盐的充分吸收，同时具备磨除角质的作用，弹力胶圈35的设计能够使滚球15更好的贴合人体表面，提升按摩效果。

[0075] 为了便于同步进行清洁；如图9、图10所示，所述清洁盒4顶部通过螺纹可拆卸的安装有密封盖3，球腔39一侧内壁设置有渗液管41，渗液管41与清洁盒4内部相导通，所述渗液管41靠近滚球15的一侧一体式设置有碗形罩38，所述渗液管41的圆周外壁开设有渗液缝40，所述渗液缝40状态为密闭状态；通过设置渗液管41、渗液缝40等结构，能够打开密封盖3，将清洗液灌入清洁盒4内，通过滚球15进行按摩时，滚球15与人体表面接触并受到挤压，从而在弹力胶圈35形变的配合下向球腔39内收缩，进而接触并压迫碗形罩38，以促使渗液管41形变，进而使得渗液缝40扩张，使得清洁盒4内的清洗液得以排出，以达到清洗的目的；碗形罩38地设计能够更好地与滚球15联动，避免渗液管41被压向一侧而影响清洗液的排出，该设计能够实现清洗液根据按摩情况自动排出的功能，且清洗液仅在滚球15被压迫时从对应渗液管41的渗液缝40排出，能够保障排出部位的准确性，并达到节省清洗液的效果。

[0076] 为了提升实用性；如图8、图9所示，所述按摩座16一侧的中心内壁通过螺纹连接有安装头37，所述安装头37一侧外壁可拆卸的安装有清洁棉片14，且安装头37一侧外壁一体式设置有两个便于拧动安装头37的拨动肋36；两个拨动肋36对称设置于清洁棉片14的两

侧;通过设置清洁棉片14,便于在清洁的同时对体表进行擦洗,提升了清洁效果和实用性;此外,使用者能够根据需求,以利用拨动肋36将安装头37旋出或旋入,从而实现启用和停用清洁棉片14的同步擦洗功能的目的,使用灵活,进一步提升了实用性。

[0077] 为了进一步提升实用性;如图8、图9所示,所述套接座31一侧内壁通过第一魔术贴34可拆卸的安装有清洁布33,清洁布33位于套接座31和安装盒23之间;通过设置清洁布33,使用者能够根据需求取用,以便于进一步擦拭清洁,提升了实用性,使用灵活,且收纳性强。

[0078] 为了便于拆装清洁盒4;如图4、图8所示,所述主体1一侧外壁一体式设置有两个对称的弧形座12,弧形座12内壁嵌入式粘接有弧形胶条24,所述主体1一侧外壁设置有两个第二磁吸块26,第二磁吸块26分别位于两个弧形座12内侧,所述套接座31两侧外壁一体式设置有两个与弧形座12形状适配的连接耳13,所述连接耳13一侧外壁设置有与第二磁吸块26适配的第三磁吸块32,且连接耳13弧面外壁开设有容纳弧形胶条24的槽口,套接座31通过连接耳13可拆卸的卡入弧形座12内;通过设置弧形座12、连接耳13等结构,能够便捷的拆装揉搓机构,且结构牢固可靠,固定效果好,提升了实用性。

[0079] 为了提升安装时的牢固度;如图4、图8所示,所述套接座31顶部外壁与底部外壁均开设有均匀分布的装配孔30,所述安装盒23顶部外壁与底部外壁均设置有与装配孔30适配的环形凸起25,套接座31通过装配孔30可拆卸的卡于安装盒23的环形凸起25上;所述主体1一侧外壁设置有两个磁疗贴6;通过设置环形凸起25和装配孔30,进一步提升了安装时的牢固度,此外,在将揉搓机构拆卸使用时,使用者能够将手指插于装配孔30内,以便更省力的持握和操控,进一步提升了实用性。

[0080] 本实施例在使用时,除了能将碱蓬贴9直接贴于人体皮肤表面之外,还能够将固定框8从主体1上取下,根据需求通过调节旋钮22调节发热元件20的位置,将碱蓬贴9与固定框8对位后一并卡入主体1内,将主体1通过绑带7佩戴与身体上,通过控制按钮17控制发热元件20工作,并通过显示屏5实时观察内部温度,进行热灸,期间,便于对因灼烧产生的废料进行承接,且弧形凹槽能够有效地避免废料因晃动而震出,设置承接胶圈18两个弧形凹槽之间的外壁为弧面结构,能够便于对落下的废料进行导向,使其顺利落入弧形凹槽内,环形凸肋27一侧外壁为弧面结构,便于将承接胶圈18更顺畅的装卸于环形凸肋27上;热灸结束后,解下绑带7并将碱蓬贴9取下,将碱蓬贴9因加热产生的碱蓬植物盐涂抹于体表,将套接座31从安装盒23上卸下,向清洁盒4内灌入清洗液,手持套接座31,将滚球15贴附挤压与涂抹碱蓬植物盐的体表处,进行按摩揉搓,以促进皮肤吸收,同时起到磨除角质的作用;此外,滚球15与人体表面接触并受到挤压时,从而在弹力胶圈35形变的配合下向球腔39内收缩,进而接触并压迫碗形罩38,以促使渗液管41形变,进而使得渗液缝40扩张,使得清洁盒4内的清洗液得以排出,以达到清洗的目的;碗形罩38地设计能够更好地与滚球15联动,避免渗液管41被压向一侧而影响清洗液的排出,该设计能够实现清洗液根据按摩情况自动排出的功能,且清洗液仅在滚球15被压迫时从对应渗液管41的渗液缝40排出,能够保障排出部位的准确性,并达到节省清洗液的效果;通过设置清洁棉片14,便于在清洁的同时对体表进行擦洗,提升了清洁效果和实用性;使用者还能够根据需求,以利用拨动肋36将安装头37旋出或旋入,从而实现启用和停用清洁棉片14的同步擦洗功能的目的,使用灵活,进一步提升了实用性;通过设置清洁布33,使用者能够根据需求取用,以便于进一步擦拭清洁,提升了实用性,使用灵活,且收纳性强。

[0081] 实施例2：

[0082] 一种碱蓬贴的使用装置，如图12、图13所示，为了提升使用便捷性和功能性，本实施例在实施例1的基础上做出以下改进：所述绑带7的外壁通过旋转扣42可转动的安装有两个以上的副衬带43，所述副衬带43一端侧壁设置有第二魔术贴44，所述副衬带43的一侧外壁均粘接有一个或多个用于容纳碱蓬贴9的容纳座45，所述容纳座45呈“匚”字形结构，容纳座45的两侧外壁设置有两根用于固定碱蓬贴9的弹力绑绳46，碱蓬贴9安装于容纳座45内时，其药膏部分超出容纳座45表面，且暴露于外侧；通过设置容纳座45、弹力绑绳46等结构，使用者更够根据需求将副衬带43以转动旋转扣42的方式调节相对于绑带7的位置，并将碱蓬贴9安装于容纳座45内，以便贴附于体表不同的位置，达到同时进行多处给药的目的，实用性强，且操作便捷，待不使用时，使用者能够将副衬带43通过第二魔术贴44贴于绑带7外侧，以确保收纳性，节约了空间，实用性强。

[0083] 实施例3：

[0084] 一种碱蓬贴配方，如图1-14所示，其原料成分按重量份计，包括：翅碱蓬10～15份、碱蓬种子20～25份、乳香15～20份、淫羊藿7～12份、女贞子12～17份、草乌8～15份、巴豆24～28份、牛膝12～16份、植物精油6～10份。

[0085] 所述植物精油的成分具体包括：茉莉精油1～2份、柠檬精油2～3份、玫瑰精油1～2份、天竺葵精油2～3份。

[0086] 将所述原料成分进一步限定为：翅碱蓬12～14份、碱蓬种子22～24份、乳香16～18份、淫羊藿8～10份、女贞子14～16份、草乌10～12份、巴豆25～26份、牛膝13～15份、植物精油7～9份。

[0087] 将所述植物精油的成分进一步限定为：茉莉精油1.5～2份、柠檬精油2～2.5份、玫瑰精油1.5～2份、天竺葵精油2～2.5份。

[0088] 所述碱蓬贴的制备工艺包括以下步骤：

[0089] S1：取碱蓬贴原料中除植物精油外的各原料洗净晒干备用；

[0090] S2：取碱蓬种子锤捣后磨榨，得到脱油碱蓬种子粉和碱蓬种子油；

[0091] S3：取巴豆锤捣后粉碎，制成膏状；

[0092] S4：其余固体原料粉碎后混合；

[0093] S5：将S4步骤得到的物料与S3步骤得到的物料以及脱油碱蓬种子粉置于同一器皿中，持续捶打混合20～30min；

[0094] S6：捶打混合后，加入S2步骤中的碱蓬种子油以及去离子水，继续混合10～15min，期间匀速滴加植物精油原料，得到混合膏状物；

[0095] S7：将混合膏状物作为药膏涂覆于防火透气网布上，涂覆呈圆饼状，涂覆厚度控制在0.2～1mm，得到初级碱蓬贴；

[0096] S8：对涂覆好的初级碱蓬贴进行后处理，并裁减成指定形状，得到成品碱蓬贴。

[0097] 所述S6步骤中，碱蓬种子油的添加量为S2步骤中碱蓬种子油获取量的60％，去离子水的添加量占S5步骤中物料总质量的3～10％。

[0098] 所述S8步骤中，后处理具体包括如下步骤：

[0099] S81：将S6步骤中使用剩余的碱蓬种子油涂抹于初级碱蓬贴表面；

[0100] S82：将涂抹后的初级碱蓬贴置于暖风中烘烤；

[0101] S83:将烘烤后的初级碱蓬贴带有药膏的一侧贴附保护薄膜。

[0102] 所述S82步骤中,烘烤温度控制在40～50℃,烘烤时间控制在5～20S。

[0103] 所述S8步骤中,得到的成品碱蓬贴控制碱蓬植物盐含量在3～8%之间,甚至为5%。

[0104] 所述S8步骤中,将后处理后的初级碱蓬贴裁剪成与固定框8形状和尺寸适配的结构,得到的成品碱蓬贴即为实施例1或实施例2所述的碱蓬贴的使用装置中的碱蓬贴9。

[0105] 本实施例中,采用翅碱蓬和碱蓬种子作为原料,能够对人体起到瘦身、美白和消炎的功效,且充分利用了碱蓬种子磨榨后的碱蓬种子油,一定程度保护了营养成分不会流失,提升了人体对营养成分的吸收效果;通过添加乳香,能够起到活血、行气、止痛、治瘀阻气滞的效果;通过添加淫羊藿,能够有效改善腰酸腿痛、四肢麻木的现象,并具有良好的保健效果;通过添加女贞子,能够起到治阴虚内热、腰膝酸软的效果;通过添加各类植物精油,不仅能够平衡油脂分泌、恢复皮肤弹性、护理和改善肌肤干燥、缺水及敏感的状况,还能够改善产品的气味,提升产品品质。

[0106] 实验一:

[0107] 为了保障产品品质,提升使用效果,控制其余变量不变,调整碱蓬植物盐含量,进行多次制备,以市面上普通养生贴作为对照例;并进行测试,得到以下数据:

[0108]

碱蓬植物盐含量	3%	4%	5%	6%	7%	8%

[0109]

美白效果提升	59.6%	62.9%	65.5%	54.3%	47.7%	42.1%
消炎效果提升	49.3%	58.7%	73.4%	69.3%	60.2%	55.9%
瘦身效果提升	76.7%	83.1%	89.3%	85.6%	79.9%	76.8%

[0110] 由上可知,碱蓬植物盐含量在4～6%时,美白、消炎以及瘦身效果相较于市面上普通养生贴均有明显提升,其中,碱蓬植物盐含量在5%时,美白、消炎以及瘦身效果提升程度最佳,因此,碱蓬植物盐含量优选控制在5%。

[0111] 以上所述,仅为本发明较佳的具体实施方式,但本发明的保护范围并不局限于此,任何熟悉本技术领域的技术人员在本发明揭露的技术范围内,根据本发明的技术方案及其发明构思加以等同替换或改变,都应涵盖在本发明的保护范围之内。

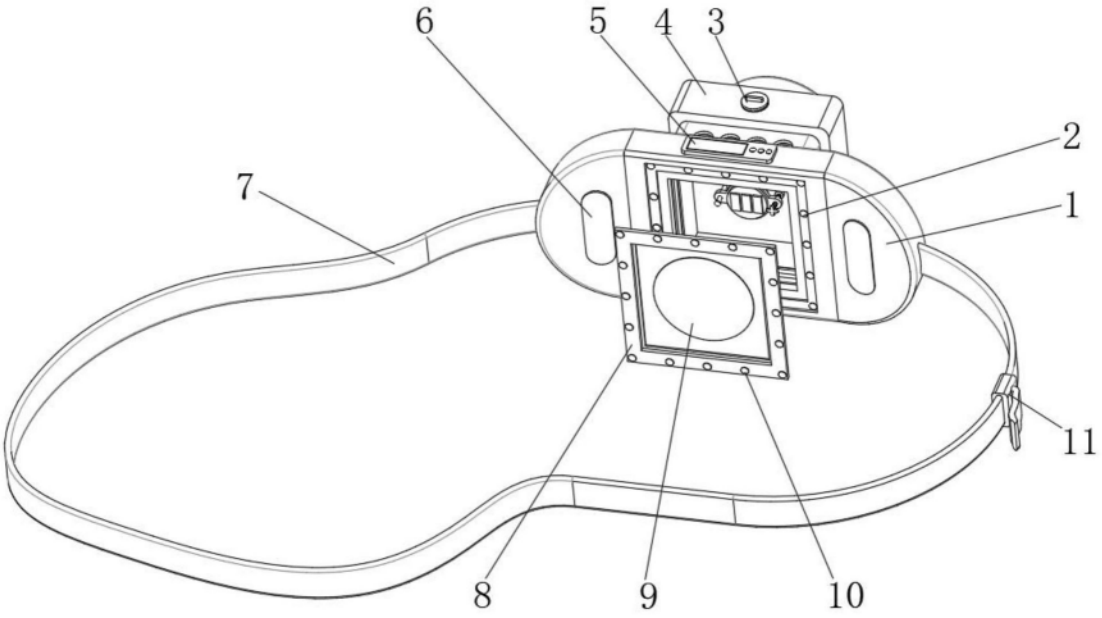

图1

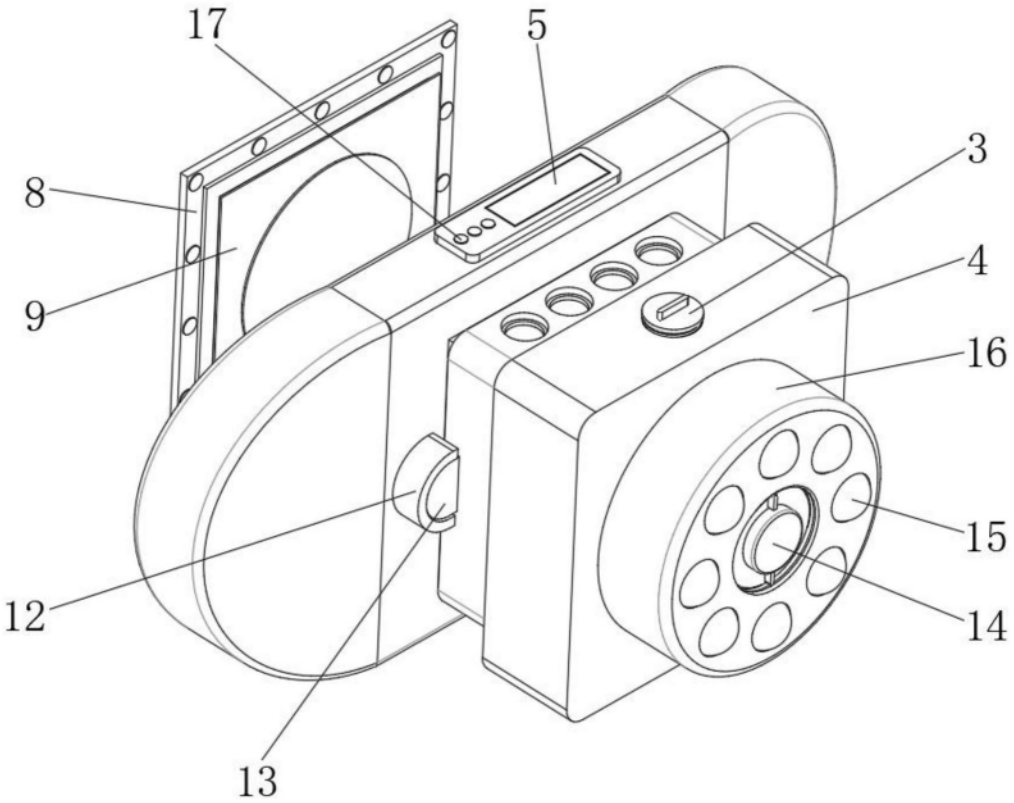

图2

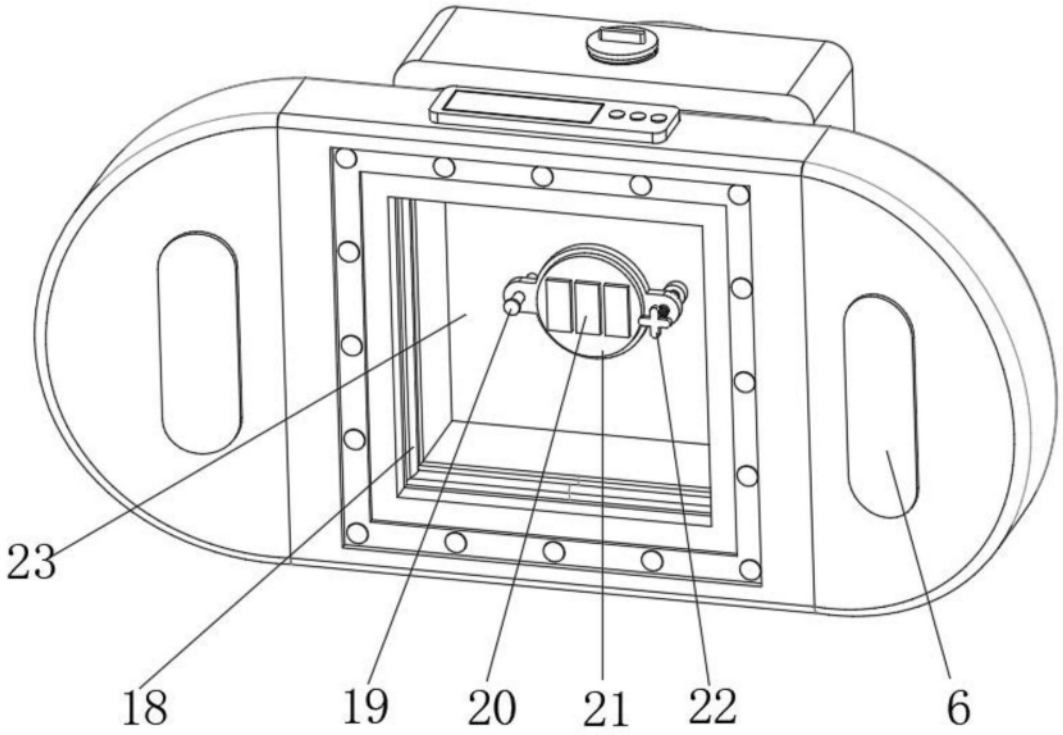

图3

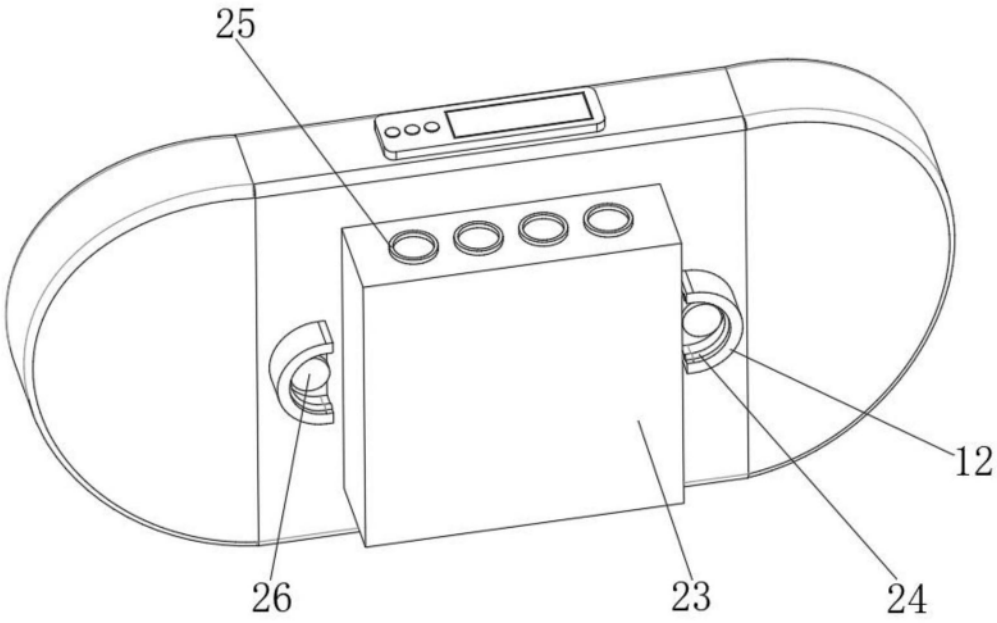

图4

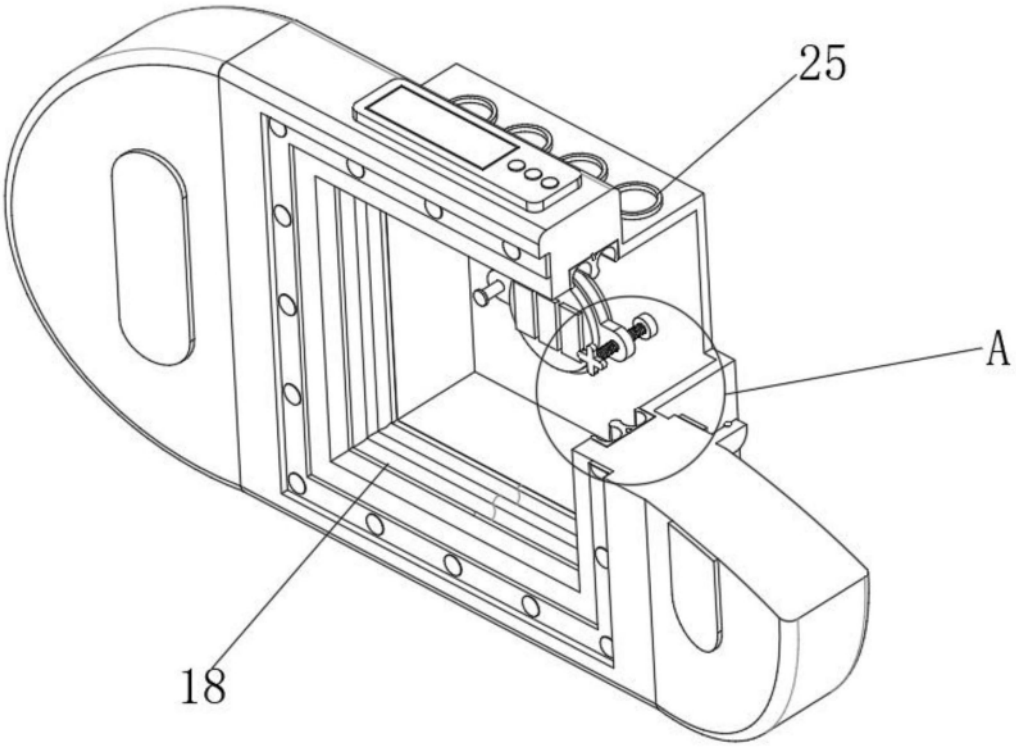

图5

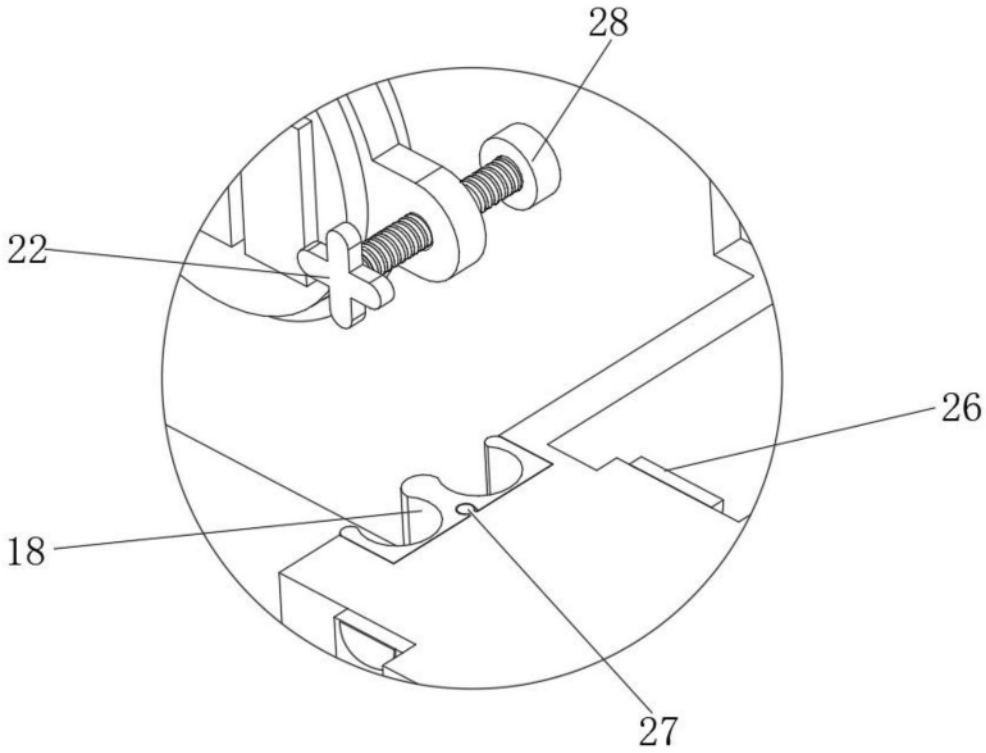

图6

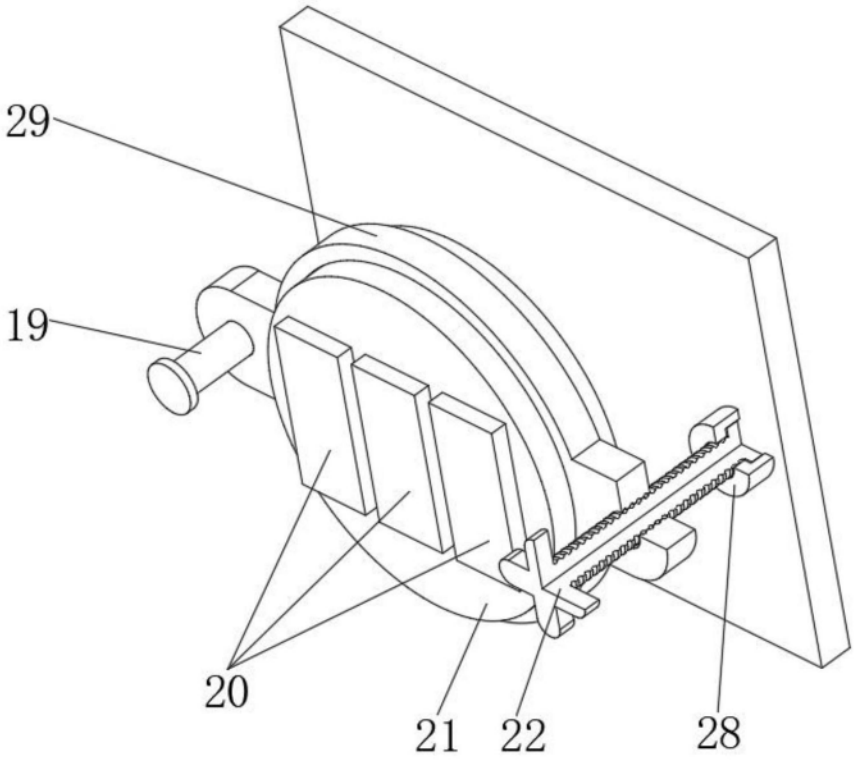

图7

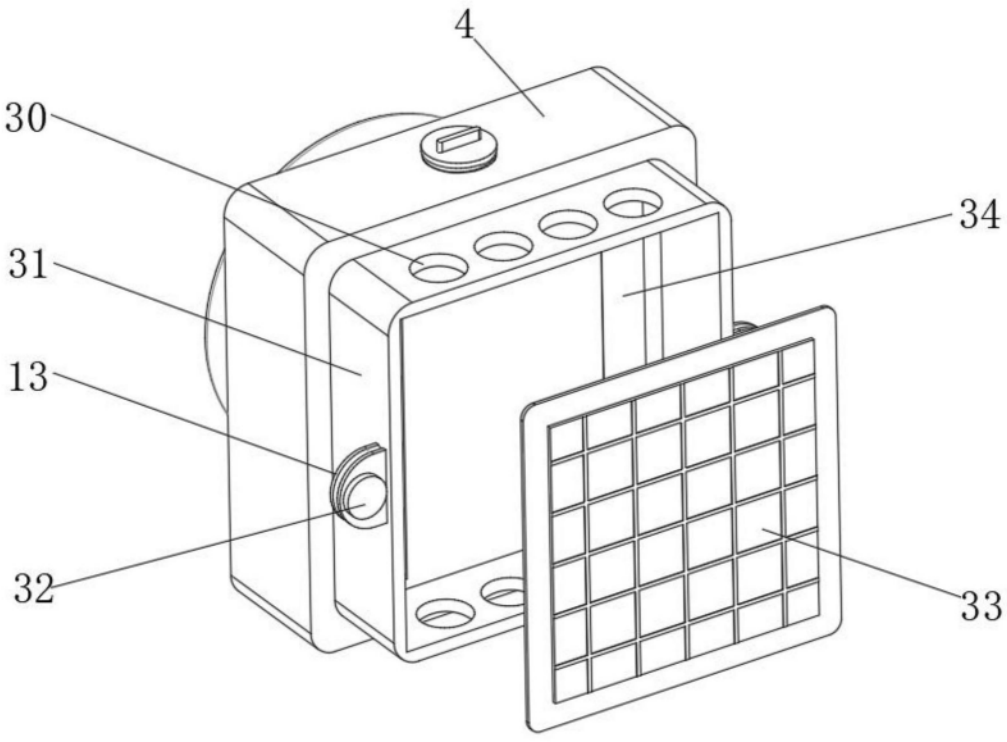

图8

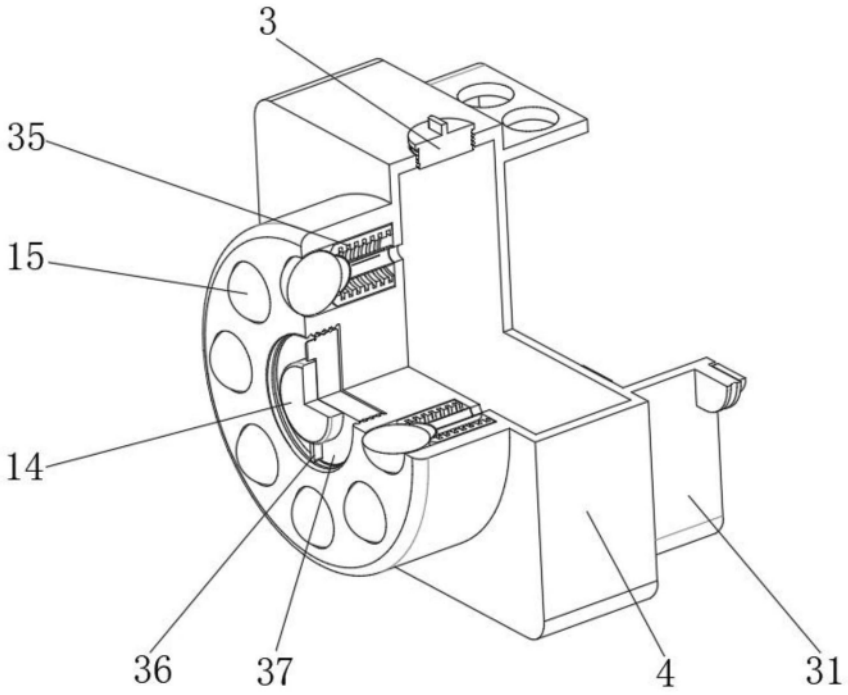

图9

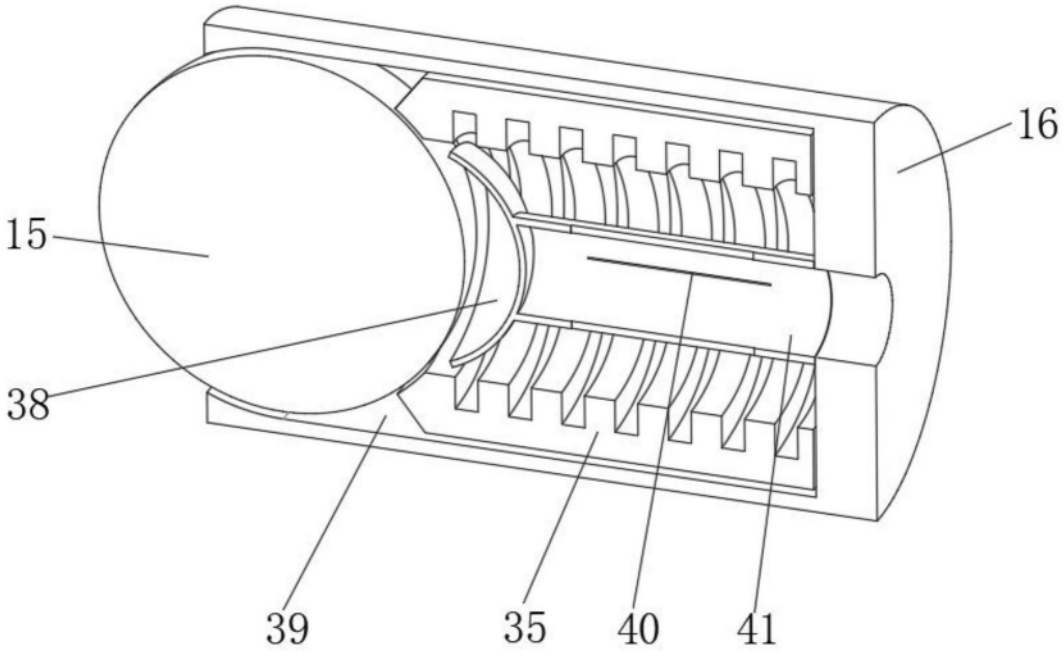

图10

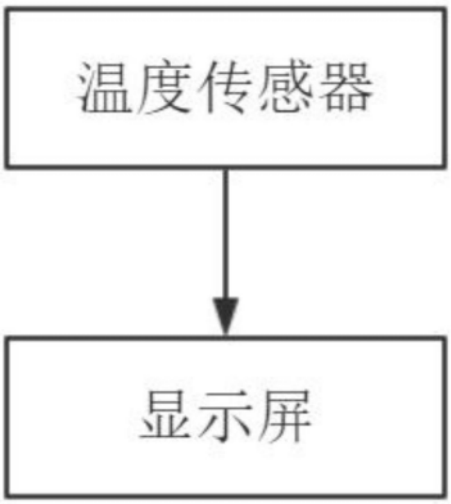

图11

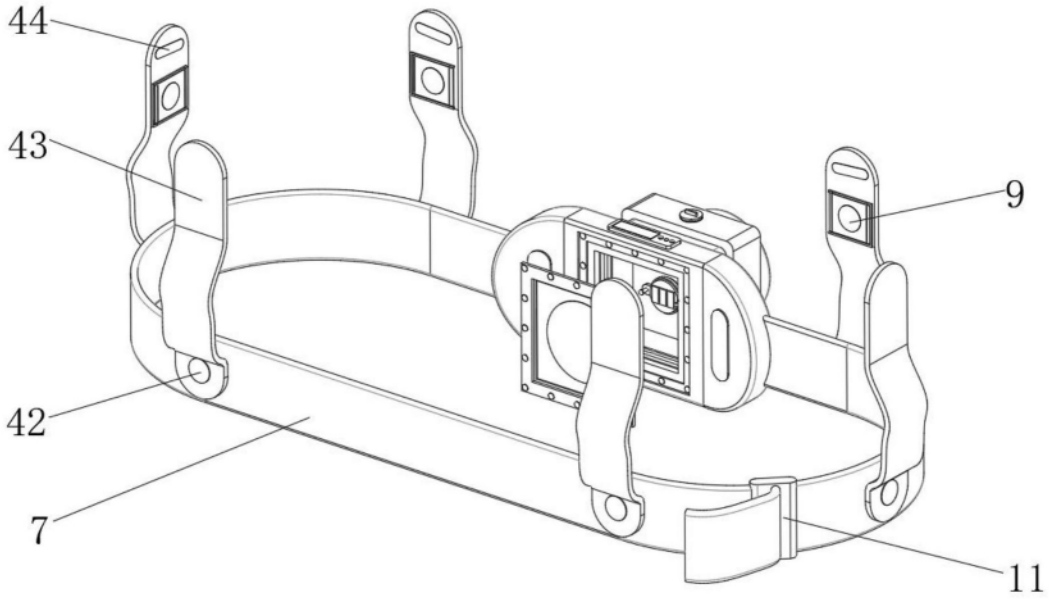

图12

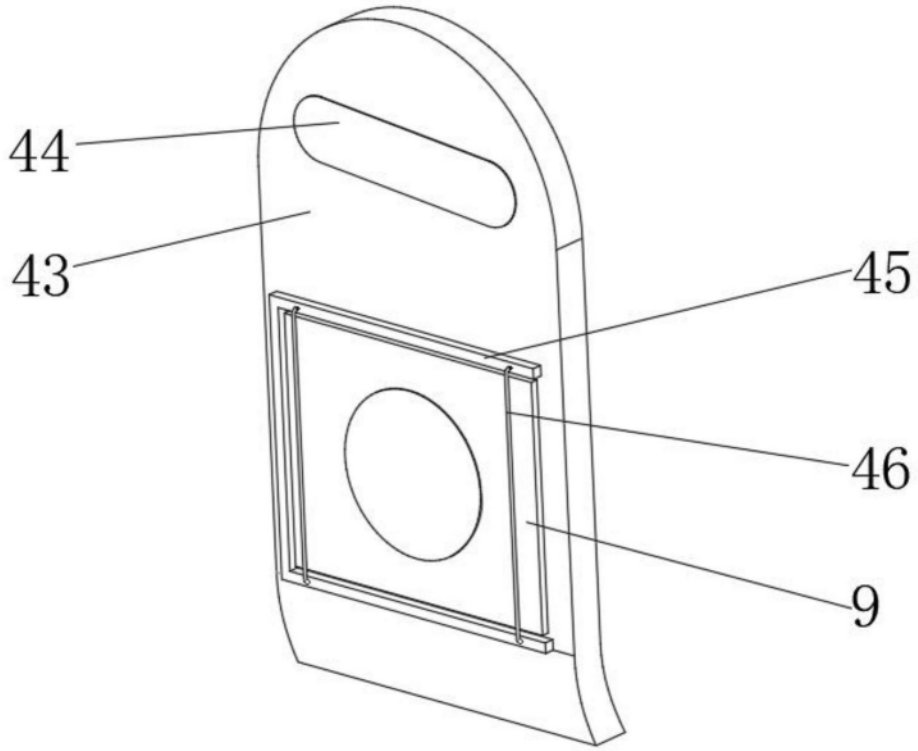
44
43
45
46
9

图13

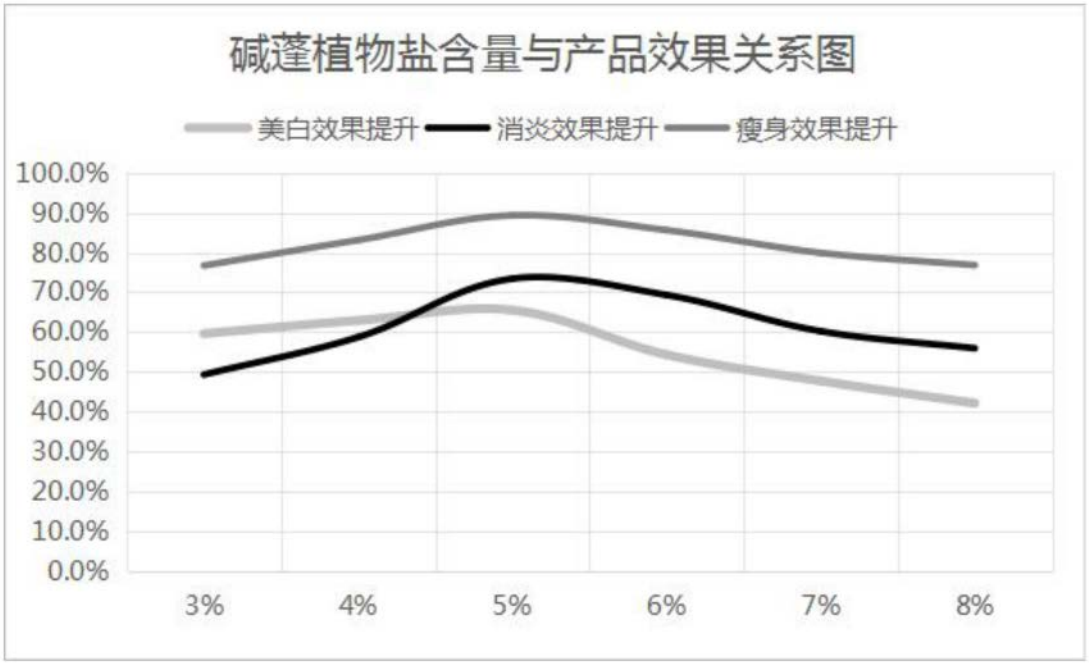
碱蓬植物盐含量与产品效果关系图
美白效果提升
消炎效果提升
瘦身效果提升
100.0%
90.0%
80.0%
70.0%
60.0%
50.0%
40.0%
30.0%
20.0%
10.0%
0.0%
3%
4%
5%
6%
7%
8%

图14