(19)中华人民共和国国家知识产权局

(12)实用新型专利

(10)授权公告号 CN 204722218 U
(45)授权公告日 2015.10.28

(21)申请号 201520310129.2

(22)申请日 2015.05.14

(73)专利权人 李国献
地址 474563 河南省南阳市西峡县桑坪镇岭岗村中屋165号

(72)发明人 李国献 胡晨朝 王艺辰 李嘉欣 李嘉慧 李虹锐

(74)专利代理机构 郑州红元帅专利代理事务所（普通合伙） 41117
代理人 秦舜生

(51)Int.Cl.
A23N 15/00(2006.01)

(ESM)同样的发明创造已同日申请发明专利

权利要求书1页 说明书3页 附图2页

(54)实用新型名称

香菇剪腿机

(57)摘要

本实用新型公开了一种香菇剪腿机，包括机架、滚刷，所述机架的两端分别设有主滚筒与从动滚筒，所述主滚筒与从动滚筒之间设有不锈钢传送带，所述不锈钢传送带的表面开设有若干漏孔，所述主滚筒与从动滚筒的中间位置设有接料盘，所述从动滚筒的一端设有传动轮Ⅱ，传动轮Ⅱ驱动滚刷旋转；所述轴杆一端设有所述传动轮Ⅲ，所述轴杆上的传动轮Ⅲ与从动滚筒上的传动轮Ⅱ传动链接，所述轴杆由所述固定座固定在不锈钢传送带上部的机架上，所述轴杆的杆壁上对称焊接有固定板，所述刷头由固定板固定，所述不锈钢传动带底面靠近主滚筒的筒壁处设有去柄刀，所述机架一端内侧靠近从动滚筒位置处设有倒料板。本实用新结构简单，使用时方便快捷，安全可靠。

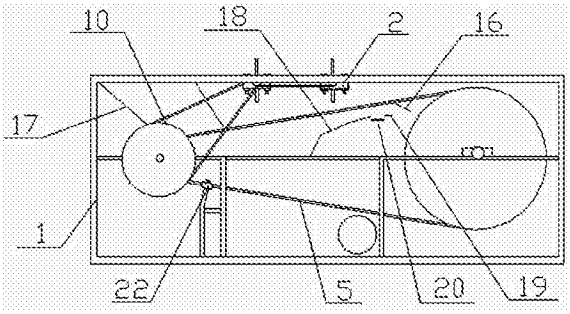

CN 204722218 U

1. 一种香菇剪腿机，其特征在于：包括机架、滚刷，所述机架的两端分别设有主滚筒与从动滚筒，所述主滚筒与从动滚筒之间设有不锈钢传送带，所述不锈钢传送带的表面开设有若干漏孔，所述主滚筒由动力机构驱动，所述主滚筒与从动滚筒的中间位置设有接料盘，所述从动滚筒的一端设有传动轮Ⅱ，传动轮Ⅱ驱动滚刷旋转；所述滚刷由轴杆、传动轮Ⅲ、固定座、固定板、刷头组成，所述轴杆的一端设有所述传动轮Ⅲ，所述轴杆上的传动轮Ⅲ与从动滚筒上的传动轮Ⅱ传动链接，所述轴杆由所述固定座固定在不锈钢传送带上部的机架上，所述轴杆的杆壁上对称焊接有固定板，所述刷头由固定板固定，所述不锈钢传动带底面靠近主滚筒的筒壁处设有去柄刀，所述机架一端内侧靠近从动滚筒位置处设有倒料板。

2. 根据权利要求 1 所述的香菇剪腿机，其特征在于：所述不锈钢传动带上底面靠近从动滚筒处设有水平方向斜置过渡板，过渡板的尾端设有去根刀，所述过渡板与去根刀之间的下部设有基准座。

3. 根据权利要求 1 所述的香菇剪腿机，其特征在于：所述不锈钢传送带上的漏孔具有两种或两种以上尺寸规格，所述倒料板板面上设有隔板。

4. 根据权利要求 1-3 任一项所述的香菇剪腿机，其特征在于：所述滚刷为两个或两个以上。

5. 根据权利要求 1 所述的香菇剪腿机，其特征在于：所述主滚筒的筒面为防滑面。

6. 根据权利要求 1 所述的香菇剪腿机，其特征在于：所述漏孔的内径在 2~4cm 之间。

7. 根据权利要求 1 所述的香菇剪腿机，其特征在于：所述机架左端靠近不锈钢传送带的两侧分别设有防跑偏辅助导轮。

8. 根据权利要求 1 所述的香菇剪腿机，其特征在于：所述固定板的板面上开设有 U 型固定槽，所述刷头通过 U 型固定槽固定于固定板上。

9. 根据权利要求 1 所述的香菇剪腿机，其特征在于：所述去柄刀和去根刀均为斜置的方式固定在机架上。

香菇剪腿机

技术领域

[0001] 本实用新型涉及食用菌机械领域，特别涉及一种香菇剪腿机。

背景技术

[0002] 香菇是世界第二大食用菌，也是我国特产之一，在民间素有“山珍”之称，味道鲜美，香气沁人，营养丰富，素有“植物皇后”美誉，香菇富含维生素 B 群、铁、钾、维生素 D 原，经日晒后转成维生素 D，在食用鲜香菇时通常要将柄脚去除，在制作干香菇通常只是使用菇面，然而菇柄也有很高的利用价值，所以通常要对鲜香菇进行剪柄和剪除柄脚，目前市场上对鲜香菇剪柄和剪柄脚的工作都是人工用剪刀一个个的剪，由于是人工操作会产生较大的误差，如果长时间工作手掌虎口由于长时间施力会极度疲劳降低工作效率和伤害身体，同时眼睛过度疲劳导致精力不集中会造成错误操作对人身造成伤害，存在很大的安全隐患，最重要的是工作效率低，如果按照每个香菇剪除柄脚和剪柄则为两刀操作，一个小时仅能处理 10 斤不到的香菇，效率偏低，故市场上急需一种针对香菇的自动剪柄和剪柄脚的设备，用以提高生产效率和提高操作的安全性。

实用新型内容

[0003] 本实用新型的目的在于克服现有技术的不足，提供一种操作简单、剪腿效率高的香菇剪腿机。

[0004] 为了达到上述设计目的，本实用新型解决其技术所采用的技术方案是：一种香菇剪腿机，包括机架、滚刷，所述机架的两端分别设有主滚筒与从动滚筒，所述主滚筒与从动滚筒之间设有不锈钢传送带，所述不锈钢传送带的表面开设有若干漏孔，所述主滚筒由动力机构驱动，所述主滚筒与从动滚筒的中间位置设有接料盘，所述从动滚筒的一端设有传动轮 II，传动轮 II 驱动滚刷旋转；所述滚刷由轴杆、传动轮III、固定座、固定板、刷头组成，所述轴杆的一端设有所述传动轮III，所述轴杆上的传动轮III与从动滚筒上的传动轮 II 传动链接，所述轴杆由所述固定座固定在不锈钢传送带上部的机架上，所述轴杆的杆壁上对称焊接有固定板，所述刷头由固定板固定，所述不锈钢传动带底面靠近主滚筒的筒壁处设有去柄刀，所述机架一端内侧靠近从动滚筒位置处设有倒料板。

[0005] 所述不锈钢传动带上底面靠近从动滚筒处设有水平方向斜置过渡板，过渡板的尾端设有去根刀，所述过渡板与去根刀之间的下部设有基准座。

[0006] 所述不锈钢传送带上的漏孔具有两种或两种以上尺寸规格的漏孔，所述倒料板板面上设有隔板。

[0007] 所述滚刷为两个或两个以上。

[0008] 所述主滚筒的筒面为防滑面。

[0009] 所述漏孔的内径在 2~4cm 之间。

[0010] 所述机架左端靠近不锈钢传送带的两侧分别设有防跑偏辅助导轮。

[0011] 所述固定板的板面上开设有 U 型固定槽，所述刷头通过 U 型固定槽固定于固定板

上。

[0012] 所述去柄刀和去根刀均为斜置的方式固定在机架上。

[0013] 本实用新型有益效果：主滚筒的筒面上设置的防滑面在带动不锈钢传送带时可起到防滑的作用，不锈钢传送带的表面设置的漏孔可把香菇的根茎插入到漏孔内便于切刀的切割，并且可将较小的香菇过滤到接料盘内，机架左端靠近不锈钢传送带两侧分别设置的辅助导轮，可防止不锈钢传送带在传动运行中偏离于滚筒表面，滚刷固定板板面上开设的U型固定槽可方便刷头的上下调节，当刷头磨损后，可调节刷头与不锈钢传送带表面的距离，使其调节后的刷头达到继续拨料的效果，倒料板板面上设置的隔板可将分类后的大小不一的香菇进行快速的分类处理，主滚筒与从动滚筒之间设置的去根刀与斜置去柄刀可将香菇的根与柄进行两次切割，从而达到快速对根与柄的一次性处理。本实用新型结构简单，省时省力，操作时方便快捷，安全可靠。

附图说明

[0014] 图 1 为本实用新型香菇剪腿机主视结构示意图。

[0015] 图 2 为本实用新型香菇剪腿机后视结构示意图。

[0016] 图 3 为本实用新型香菇剪腿机俯视结构示意图。

[0017] 图 4 为本实用新型滚刷结构示意图。

具体实施方式

[0018] 下面结合附图对本实用新型的具体实施方式做详细描述。如图 1-4 所示的一种香菇剪腿机，包括机架 1、滚刷 2，所述机架 1 的两端分别设有主滚筒 3 与从动滚筒 4，所述主滚筒 3 与从动滚筒 4 之间设有不锈钢传送带 5，所述不锈钢传送带 5 的表面开设有若干漏孔 6，所述主滚筒 3 由动力机构 7 驱动，所述主滚筒 3 的一端设有传动轮Ⅰ 8，所述动力机构 7 与主滚筒 3 一端的传动轮Ⅰ 8 传动链接，所述主滚筒 3 与从动滚筒 4 的中间位置设有接料盘 9，所述从动滚筒 4 的一端设有传动轮Ⅱ 10，传动轮Ⅱ 10 驱动滚刷 2 旋转；所述滚刷 2 由轴杆 11、传动轮Ⅲ 12、固定座 13、固定板 14、刷头 15 组成，所述轴杆 11 的一端设有传动轮Ⅲ 12，所述轴杆 11 一端的传动轮Ⅲ 12 与从动滚筒 4 一端的传动轮Ⅱ 10 传动链接，所述轴杆 11 两端分别设有固定座 13，所述轴杆 11 的杆壁上对称焊接有固定板 14，刷头 15 由固定板 14 固定，所述滚刷 2 两端的固定座 13 分别固定于机架 1 顶部的两侧，所述不锈钢传动带 5 底面靠近主滚筒 3 的筒壁处设有去柄刀 16，所述机架 1 一端内侧靠近从动滚筒 4 位置处设有倒料板 17。

[0019] 所述不锈钢传动带 5 上底面靠近从动滚筒 4 处设有水平方向斜置过渡板 18，斜置过渡板 18 的尾端设有去根刀 19，所述斜置过渡板 18 与去根刀 19 之间的下部设有基准座 20。

[0020] 所述不锈钢传送带 5 上的漏孔具有两种或两种以上尺寸规格的漏孔 6，所述倒料板 17 板面上设有隔板 21。

[0021] 所述滚刷 2 为两个或两个以上。

[0022] 所述主滚筒 3 的筒面为防滑面。

[0023] 所述漏孔 6 的内径在 2~4cm 之间。

[0024] 所述机架 1 左端靠近不锈钢传送带 5 的两侧分别设有防跑偏辅助导轮 22。

[0025] 所述固定板 14 板面上开设有 U 型固定槽 23，所述刷头 15 通过 U 型固定槽 23 固定于固定板 14 上。

[0026] 所述去柄刀 16 和去根刀 19 均为斜置的方式固定在机架上。

[0027] 本实用新型使用时：将香菇剪腿机的电源接通，动力机构 7 带动主滚筒 3 转动，从动滚筒 4 与滚刷 2 在不锈钢传送带 5 的带动下开始转动，随后把分类后的香菇分别倒入香菇剪腿机一端的倒料板 17 上，香菇在滚刷 2 的拨动下在不锈钢传送带 5 上翻滚，使其香菇腿掉入不锈钢传送带 5 表面开设的漏孔 6 内，掉入到漏孔 6 内的香菇在不锈钢传送带 5 的带动下继续向前移动，通过不锈钢传动带 5 上底面靠近从动滚筒 4 处设置的斜置过渡板 18 将香菇进行整理，随后再通过基准座 20 将香菇的根部整齐化，整齐化的香菇根部将通过去根刀 19 把香菇的底根去除，去除底根的香菇通过不锈钢传送带 5 继续向前移动，随后通过不锈钢传动带 5 上底面靠近主滚筒 3 筒壁的去柄刀 16 将香菇柄去除，去除后的香菇底根与柄通过主滚筒 3 与从动滚筒 4 之间的接料盘 9 上的隔板进行分类处理，而去除底根与柄后的香菇将通过不锈钢传送带 5 传送到香菇剪腿机一端的筐内即可。

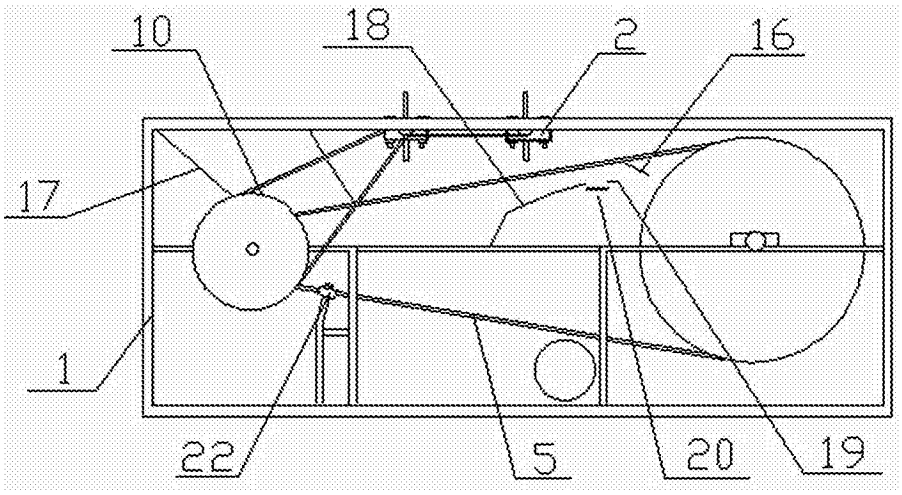

图 1

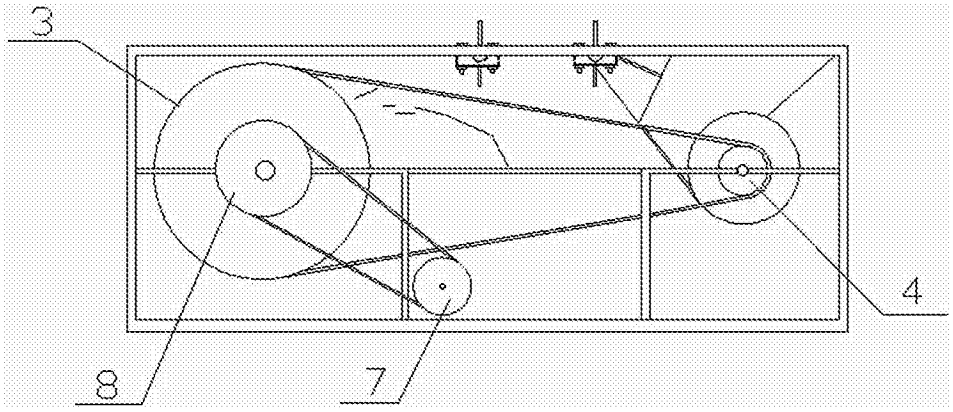

图 2

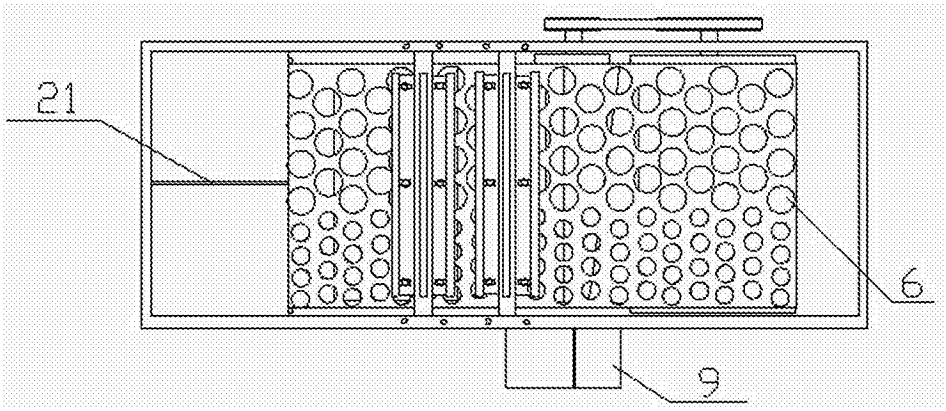

图 3

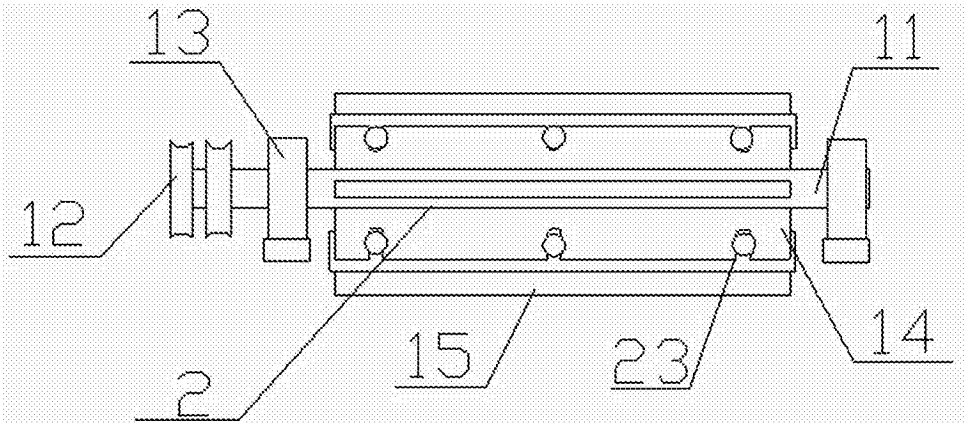

图 4