(19)中华人民共和国国家知识产权局

(12)实用新型专利

(10)授权公告号 CN 213061514 U
(45)授权公告日 2021.04.27

(21)申请号 202021088953.5

(22)申请日 2020.06.12

(73)专利权人 福建省南安市南晶针织时装(中国)有限公司
地址 362300 福建省泉州市南安市洪濑镇

(72)发明人 徐伟福

(74)专利代理机构 泉州市诚得知识产权代理事务所(普通合伙) 35209
代理人 林小彬

(51)Int.Cl.
D06N 3/14(2006.01)
D06N 3/00(2006.01)
D04B 1/14(2006.01)
D02G 3/04(2006.01)

权利要求书1页 说明书2页 附图2页

(54)实用新型名称

一种多层混纺保暖型针织面料

(57)摘要

本实用新型涉及一种多层混纺保暖型针织面料，包括基布层、设于基布层内表面的亲肤保暖层以及依次覆合于基布层外表面的PU涂层和抗皱涂层，所述基布层和亲肤保暖层之间通过连接线连接，所述基布层由聚酯纤维平纹编织而成，所述亲肤保暖层由羊绒混纺纱平纹编织而成，所述羊绒混纺纱包括羊绒纤维、木棉纤维以及竹炭纤维，所述竹炭纤维位于所述羊绒混纺纱的中心，所述羊绒纤维和木棉纤维螺旋捻合于竹炭纤维外侧。其保暖效果好且具有抗菌功能。

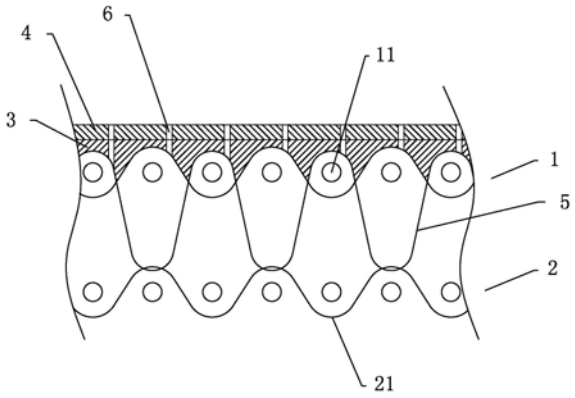

CN 213061514 U

1.一种多层混纺保暖型针织面料,其特征在于:包括基布层、设于基布层内表面的亲肤保暖层以及依次覆合于基布层外表面的PU涂层和抗皱涂层,所述基布层和亲肤保暖层之间通过连接线连接,所述基布层由聚酯纤维平纹编织而成,所述亲肤保暖层由羊绒混纺纱平纹编织而成,所述羊绒混纺纱包括羊绒纤维、木棉纤维以及竹炭纤维,所述竹炭纤维位于所述羊绒混纺纱的中心,所述羊绒纤维和木棉纤维螺旋捻合于竹炭纤维外侧。

2.根据权利要求1所述的一种多层混纺保暖型针织面料,其特征在于:所述羊绒混纺纱线的表面通过拉毛工艺形成绒毛。

3.根据权利要求1所述的一种多层混纺保暖型针织面料,其特征在于:所述羊绒混纺纱中每100纤维包含10-20根羊绒纤维、60-80根木棉纤维以及5-15根竹炭纤维。

4.根据权利要求1所述的一种多层混纺保暖型针织面料,其特征在于:所述PU涂层及抗皱涂层上通过针刺设有透气孔。

一种多层混纺保暖型针织面料

技术领域

[0001] 本实用新型涉及一种面料，尤其涉及一种多层混纺保暖型针织面料。

背景技术

[0002] 服装的三要素包括款式、色彩和面料，而面料根据种类的不同可分为棉、麻、毛、涤纶、蚕丝等面料，根据纺织方法的不同可分为针织面料和梭织面料等，而根据功能的不同可分为抗菌、抗病毒、防虫、防霉等面料。

[0003] 目前，申请公布号为CN106994801A，申请公布号为2017.08.01的中国发明公开了一种防水透气型纱卡复合面料，包括由外至内的特力可面料、防水透湿膜、纱卡面料使用胶水粘接。

[0004] 如上所述的复合面料，在制造夏季服装时，由于其良好的透气性，能够给穿着者带来凉爽的感觉，但正是由于其透气性，使得这种复合面料的保暖性能较差，因此在冬季时，需要另一种保暖性更好的面料来制作服装。

实用新型内容

[0005] 因此，针对上述的问题，本实用新型提出一种保暖效果好且具有抗菌功能的多层混纺保暖型针织面料。

[0006] 为实现上述目的，本实用新型采用了以下技术方案：一种多层混纺保暖型针织面料，包括基布层、设于基布层内表面的亲肤保暖层以及依次覆合于基布层外表面的PU涂层和抗皱涂层，所述基布层和亲肤保暖层之间通过连接线连接，所述基布层由聚酯纤维平纹编织而成，所述亲肤保暖层由羊绒混纺纱平纹编织而成，所述羊绒混纺纱包括羊绒纤维、木棉纤维以及竹炭纤维，所述竹炭纤维位于所述羊绒混纺纱的中心，所述羊绒纤维和木棉纤维螺旋捻合于竹炭纤维外侧。

[0007] 进一步地改进，所述羊绒混纺纱线的表面通过拉毛工艺形成绒毛。

[0008] 进一步地改进，所述羊绒混纺纱中每100纤维包含10-20根羊绒纤维、60-80根木棉纤维以及5-15根竹炭纤维。

[0009] 进一步地改进，所述PU涂层及抗皱涂层上通过针刺设有透气孔。

[0010] 通过采用前述技术方案，本实用新型的有益效果是：

[0011] 1、本实用新型通过将羊绒纤维、木棉纤维以及竹炭纤捻合成混纺纱线，即保留了羊绒纤维以及木棉纤维的保暖、吸湿、透气、手感柔和等特性，由于又增加了竹炭纤维，使其具有抑菌抗菌效果，防止细菌增生；通过设置的PU涂层能够在面料上形成防风层，使外部的冷风不容易透过面料进入人体与面料之间的间隙，使得穿着者不容易感觉到寒冷，从而达到更进一步提高面料保暖性的目的；通过设置抗皱涂层，防止PU涂层产生皱纹，保证面料的整齐美观；

[0012] 2、本实用新型通过在羊绒混纺纱线的表面形成绒毛，绒毛能够使羊绒混纺纱线变得更加蓬松，同时，这些绒毛能够在彼此之间形成一些小气室，能够供经由人体焐热后的空

气留存，使人体散发出的热量不容易逸散开与外界空气形成热交换，使得人体的热量不容易流失，提高了面料的保暖性；

[0013] 3、通过透气孔，能够增加PU涂层和抗皱涂层的透气性，进而增强面料的透气性，从而使这种面料的穿着的过程中不容易出现闷热感。

附图说明

[0014] 图1是本实用新型实施例的结构示意图；

[0015] 图2是本实用新型实施例羊绒混纺纱的结构示意图。

具体实施方式

[0016] 现结合附图和具体实施方式对本实用新型进一步说明。

[0017] 参考图1、图2，本实施例提供一种多层混纺保暖型针织面料，包括基布层1、设于基布层1内表面的亲肤保暖层2以及依次覆合于基布层1外表面的PU涂层3和抗皱涂层4，所述PU涂层及抗皱涂层上通过针刺设有透气孔，所述基布层1和亲肤保暖层2之间通过连接线5连接，所述基布层1由聚酯纤维平纹编织而成，所述亲肤保暖层2由羊绒混纺纱平纹编织而成，所述羊绒混纺纱包括羊绒纤维2a、木棉纤维2b以及竹炭纤维2c，所述羊绒混纺纱中每100纤维包含10-20根羊绒纤维2a、60-80根木棉纤维2b以及5-15根竹炭纤维2c，在本实施中，所述羊绒混纺纱中每100纤维包含18根羊绒纤维2a、70根木棉纤维2b以及12根竹炭纤维2c，所述竹炭纤维2c位于所述羊绒混纺纱的中心，所述羊绒纤维2a和木棉纤维2b螺旋捻合于竹炭纤维2c外侧，所述羊绒混纺纱线的表面通过拉毛工艺形成绒毛23。

[0018] 在本实施例中，所述连接线5绕经基布层1的经线11后与亲肤保暖层2的纬线21缠绕，而后再次绕过基布层1的经线11，以此循环往复实现基布层11与亲肤保暖层2的连接。

[0019] 需要说明的是，术语“中心”、“上”、“下”、“左”、“右”、“竖直”、“水平”、“内”、“外”等指示的方位或位置关系为基于附图所示的方位或位置关系，仅是为了便于描述本实用新型和简化描述，而不是指示或暗示所指的装置或元件必须具有特定的方位、以特定的方位构造和操作，因此不能理解为对本实用新型的限制。

[0020] 尽管结合优选实施方案具体展示和介绍了本实用新型，但所属领域的技术人员应该明白，在不脱离所附权利要求书所限定的本实用新型的精神和范围内，在形式上和细节上可以对本实用新型做出各种变化，均为本实用新型的保护范围。

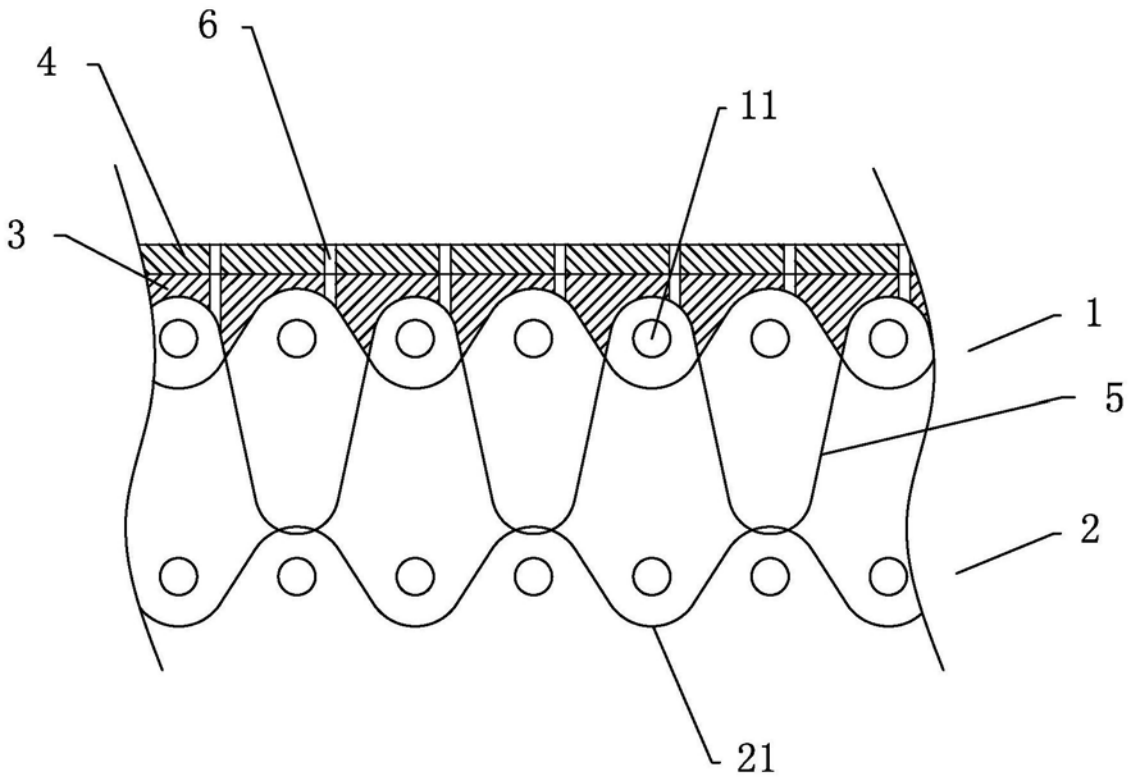

图1

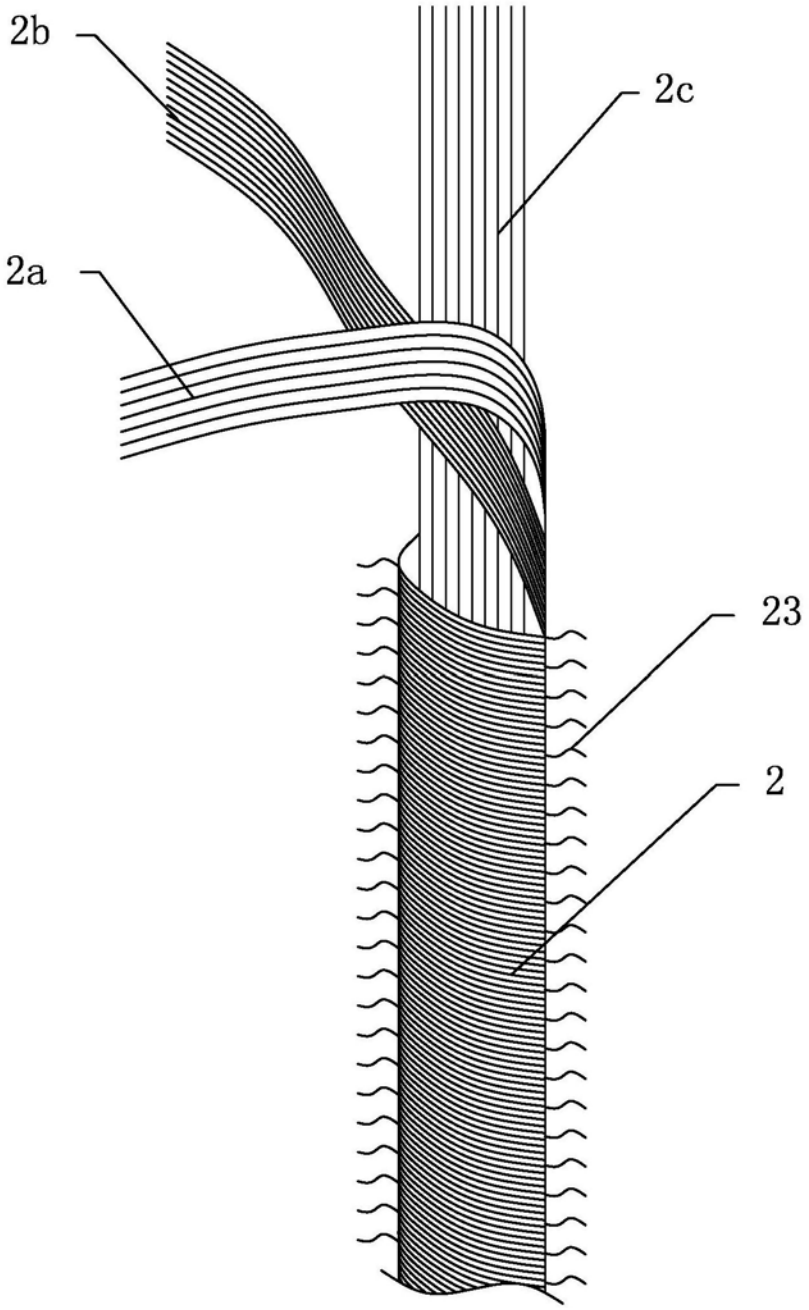

图2