(19)中华人民共和国国家知识产权局

(12)实用新型专利

(10)授权公告号 CN 202292677 U
(45)授权公告日 2012.07.04

(21)申请号 201120401993.5

(22)申请日 2011.10.12

(73)专利权人 中国矿业大学
地址 221116 江苏省徐州市中国矿业大学南湖校区

(72)发明人 杜露 毛小松

(51)Int.Cl.
B25C 5/11(2006.01)

权利要求书 1 页 说明书 1 页 附图 1 页

(54)实用新型名称

儿童小型订书机

(57)摘要

本实用新型涉及了一种儿童小型订书机，由机盖、机体、机座、铰接杆、把手五部分组成。其特征在于机盖、机座分别与把手连接形成的剪刀式按压方式，利用杠杆原理，给孩子提供一种趣味、省力的使用方式，实用且方便，值得推广。

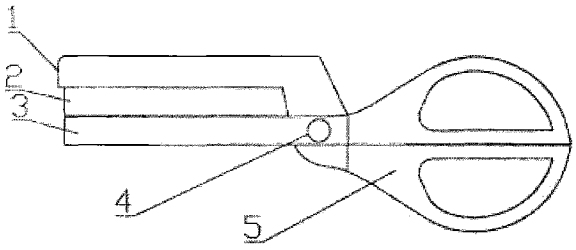

CN 202292677 U

1. 一种儿童小型订书机，由机盖 (1)、机体 (2)、机座 (3)、铰接杆 (4)、把手 (5) 五部分组成，其特征在于机盖 (1)、机座 (3) 分别与把手 (5) 连接在一起，形成剪刀式按压结构，利用杠杆原理，减小用力。

2. 根据权利要求 1 所述的一种儿童小型订书机，其特征在于 ：把手 (5) 可以用塑料，金属制作而成。

儿童小型订书机

技术领域

[0001] 本实用新型涉及一种小型订书机，更具体的说是一种专门为儿童设计的趣味、省力的小型订书机。

背景技术

[0002] 众所周知，小型订书机由于便于携带已成为人们学习工作的必备工具之一，现有的小型订书机在订较厚的纸张时比较吃力，同时其使用方式也过于枯燥，影响儿童对小型订书机的使用。

发明内容

[0003] 本实用新型的目的是提供一种儿童小型订书机，该儿童小型订书机使用简单、省力且充满趣味。

[0004] 本实用新型的目的可通过以下方式实现：一种儿童小型订书机，由机盖、机体、机座、铰接杆、把手五部分组成。其特征在于机盖、机座分别与把手连接形成剪刀式按压方式，利用杠杆原理，给孩子提供一种趣味、省力的使用方式。

[0005] 本实用新型与现有技术相比有如下优点：采用新的使用形式，使用剪刀式按压，利用杠杆原理，改变传统直接按压的方式，这样既省力又具有一定的趣味性，实用且方便，值得推广。

附图说明

[0006] 附图 1 是本实用新型的结构示意图。

[0007] 附图 2 是本实用新型的整体效果图。

具体实施方式

[0008] 参照附图 1 如下：一种儿童小型订书机，由机盖 1、机体 2、机座 3、铰接杆 4、把手 5 五部分组成。其特征在于机盖 1、机座 3 分别与把手 5 连接在一起，使用剪刀式的按压，利用杠杆原理，改变传统直接按压的方式，这样既省力又具有一定的趣味性。

[0009] 参照附图 2 如下：把手 5 的宽度比机盖 1 的窄小，方便孩子抓握使用。

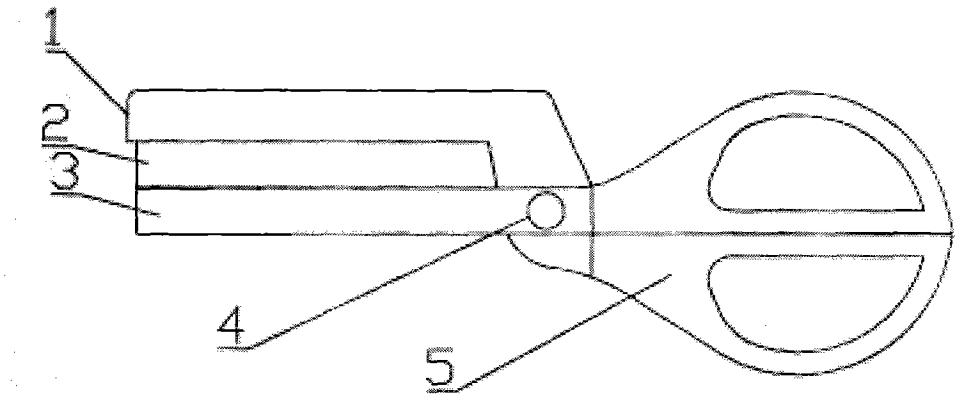

图 1

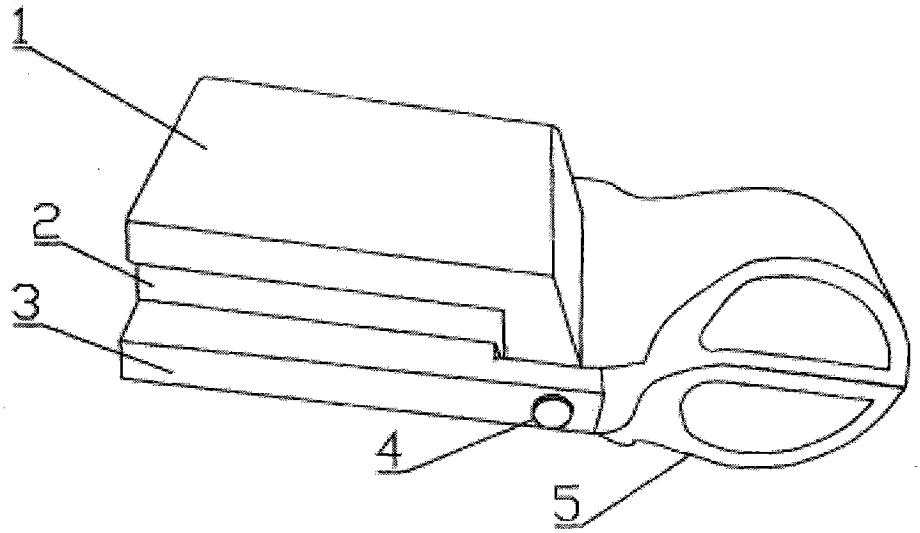

图 2