[19] 中华人民共和国国家知识产权局

[51] Int. Cl.
A47D 11/00 (2006.01)

[12] 实用新型专利说明书

专利号 ZL 200620122808.8

[45] 授权公告日 2008 年 5 月 21 日

[11] 授权公告号 CN 201061391Y

[22] 申请日 2006.7.25

[21] 申请号 200620122808.8

[73] 专利权人 非常色彩(北京)艺术发展有限公司

地址 100029 北京市朝阳区安定路 12 号国典华园 1 号楼 1703 室

[72] 发明人 黄木村

权利要求书 1 页 说明书 3 页 附图 4 页

[54] 实用新型名称

可组装变换型桌椅

[57] 摘要

一种可组装变换型桌椅，由磁性画板桌面、椅身、抽屉、可替换抽屉前板、磁性拼装图板、储物筒及连接球共同组成，可依据使用者需要进行组合变换成椅子或桌子，还可进行游戏；其造型独特、色彩丰富，能充分合理利用空间。

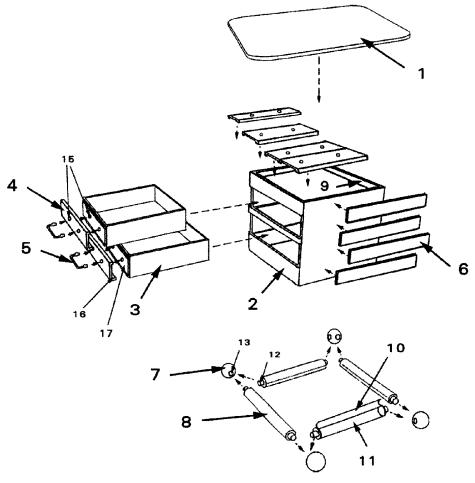

1、 一种可组装变换型桌椅,其特征是:

由磁性画板桌面、飞碟形椅垫、椅身、抽屉、可替换抽屉前板、磁性拼装图板、储物筒及连接球共同组成，椅身有两个可替换活动抽屉，可嵌入底座，底座由四个储物筒连接而成。

2、根据权利要求 1 所述的可组装变换型桌椅，其特征是：

椅身正面用来放置抽屉，其左、右、后三内侧面都预置有薄铁皮用于磁性拼装图板的粘贴，其上方有可替换抽屉面板放置槽用来放置闲置的可替换抽屉面板，其下部与储物筒环相连，磁性面板桌面通过下面的卡槽与椅身进行卡合固定。

3、根据权利要求 1 所述的可组装变换型桌椅，其特征是：

可替换抽屉前板的替换是通过可替换抽屉卡槽将可替换抽屉前板与抽屉前侧凸出面板两者进行卡合。

4、 根据权利要求1所述的可组装变换型桌椅，其特征是：

磁性拼装图板分布在椅身的左、右、后三侧面，每片图板都内置薄磁铁片，以不同的组合方式改变左、右、后三侧面图案的变换及整体构造。

5、 根据权利要求1所述的可组装变换型桌椅，其特征是：

储物筒中空结构，储物筒中空腔体用于放置物品，其上面还有储物筒盖。

6、 根据权利要求2所述的可组装变换型桌椅，其特征是：

储物筒环，是由四个连接球与四个储物筒，通过将带卡槽的储物筒插杆插入连接球插孔这种方式两两相连而成。

可组装变换型桌椅

所属技术领域

本实用新型涉及一种可组装变换型桌椅，尤指一种高效利用空间能游戏能根据使用者需要自由进行桌椅间转换的可组装变换型桌椅。

背景技术

目前，能提供给幼小儿童的桌、椅多数为传统形式，空间利用率低，不能将小朋友自己的物品，如玩具书等进行有效地管理收藏起来，而且功能性单一，不具备玩具游戏功能。

实用新型内容

鉴于现有的幼小儿童桌椅空间利用率的不足及功能上的单一，本实用新型提供一种可组装变换型桌椅。

本实用新型所解决的技术问题采用的技术方案是：

由磁性画板桌面、飞碟形椅垫、椅身、抽屉、可替换抽屉前板、磁性拼装图板、储物筒及连接球共同组成。

椅身，是主要的承重组件。其正面用来放置抽屉，其左、右、后三内侧面都预置了薄铁皮用于磁性拼装图板的粘贴，其上方有可替换抽屉前板放置槽用来放置闲置的可替换抽屉前板，其下部与储物筒环相连。

磁性画板桌面内置磁铁片，其表面光滑，其下面有卡槽用来与椅身进行卡合固定，拼装成桌子。另一方面，磁性画板桌面在不被作为桌面使用时，可以作为留言板使用，可用水性笔在上面写字、画画，还可以在上面粘贴磁性装饰性物品。

有着不同色彩的可替换抽屉前板为凹形卡槽结构，其中间有两拉手插孔，共有六块，其中两块插置于抽屉前侧凸出面板上，其余四块则放入椅身上方的

可替换抽屉前板放置槽里；抽屉前侧凸出面板中间也有两个拉手插孔。

配备的十二片磁性拼装图板分布在椅身的左、右、后三侧面，每片图板都内置薄磁铁片，每四片图板有两种不同的图案，印在图板的两面，每片图板又是每个图案的一部分，这样使用者就可以在椅身上进行有趣的拼图游戏了。

附图说明

图 1 是本实用新型立体图。

图 2 是本实用新型立体分解图。

图 3 是本实用新型储物筒环及连接方式示意图。

图 4 是本实用新型抽屉组合结构示意图。

图 5 是本实用新型椅子造型的立体与纵切面剖视示意图。

图 6 是本实用新型桌子造型的立体与纵切面剖视示意图。

具体实施方式：

图 1:整体构造，由磁性画板桌面（1），椅身（2）和储物筒底座组成。

图 2:储物筒环，其是由四个连接球与四个储物筒共同组成的。它是通过将带卡槽的储物筒插杆（12）插入连接球插孔（13）这种方式两两相连，最终成一方形环状。储物筒（8）是中空结构，储物筒中空腔体（11）可用为放置小朋友的物品，其上面有储物筒盖（10）。

图 4：先是通过可替换抽屉前板卡槽（16）将要替换的可替换抽屉前板（4）与抽屉前侧凸出面板（17）两者进行卡合，然后将拉手（5）穿入两者的拉手插孔（15）内，在突起结构的拉手卡槽（14）的作用下进行固定；卸下时，只要按住抽屉稍稍用力拔出即可。多彩的可替换抽屉前板是为了让使用者能依据自己的心情、喜好随时变换抽屉的色彩。

图 2、图 5 与图 6：储物筒环，其是由四个连接球与四个储物筒共同组成的。首先通过将储物筒插杆（12）插入连接球插孔（13）这种方式把四个连接球（7）与四个储物筒（8）两两相连，最终成一方形环状的储物筒环；然后把

椅身（2）放在储物筒环上进行卡合；接着将已组装好的两抽屉（3）放入椅身（2）中，将闲置的四块可替换抽屉前板（4）放入椅身（2）上方的可替换抽屉前板放置槽（9）内,接着将十二块磁性拼装图板(6)分别粘贴在椅身(2)的左、右、后三侧面，再配合飞碟形坐垫（19）形成可组装变换型椅子，飞碟形坐垫（19）底面为方形凹槽（20）用来配合椅身加以固定。当使用者需要使用桌子时只需将磁性画板桌面（1）放在椅身（2）之上通过磁性面板桌面卡槽（18）与椅身（2）进行卡合固定，这时飞碟形坐垫（19）又可以直接放在地上做为小矮凳，这样使用者就可以坐着在小桌上书写画画了。

主要元件符号说明

1、磁性画板桌面　　2、椅身

3、抽屉　　4、可替换抽屉前板

5、拉手　　6、磁性拼装图板

7、连接球　　8、储物筒

9、可替换抽屉前板放置槽　　10、储物筒盖

11、储物筒中空腔体　　12、储物筒插杆

13、连接球插孔　　14、拉手卡槽

15、拉手插孔　　16、可替换抽屉前板卡槽

17、抽屉前侧凸出面板　　18、磁性画板桌面卡槽

19、飞碟形坐垫　　20、方形凹槽

综上所述，本实用新型的优点是：造型独特，色彩丰富，结构简单，空间利用率高；功能性强，即可根据使用者需要进行组合变换成椅子或桌子又具有游戏性；使用范围广，可用于幼儿教学，又可用于家庭中或其它公共场合供幼小儿童使用。

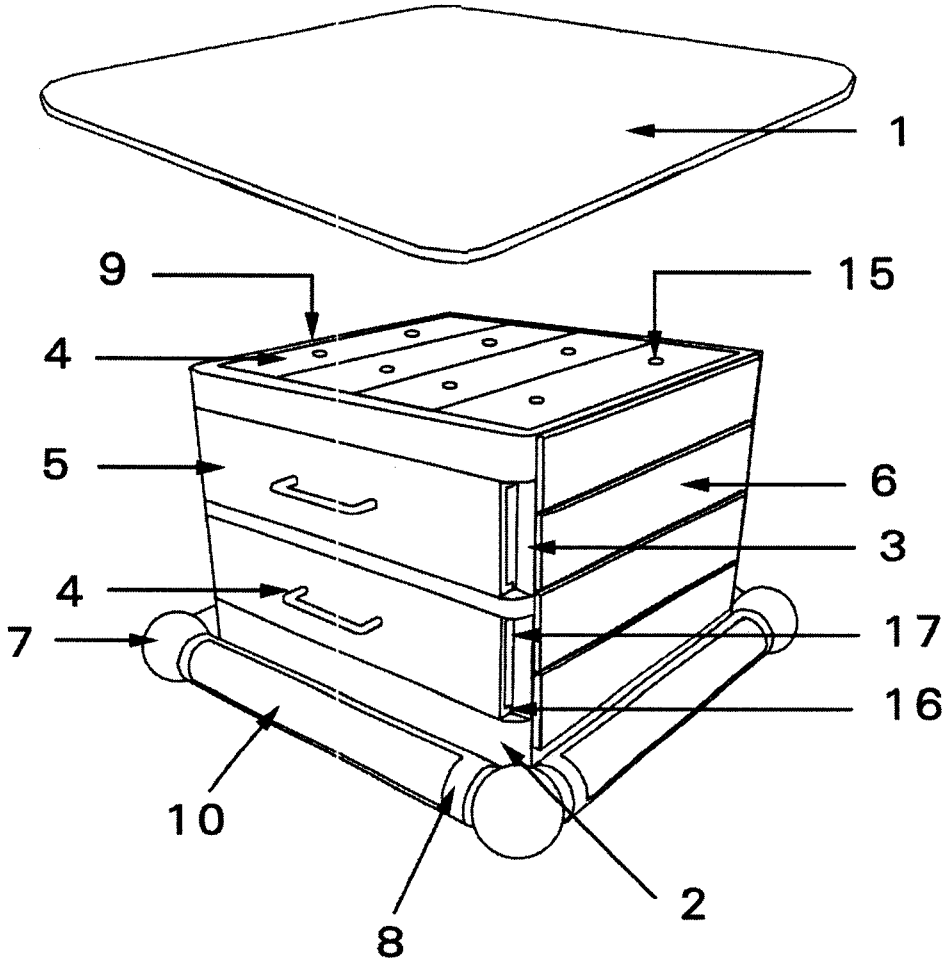

图 1

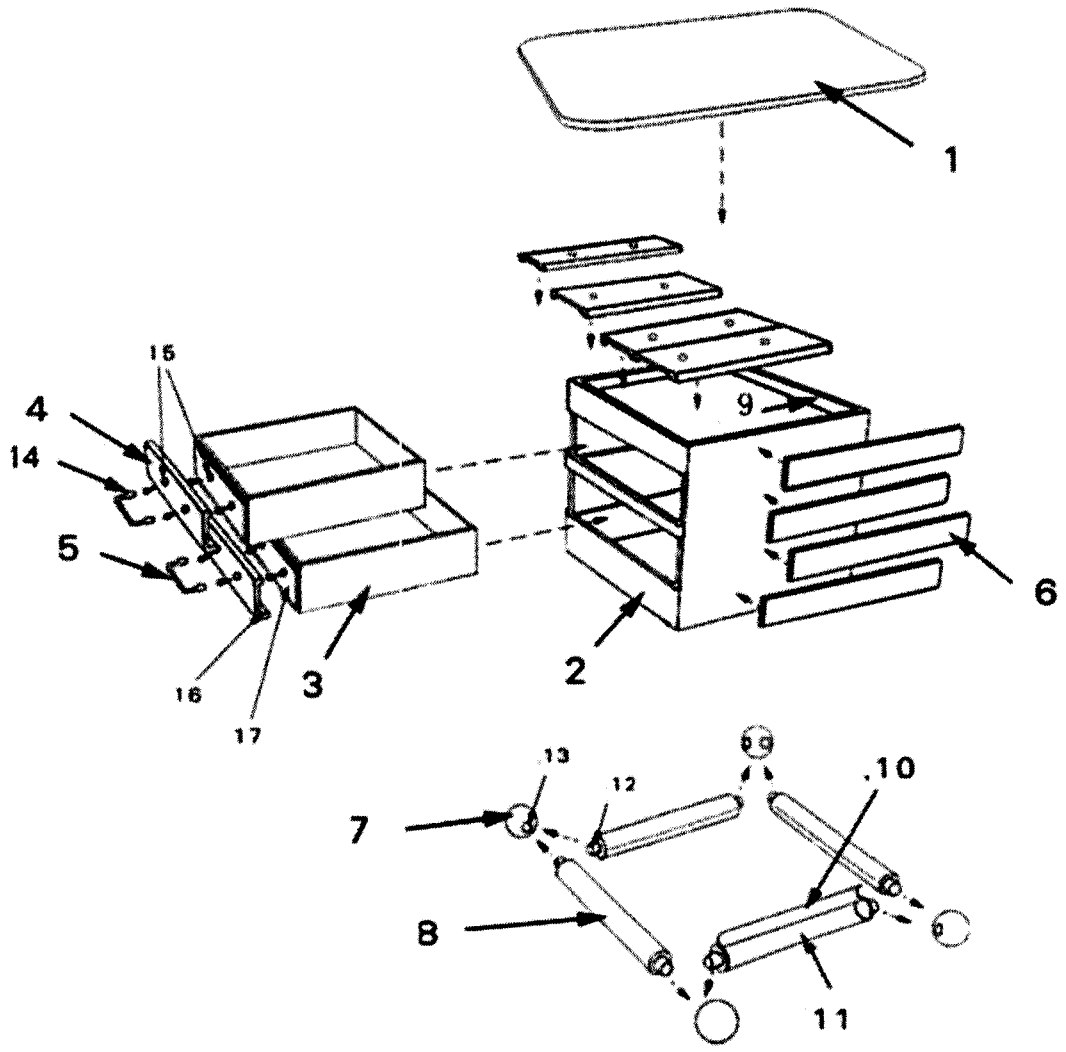

图 2

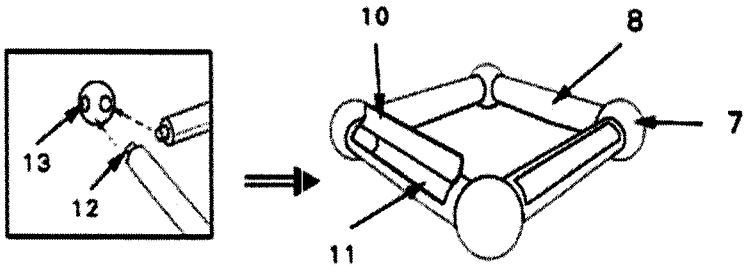

图 3

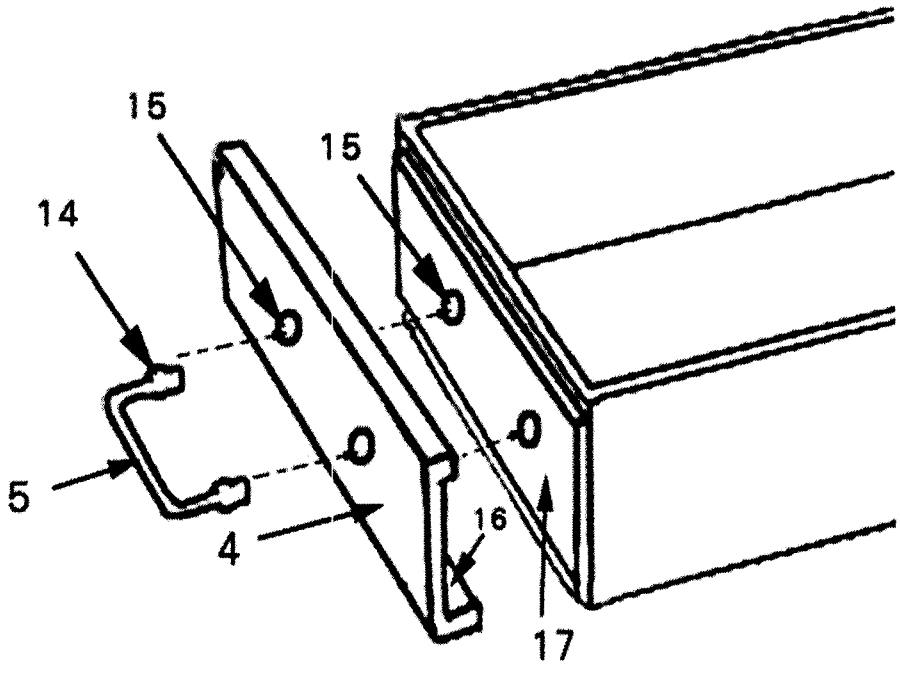

图 4

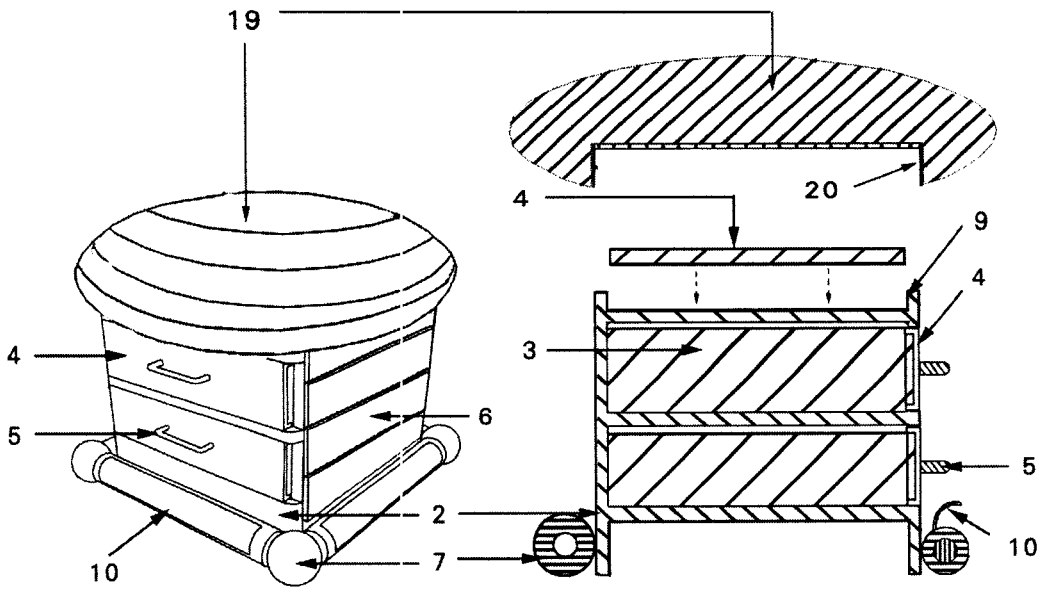

图 5

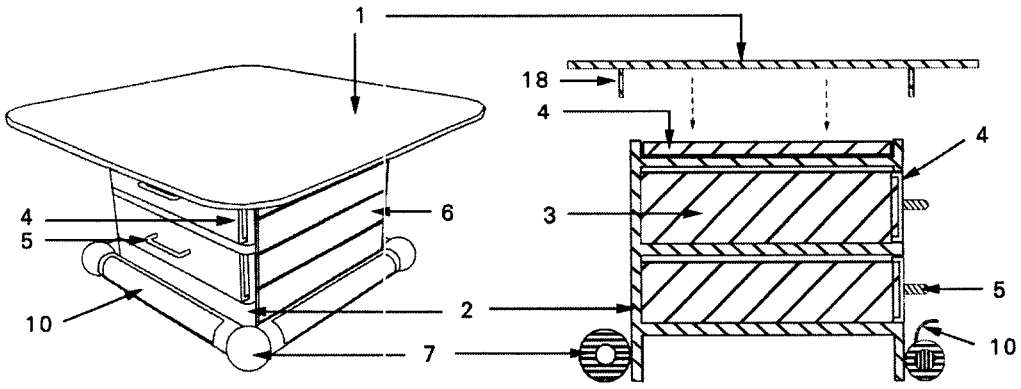

图 6