(19)中华人民共和国国家知识产权局

(12)实用新型专利

(10)授权公告号 CN 210583167 U
(45)授权公告日 2020.05.22

(21)申请号 201920750086.8

(22)申请日 2019.05.23

(73)专利权人 上海麻沼化妆品有限公司
地址 201505 上海市金山区亭林镇金腾路1111号4、5幢

(72)发明人 徐皓

(74)专利代理机构 上海助之鑫知识产权代理有限公司 31328
代理人 王丽影

(51)Int.Cl.
A61L 2/10(2006.01)
A61L 2/26(2006.01)

权利要求书1页 说明书2页 附图4页

(54)实用新型名称

工具消毒柜

(57)摘要

本实用新型涉及化妆品生产技术领域，尤其涉及一种存放生产工具用的工具消毒柜。为避免生产工具在存放过程中滋生细菌，提高化妆品的卫生质量，本实用新型提出一种工具消毒柜，其包括柜体和紫外消毒灯，且所述紫外消毒灯安装在所述柜体内；所述柜体的外部设置有漏电保护器，该漏电保护器安装在所述柜体的供电电源电路上；所述柜体的柜门内侧设置有轻触开关，且该轻触开关在所述柜体的柜门打开时断开所述紫外消毒灯的供电电路，在所述柜体的柜门关闭时接通所述紫外消毒灯的供电电路。该工具消毒柜可在生产工具存放过程中对生产工具进行防尘保护及杀菌消毒，可有效提高生产的化妆品的卫生质量。

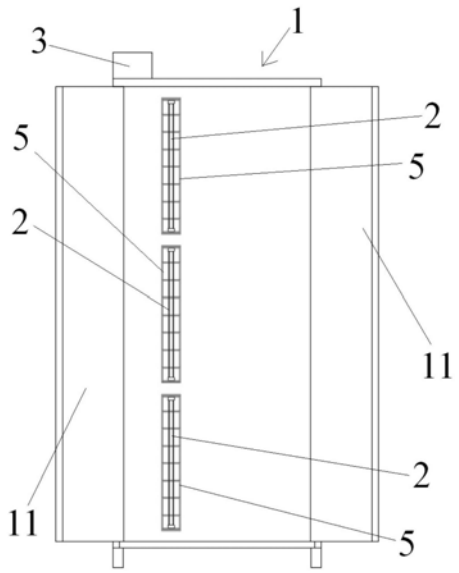

CN 210583167 U

1.一种工具消毒柜,其特征在于,该工具消毒柜包括柜体和紫外消毒灯,且所述紫外消毒灯安装在所述柜体内;所述柜体的外部设置有漏电保护器,该漏电保护器安装在所述柜体的供电电源电路上;所述柜体的柜门内侧设置有轻触开关,且该轻触开关在所述柜体的柜门打开时断开所述紫外消毒灯的供电电路,在所述柜体的柜门关闭时接通所述紫外消毒灯的供电电路。

2.根据权利要求1所述的工具消毒柜,其特征在于,所述紫外消毒灯安装在所述柜体的侧壁上并位于金属网灯罩内。

3.根据权利要求2所述的工具消毒柜,其特征在于,所述漏电保护器位于所述柜体的顶部并靠近所述柜体的背部。

4.根据权利要求1-3中任意一项所述的工具消毒柜,其特征在于,所述柜体内设置有隔板,且所述隔板在所述柜体内形成的隔间内均设置有所述紫外消毒灯。

5.根据权利要求4所述的工具消毒柜,其特征在于,所述隔间内的顶壁或侧壁上设置钩挂生产工具用的挂钩。

6.根据权利要求1-3中任意一项所述的工具消毒柜,其特征在于,所述柜体的底部设置有多个移动用的万向轮。

7.根据权利要求1-3中任意一项所述的工具消毒柜,其特征在于,所述柜门上设置有拉手。

工具消毒柜

技术领域

[0001] 本实用新型涉及化妆品生产技术领域，尤其涉及一种存放生产工具用的工具消毒柜。

背景技术

[0002] 目前，在化妆品生产中，剪刀、尺子等生产用工具经常是直接露天放置的工具摆放垫上，易落上灰尘，滋生细菌，甚至影响生产的化妆品的卫生质量。

实用新型内容

[0003] 为避免生产工具在存放过程中滋生细菌，提高化妆品的卫生质量，本实用新型提出一种工具消毒柜，该工具消毒柜包括柜体和紫外消毒灯，且所述紫外消毒灯安装在所述柜体内；所述柜体的外部设置有漏电保护器，该漏电保护器安装在所述柜体的供电电源电路上；所述柜体的柜门内侧设置有轻触开关，且该轻触开关在所述柜体的柜门打开时断开所述紫外消毒灯的供电电路，在所述柜体的柜门关闭时接通所述紫外消毒灯的供电电路。这样，生产人员在使用完生产工具后，只需将生产工具放置到工具消毒柜中即可利用紫外消毒灯对生产工具进行杀菌消毒，避免生产工具在使用间隙滋生细菌，同时还可以利用柜体对生产工具进行防尘保护，进而可有效提高生产的化妆品的卫生质量。本实用新型工具消毒柜的柜门内侧设置有控制紫外消毒灯的供电电路通断的轻触开关。这样，在生产人员打开柜门时，紫外消毒灯因断电而停止工作，可避免紫外消毒灯对生产人员尤其是生产人员的眼睛造成损伤；在生产人员关闭柜门时，紫外消毒灯的供电电路接通重新开始工作，而无需生产人员在关闭柜门后专门接通紫外消毒灯的供电电路，使用简单方便，且不会因为生产人员的误操作而影响消毒效果。本实用新型工具消毒柜上的供电电源电路上设置漏电保护器，可在柜体内电路发生漏电时立即切断供电电源电路，从而避免因柜体漏电而发生安全事故，提高工具消毒柜的使用安全性。

[0004] 优选地，所述紫外消毒灯安装在所述柜体的侧壁上并位于金属网灯罩内。这样，在生产人员去放生产工具时，可避免生产人员或生产工具直接碰到紫外消毒灯对导致紫外消毒灯破损，甚至对生产人员造成损伤。

[0005] 优选地，所述漏电保护器位于所述柜体的顶部并靠近所述柜体的背部。这样，漏电保护器的位置设置较为隐蔽，避免生产人员或其他相关人员误操作漏电保护器而导致柜体的供电电源电路断开，影响使用。

[0006] 优选地，所述柜体内设置有隔板，且所述隔板在所述柜体内形成的隔间内均设置有所述紫外消毒灯。这样，在满足消毒要求的基础上，可有效增大工具消毒柜的存放能力。进一步地，所述隔间内的顶壁或侧壁上设置钩挂生产工具用的挂钩。这样，生产人员在存放生产工具时，直接将生产工具挂置在挂钩上，方便快捷。

[0007] 优选地，所述柜门上设置有拉手，以方便使用人员快关柜门。

附图说明

[0008] 图1为本实用新型工具消毒柜的第一实施例结构示意图；

[0009] 图2为图1所示的工具消毒柜柜门敞开时的主视示意图；

[0010] 图3为本实用新型工具消毒柜中的紫外消毒灯的结构示意图；

[0011] 图4为本实用新型工具消毒柜的第二实施例的结构示意图；

[0012] 图5为图4所示的工具消毒柜柜门敞开时的主视示意图；

具体实施方式

[0013] 下面，结合图1-5对本实用新型工具消毒柜进行详细说明。

[0014] 如图1和2所示，本实用新型工具消毒柜包括柜体1和紫外消毒灯2，且紫外消毒灯2安装在柜体1内。柜体1的外部设置有漏电保护器3，该漏电保护器3安装在柜体1的供电电源电路上。这样，在工具消毒柜的柜体1的供电电源电路上设置漏电保护器3，可在柜体1内电路发生漏电时立即切断供电电源电路，从而避免因柜体1漏电而发生安全事故，提高工具消毒柜的使用安全性。优选地，漏电保护器3位于柜体1的顶部并靠近柜体1的背部。这样，漏电保护器3的位置设置较为隐蔽，避免生产人员或其他相关人员误操作漏电保护器3而导致柜体的供电电源电路断开，影响使用。柜体1的柜门11内侧设置有轻触开关(图中未示出)，且该轻触开关在柜体1的柜门11打开时断开紫外消毒灯2的供电电路，在柜体1的柜门11关闭时接通紫外消毒灯2的供电电路。这样，在生产人员打开柜门11时，紫外消毒灯2因断电而停止工作，可避免紫外消毒灯2对生产人员尤其是生产人员的眼睛造成损伤；在生产人员关闭柜门11时，紫外消毒灯2的供电电路接通重新开始工作，而无需生产人员在关闭柜门11后专门接通紫外消毒灯2的供电电路，使用简单方便，且不会因为生产人员的误操作而影响消毒效果。优选地，柜门11上设置有拉手4，以方便使用人员快关柜门11。优选地，如图3所示，紫外消毒灯2的外侧包覆有金属网灯罩5，且金属网灯罩5安装在位于柜体1侧壁上。这样，在生产人员去放生产工具时，可避免生产人员或生产工具直接碰到紫外消毒灯2对导致紫外消毒灯2破损，甚至对生产人员造成损伤。

[0015] 如图4和5所示，相较于第一实施例，第二实施例中的柜体1内设置有横向隔板12，且横向隔板12在柜体1内形成的隔间13内均设置有紫外消毒灯2。这样，在满足消毒要求的基础上，可有效增大工具消毒柜的存放能力。优选地，在每个隔间13内的顶壁或侧壁上设置钩挂生产工具用的挂钩(图中未示出)。这样，生产人员在存放生产工具时，直接将生产工具挂置在挂钩上，方便快捷。当然，在实际制作本实用新型工具消毒柜时，也可以在柜体1内设置纵向隔板来将柜体1的内部空间分割成两个或多个隔间。

[0016] 在使用本实用新型工具消毒柜时，生产人员在使用完生产工具后，只需将生产工具放置到工具消毒柜中即可利用紫外消毒灯对生产工具进行杀菌消毒，避免生产工具在使用间隙滋生细菌，同时还可以利用柜体对生产工具进行防尘保护，进而可有效提高生产的化妆品的卫生质量。

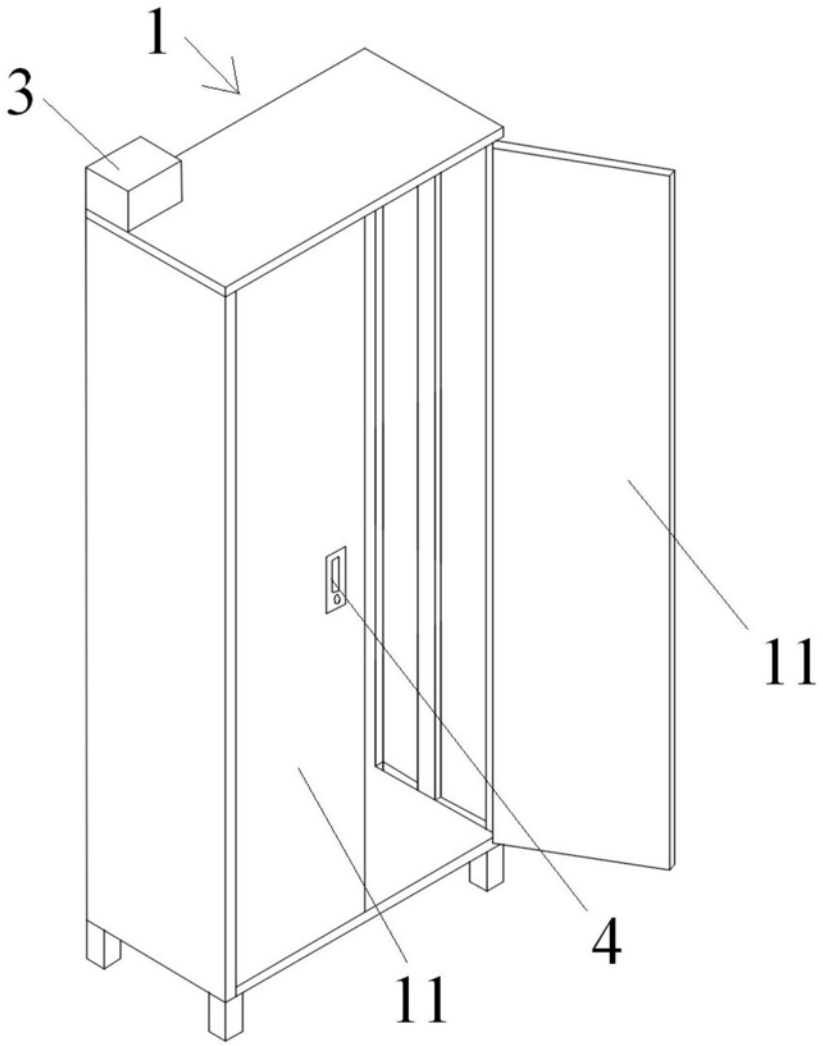

图1

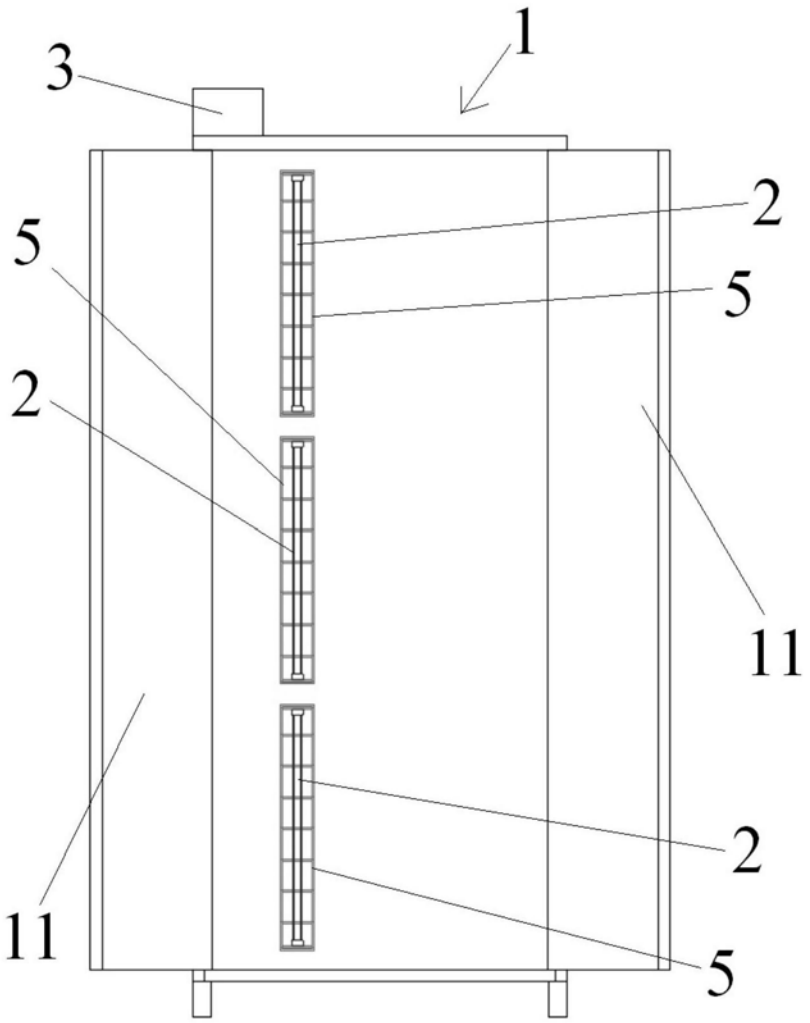

图2

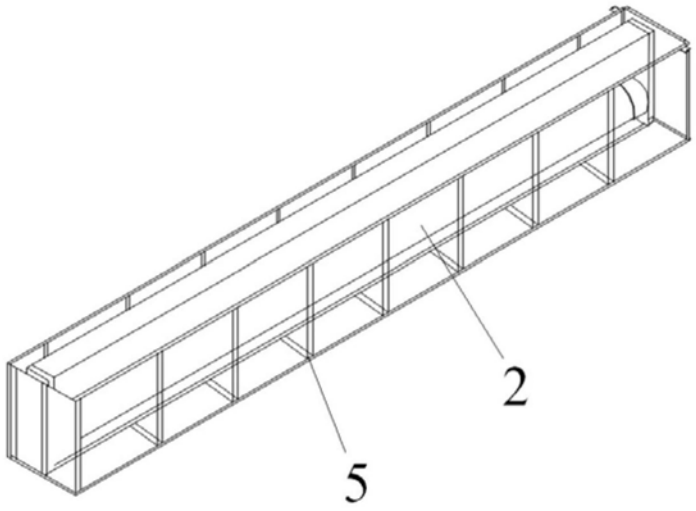

图3

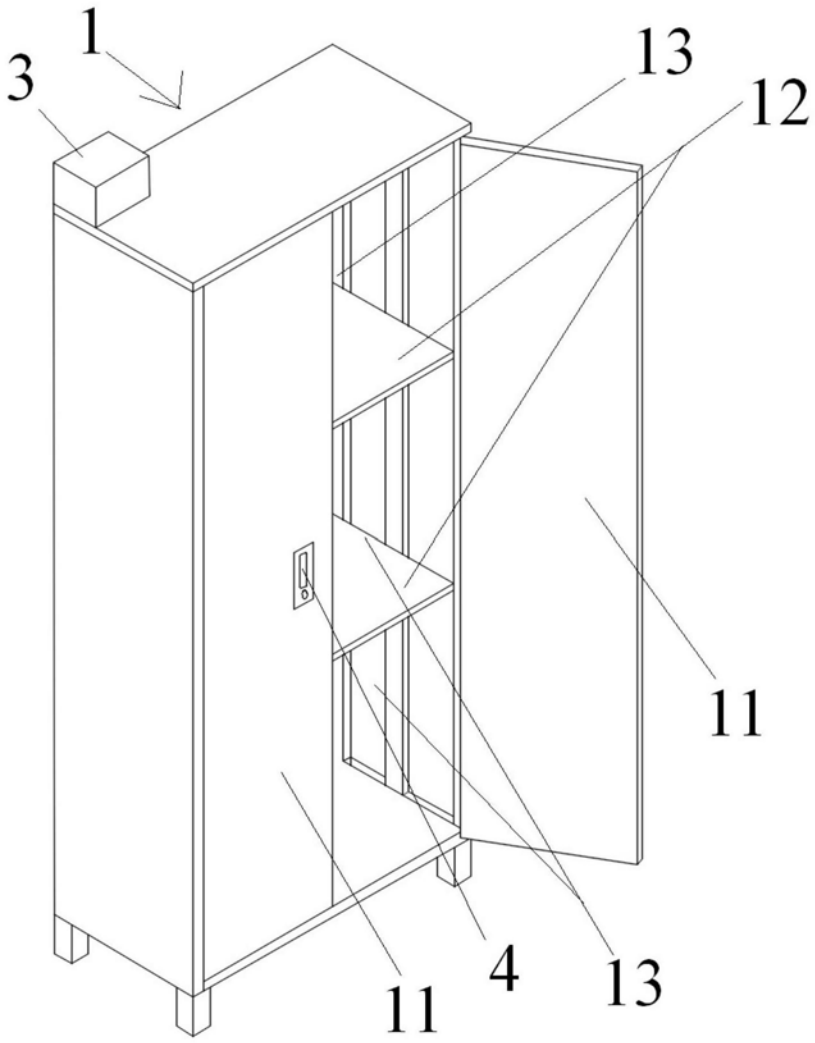

图4

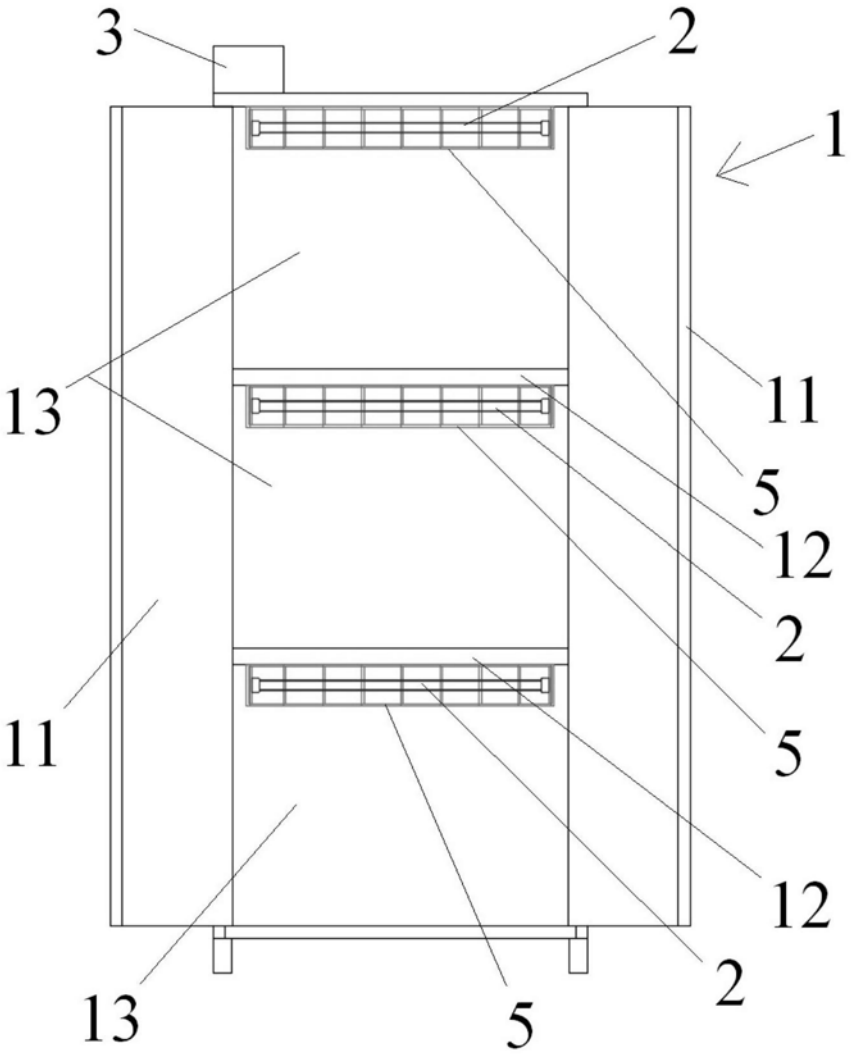

图5