(19)中华人民共和国国家知识产权局

(12)实用新型专利

(10)授权公告号 CN 202480667 U
(45)授权公告日 2012.10.10

(21)申请号 201120559189.X

(22)申请日 2011.12.28

(73)专利权人 万君毅
地址 250100 山东省济南市历城区董家镇843号济南市历城第二中学高一、17班

(72)发明人 万君毅

(74)专利代理机构 济南诚智商标专利事务所有限公司 37105
代理人 王汝银

(51)Int.Cl.
*B43L 7/00*(2006.01)
*B43L 7/08*(2006.01)

权利要求书 1 页 说明书 1 页 附图 1 页

(54)实用新型名称

一种可拆装直尺

(57)摘要

一种可拆装直尺，属于学习工具，主要解决普通直尺长度固定，使用携带都不方便的问题。它包括直尺，其特征是，所述的直尺有两个，分别为直尺A和直尺B，所述的直尺A右端侧面设有凸块，直尺B左端侧面设有对应的凹槽。该实用新型的可拆装直尺拆开后画短直线和携带都很方便，当需要画长直线时，可将两个直尺组装为一个长的直尺，使用灵活方便。

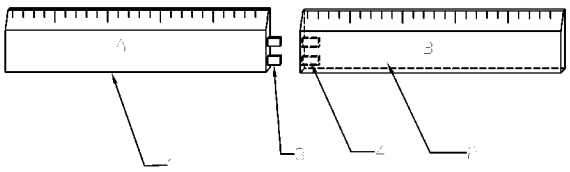


CN 202480667 U

1. 一种可拆装直尺，包括直尺，其特征是，所述的直尺有两个，分别为直尺 A 和直尺 B，所述的直尺 A 右端侧面设有凸块，直尺 B 左端侧面设有对应的凹槽。

# 一种可拆装直尺

## 技术领域

[0001] 本实用新型涉及一种学习工具，具体地说是一种可拆装直尺。

## 背景技术

[0002] 人们画图时，经常使用到直尺，由于直尺的长度固定，当人们画短线时，直尺过长使用很不方便；当人们画长线时，直尺长度不够用需分次画，拼接时衔接不好，且长直尺不方便携带。

## 实用新型内容

[0003] 本实用新型的目的在于提供一种可拆装直尺，该直尺克服上述问题，可以拆开携带，当画图时长度不够可组装为长直尺使用。

[0004] 本实用新型解决其技术问题所采取的技术方案是：一种可拆装直尺，包括直尺，其特征是，所述的直尺有两个，分别为直尺 A 和直尺 B，所述的直尺 A 右端侧面设有凸块，直尺 B 左端侧面设有对应的凹槽。

[0005] 本实用新型的有益效果是：该实用新型的可拆装直尺拆开后画短直线和携带都很方便，当需要画长直线时，可将两个直尺组装为一个长的直尺，使用灵活方便。

## 附图说明

[0006] 图 1 为本实用新型的结构示意图。

[0007] 图中：1 直尺 A，2 直尺 B，3 凸块，4 凹槽。

## 具体实施方式

[0008] 如图 1 所示。一种可拆装直尺，包括直尺，所述的直尺有两个，分别为直尺 A1 和直尺 B2，所述的直尺 A1 右端侧面设有凸块 3，直尺 B2 左端侧面设有对应的凹槽 4，所述的凸块 3 插入对应的凹槽 4 内且紧密配合。

[0009] 当人们画短直线时，将直尺 A1 和直尺 B2 分离，使用其中一个即可；当需要画长直线时，将凸块 3 插入凹槽 4 内，组装为一个长的直尺，当需要携带时，将两个直尺拆开，携带方便。

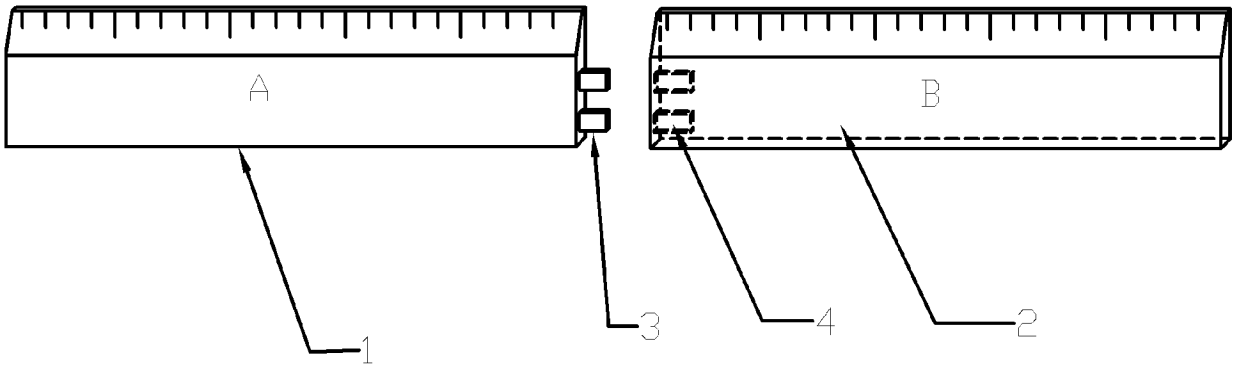


图 1