(19)中华人民共和国国家知识产权局

(12)实用新型专利

(10)授权公告号 CN 205765006 U
(45)授权公告日 2016.12.07

(21)申请号 201620589889.6

(22)申请日 2016.06.15

(73)专利权人 潍坊汇胜绝缘技术有限公司
地址 261201 山东省潍坊市高新区潍胶路999号

(72)发明人 周建才

(74)专利代理机构 上海精晟知识产权代理有限公司 31253
代理人 王凌飞

(51)Int.Cl.
B23Q 3/04(2006.01)

权利要求书1页 说明书2页 附图2页

(54)实用新型名称

绝缘件斜钻孔工作台

(57)摘要

本实用新型涉及绝缘件斜钻孔工作台，包括底座，底座上铰接有工作台，所述底座和所述工作台之间设有调整所述工作台相对水平面的倾斜角度的调整装置，调整装置包括调整架，调整架包括连接板以及转动安装在连接板上的上支撑架和下支撑架，上支撑架远离连接板的一端与工作台铰接，下支撑架远离连接板的一端与底座铰接；连接板上设有通孔，通孔内设有螺柱，螺柱上螺纹旋合有两锁紧螺母，两锁紧螺母分别位于连接板的两侧，螺柱临近底座的一端连接有水平设置的转轴，转轴转动安装在底座上；工作台临近底座的一端设有挡板。绝缘件斜钻孔工作台可配合钻头钻出不同倾角的孔，方便调整，控制精度高；调整架支撑稳固，支撑效果好。

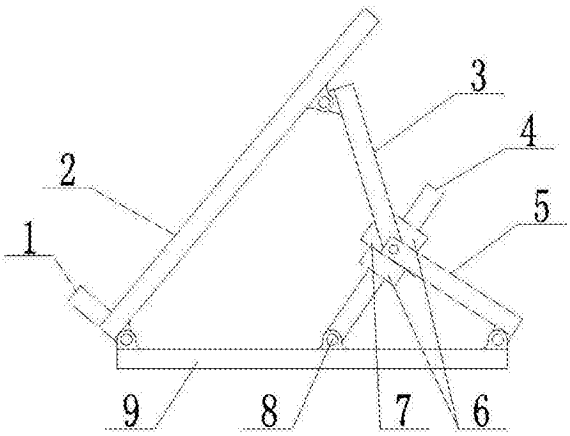

CN 205765006 U

1.绝缘件斜钻孔工作台，其特征在于：包括底座，所述底座上铰接有工作台，所述底座和所述工作台之间设有调整所述工作台相对水平面的倾斜角度的调整装置，所述调整装置包括调整架，所述调整架包括连接板以及转动安装在所述连接板上的上支撑架和下支撑架，所述上支撑架远离所述连接板的一端与所述工作台铰接，所述下支撑架远离所述连接板的一端与所述底座铰接；所述连接板上设有通孔，所述通孔内设有螺柱，所述螺柱上螺纹旋合有两锁紧螺母，两所述锁紧螺母分别位于所述连接板的两侧，所述螺柱临近所述底座的一端连接有水平设置的转轴，所述转轴转动安装在所述底座上；所述工作台临近所述底座的一端设有挡板。

2.如权利要求1所述的绝缘件斜钻孔工作台，其特征在于：所述转轴位于所述下支撑架与所述底座的铰接处和所述工作台与所述底座的铰接处之间。

绝缘件斜钻孔工作台

技术领域

[0001] 本实用新型涉及绝缘件加工设备，尤其涉及绝缘件斜钻孔工作台。

背景技术

[0002] 变压器绝缘件在加工过程中需要依据安装需要加工斜孔，现有的钻孔设备的钻头都是竖直的上下运行的，如果钻斜孔，需要将工件倾斜放置。手工操作精度及孔的倾斜角度的精度无法控制，因此需要研发一种用于钻斜孔的配套装置。

实用新型内容

[0003] 本实用新型所要解决的技术问题是提供一种方便在绝缘件上加工斜孔，且斜孔的倾斜角度可控、控制精度高的绝缘件斜钻孔工作台。

[0004] 为解决上述技术问题，本实用新型的技术方案是：绝缘件斜钻孔工作台，包括底座，所述底座上铰接有工作台，所述底座和所述工作台之间设有调整所述工作台相对水平面的倾斜角度的调整装置，所述调整装置包括调整架，所述调整架包括连接板以及转动安装在所述连接板上的上支撑架和下支撑架，所述上支撑架远离所述连接板的一端与所述工作台铰接，所述下支撑架远离所述连接板的一端与所述底座铰接；所述连接板上设有通孔，所述通孔内设有螺柱，所述螺柱上螺纹旋合有两锁紧螺母，两所述锁紧螺母分别位于所述连接板的两侧，所述螺柱临近所述底座的一端连接有水平设置的转轴，所述转轴转动安装在所述底座上；所述工作台临近所述底座的一端设有挡板。

[0005] 作为优选的技术方案，所述转轴位于所述下支撑架与所述底座的铰接处和所述工作台与所述底座的铰接处之间。

[0006] 由于采用了上述技术方案，绝缘件斜钻孔工作台通过调整装置可调整其倾角，保证绝缘件可钻出不同倾角的斜孔，方便调整，控制精度高。调整架包括连接板以及转动安装在连接板上的上支撑架和下支撑架，转轴位于下支撑架与底座的铰接处和工作台与底座的铰接处之间，上支撑架和下支撑架共同组成可折叠的调整架，保证了螺柱较小的调整即可实现工作台较大角度的调整，调整方便；同时，调整架支撑稳固，支撑效果好。

附图说明

[0007] 为了更清楚地说明本实用新型实施例或现有技术中的技术方案，下面将对实施例或现有技术描述中所需要使用的附图作简单地介绍，显而易见地，下面描述中的附图仅仅是本实用新型的一些实施例，对于本领域普通技术人员来讲，在不付出创造性劳动性的前提下，还可以根据这些附图获得其他的附图。

[0008] 图1是本实用新型实施例的结构示意图；

[0009] 图2是图1的侧视图。

[0010] 图中：1-挡板；2-工作台；3-上支撑架；4-螺柱；5-下支撑架；6-锁紧螺母；7-连接板；8-转轴；9-底座。

具体实施方式

[0011] 如图1和图2所示，绝缘件斜钻孔工作台，包括底座9，所述底座9上铰接有工作台2，所述底座9和所述工作台2之间设有调整所述工作台2相对水平面的倾斜角度的调整装置。所述调整装置包括调整架，所述调整架包括连接板7以及转动安装在所述连接板7上的上支撑架3和下支撑架5，所述上支撑架3远离所述连接板7的一端与所述工作台2铰接，所述下支撑架5远离所述连接板7的一端与所述底座9铰接。上支撑架3、连接板7和下支撑架5共同对工作台2进行支撑，支撑稳定，支撑效果好。所述连接板7上设有通孔，所述通孔内设有螺柱4，所述螺柱4上螺纹旋合有两锁紧螺母6，两所述锁紧螺母6分别位于所述连接板7的两侧，调整两锁紧螺母6相对螺柱4的位置即可实现工作台2和底座9之间夹角的调整，进而改变工作台2的倾角。所述螺柱4临近所述底座9的一端连接有水平设置的转轴8，所述转轴8转动安装在所述底座9上。所述工作台2临近所述底座9的一端设有挡板1，对待钻孔的绝缘件进行支撑，避免其滑落。优选的，所述转轴8位于所述下支撑架5与所述底座9的铰接处和所述工作台2与所述底座9的铰接处之间，锁紧螺母6较小的调整量即能实现工作台较大的转角的调整。调整装置结构简单、紧凑，调整精度高。

[0012] 以上显示和描述了本实用新型的基本原理、主要特征及本实用新型的优点。本行业的技术人员应该了解，本实用新型不受上述实施例的限制，上述实施例和说明书中描述的只是说明本实用新型的原理，在不脱离本实用新型精神和范围的前提下，本实用新型还会有各种变化和改进，这些变化和改进都落入要求保护的本实用新型范围内。本实用新型要求保护范围由所附的权利要求书及其等效物界定。

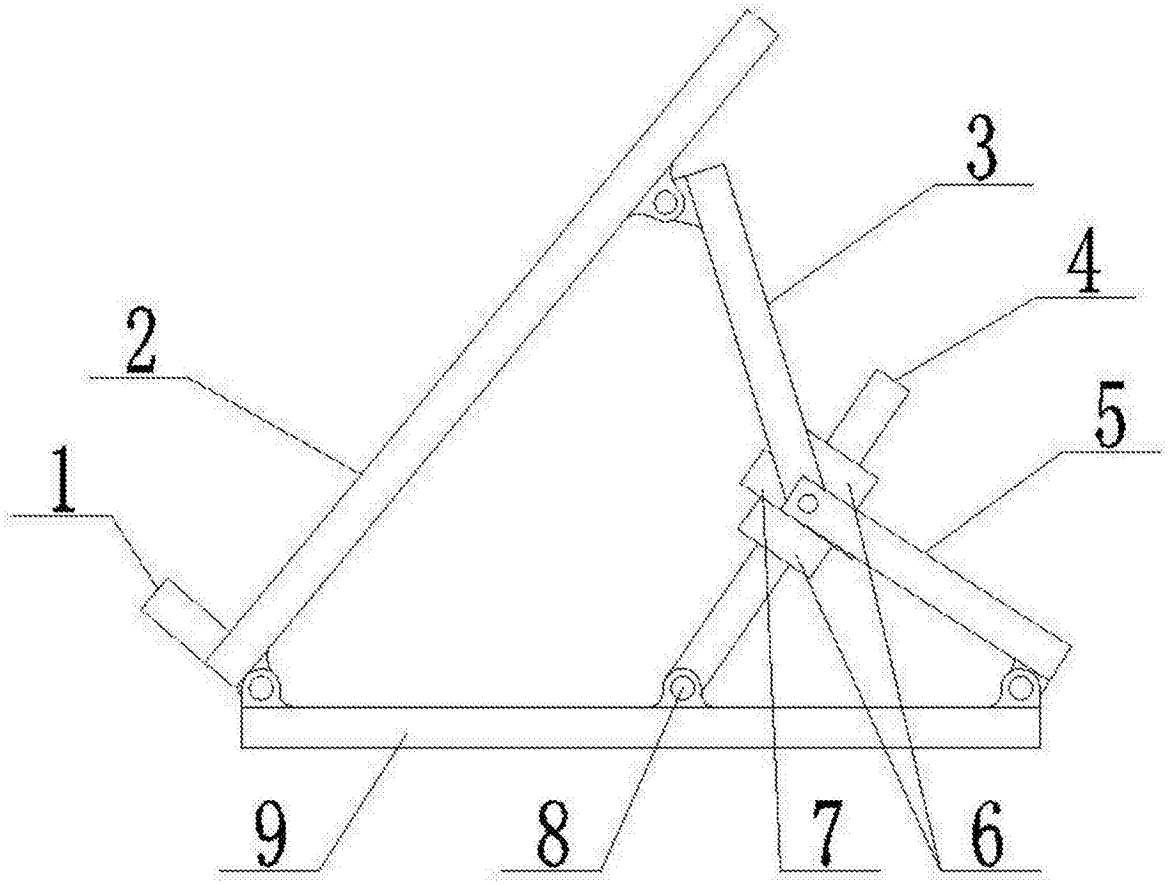

图1

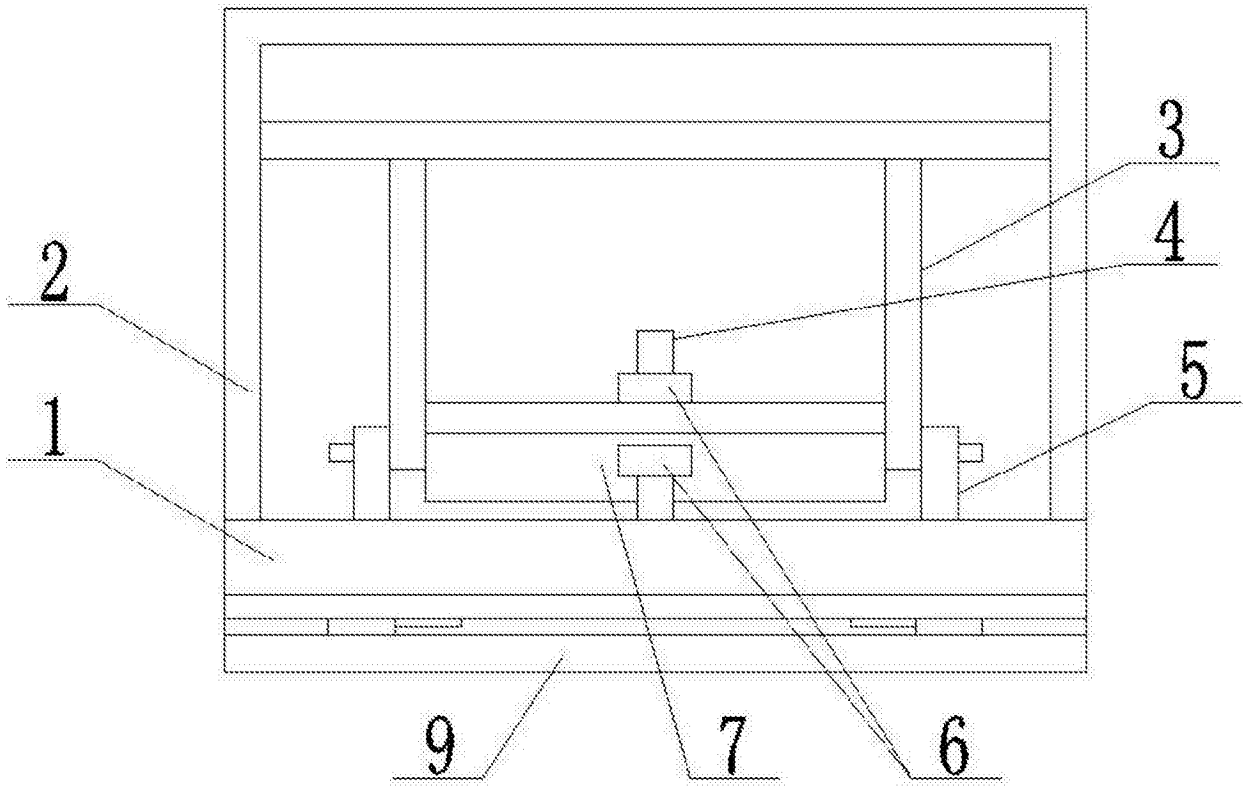

图2